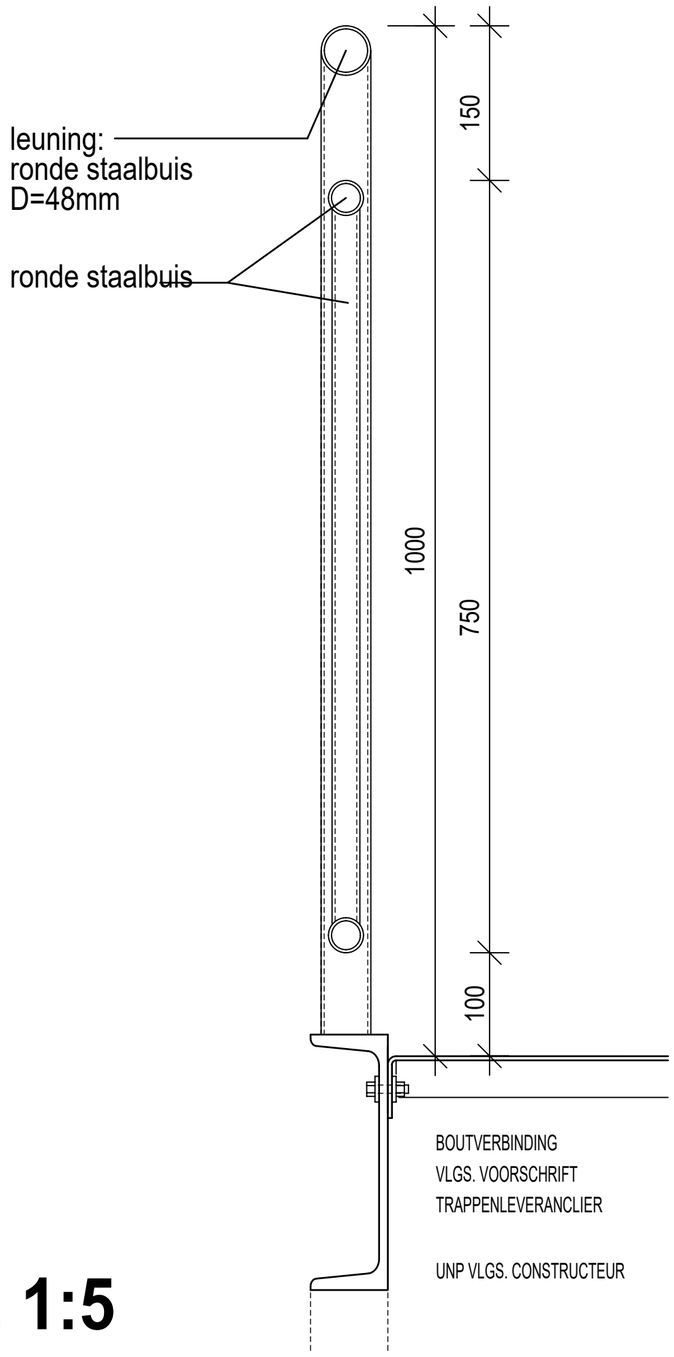

s. 1:5

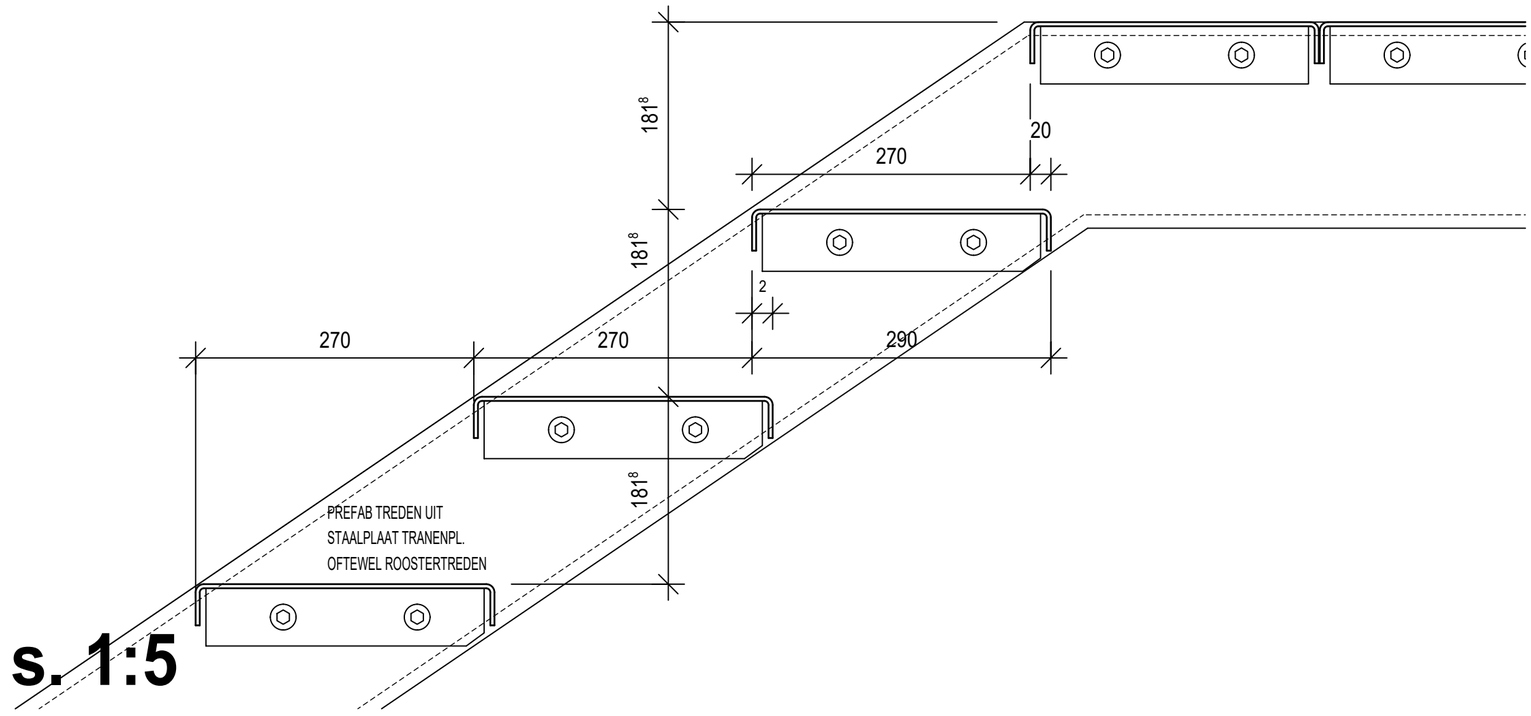

s. 1:5

1) Brandveiligheid conform masterplan brandveiligheid :
2) EP-berekening conform rapportage.
3) Drink- en warmwaterinstallatie conform NEN 1006.
4) Bescherming tegen geluid en geluidswering tussen ruimte conform NEN 5077.
5) Daglicht conform NEN 2057.
Beglazing HR++ Uglas= 1,65m2K/W.
6) Wering van vocht conform NEN 2778.
7) Elektra installatie conform NEN 1010.
8) Riolering conform NEN 3215 / NTR 3216.
9) Gasinstallatie conform NEN en eisen NUTS-bedrijven.
10) Integrale toegankelijkheid van het bouwwerk en in het bouwwerk gelegen ruimte conform bouwbesluit 2012, afdeling 4.3. en 4.3.1.
11) Het pand wordt aangesloten op de openbare Nutsvoorzieningen.
12) Noodoverlopen conform opgave constructeur.
13) Trappen conform bouwbesluit 2012, paragraaf 2.5.1. Trapsparingen voorzien van balustrade (min. 1m hoog) volgens bouwbesluit paragraaf 2.3.1.
14) Maatvoering in het werk de controleren.
15) Alles uitvoeren volgens bouwbesluit.
16) Het gebouw wordt voorzien van noodverlichting conform artikel 6.3 uit het
Bouwbesluit 2012. Zodoende zullen alle verblijfsruimten geschikt voor 75 personen of meer en de vluchtroutes waarop deze verblijfsruimten uit komen voorzien van noodverlichting.
De noodverlichting geeft binnen 15 seconden na het uitvallen van de voorziening voor elektriciteit gedurende ten minste 60 minuten een op de vloer en het tredevlak gemeten verlichtingssterkte van ten minste 1 lux.
17) De zijden van de constructieonderdelen die grenzen aan de binnenlucht voldoen conform Artikel 2.67 uit het Bouwbesluit 2012 tenminste aan brandklasse D en rookklasse s2, beide bepaald volgens NEN-EN 13501-1.
18) Sluitwerk op deuren t.p.v.vluchtwegen conform NEN-en 179 en NEN-en 1125.
19) Locatie brandhydranten / opstelpaats brandweer voertuigen conform rapportage brandveiligheid.
20) Brandweeringang / Brandmeldpaneel, flitslichten en steutelkluis conform rapportage brandveiligheid.
21) Locatie handbrandmelders / brandslanghaspels / handbrandblusser conform rapportage brandveiligheid.

constructie vlgs. constructeur

peil / ±0.00 = 11.50+ NAP

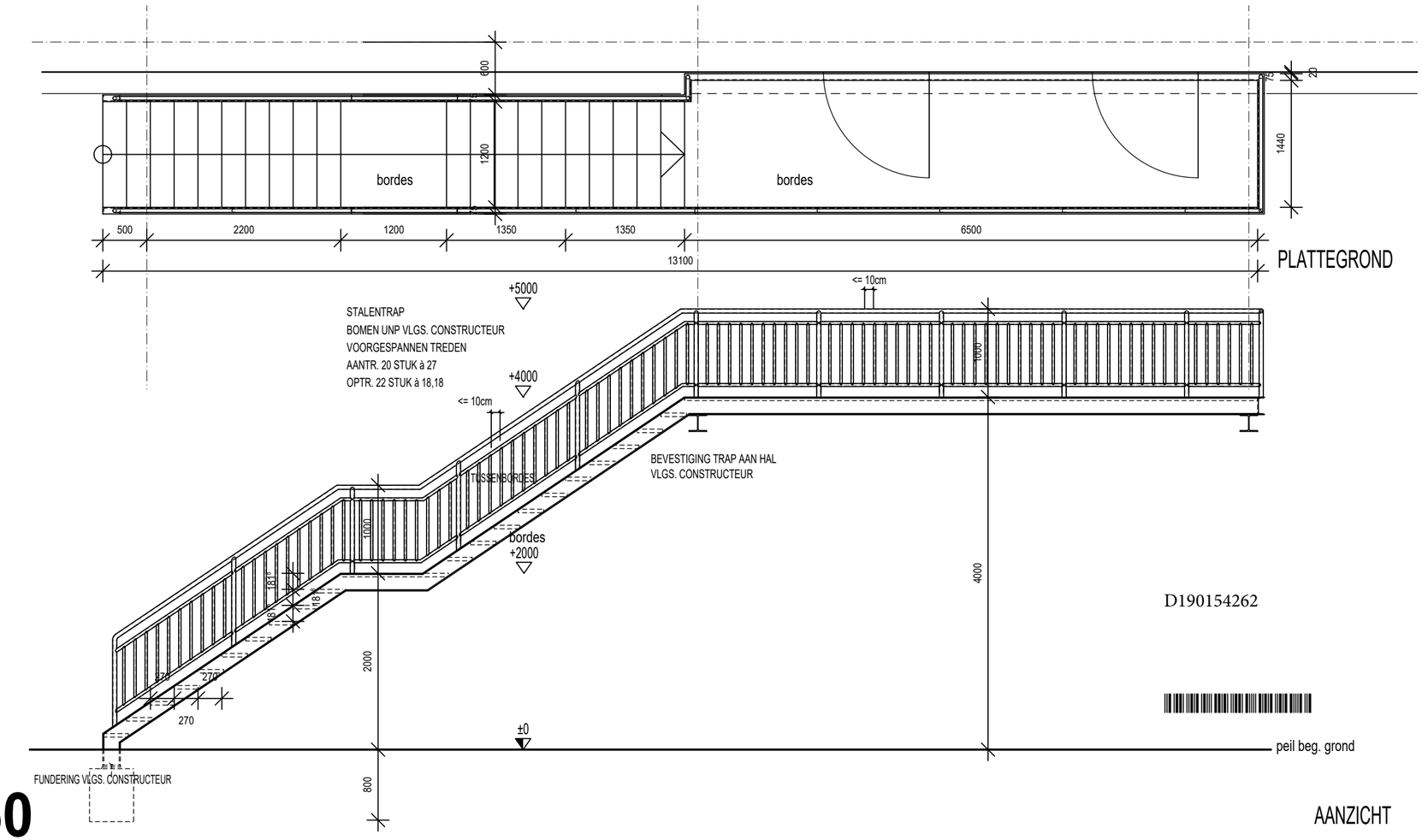

s. 1:50

D190154262

BESTEKTEKENING

HORNBACH NL - Nijmegen

Onderdeel:

detail trap
buiten sociale
ruimten

Schaal: 1:5 / 1:50	Werk-Nr:	1.01-06500-01
	Blad:	A.4.036
	Datum:	10.01.2019

Werk:
Nieuwbouw v. e. **HORNBACH** bouw- en tuinmarkt
met en drive-in en parkeerplaatsen en toebehoren aan het
keizer Augustusplein te
NL - 6500 HG Nijmegen

Opdrachtgever:
HORNBACH Holding B.V.
Grootslag 1-5
NL - 3951 RA Houten

Datum: ..... handtekening: .....

architect:
VanVugt
Van Vugt Bouwadvies B.V
Koningsweg 5e
6942 NV Didam
tel.: 0031 (0) 0316 - 295 392
mail: info@vanvugt-bouwadvies.nl

Datum:
Handtekening:

Planning:
KuBuS
architektur + stadtplanung
Altenberger Str.5
D - 35576 Wetzlar
fon: 0049 (0) 6441-9485-0
fax: 0049 (0) 6441-9485-22
mail: info@kubus-architektur.de

Datum: ..... handtekening: .....