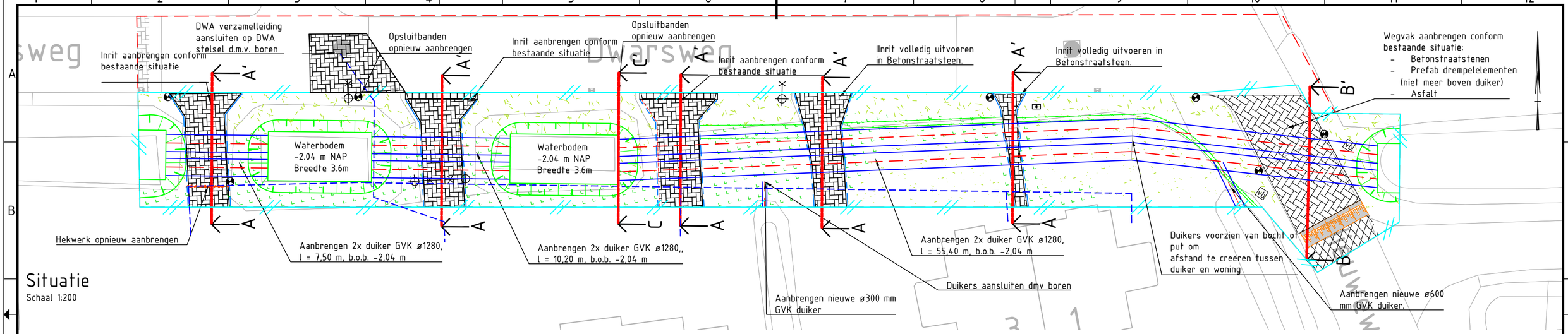

Situatie
Schaal 1:200

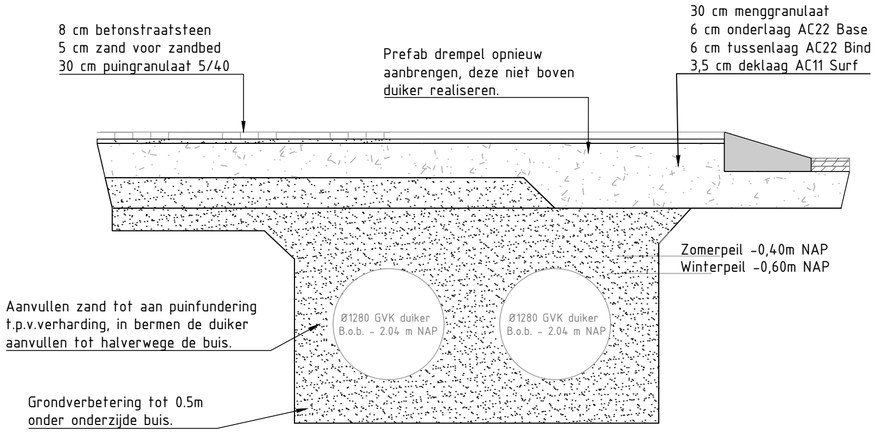

Aanzicht B-B'
Schaal 1:50

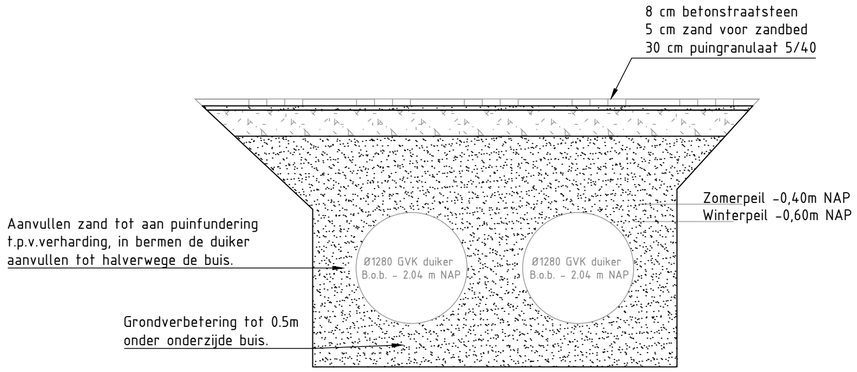

Aanzicht A-A'
Schaal 1:50

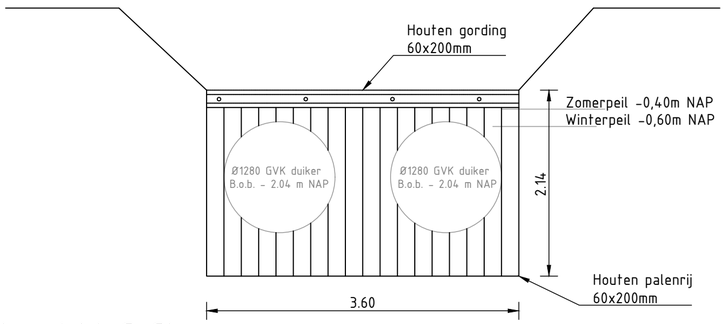

Aanzicht C-C'
Schaal 1:50

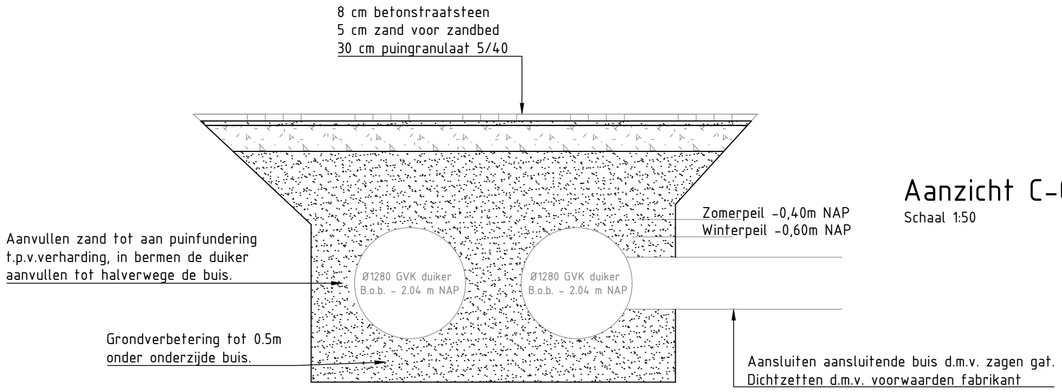

Principedoorsnede aansluiting duikerbuis
Schaal 1:50

Legenda

- Werkgrens
- Grondwerk watergang
- Hekwerk
- As duiker
- Betonnen duiker ø1250
- Opsluitband 100x200
- Haag
- Beplanting
- Gras
- Asfalt rijbaan
- Beton
- BSS keiformaat keperverband
- Halfverharding, grind
- Siertegel
- Prefab drempel 1200x1000 mm
- Inspectieput
- Electriciteitskastje
- Verkeersbord
- Paal
- Lantaarnpaal/Verlichting
- Aanbrengen DWA verzamelleiding

Opmerkingen
Alle lengtematen in meters, tenzij anders aangegeven.
Alle hoogtematen t.o.v. N.A.P., tenzij andere aangegeven.
Alle materiaalmaten in millimeters, tenzij anders aangegeven.

revisie	omschrijving	getekend	gecontroleerd	akkoord	datum
6.0	DWA verzamelleiding, Drempel en fundering aangepast	F.Timmerman	D. van Wijngaarden	J. Kroon	20-03-2019
5.0	Aanpassing fundering Nieuweweg en toevoeging DWA	F. Timmerman	D. van Wijngaarden	J. Kroon	15-03-2019
4.0	Update naar GVK buis	F. Timmerman	D. van Wijngaarden	J. Kroon	
3.0	Update	P. Romkes	F. Timmerman	M. Jansen	25-06-2018
2.0	Update	P. Romkes	F. Timmerman	M. Jansen	01-06-2018
1.0	Eerste uitgave	P. Romkes	F. Timmerman	M. Jansen	01-06-2018

opdrachtgever
Waterschap Rivierenland

project
Vervanging duikers Dwarsweg Heukelum

omschrijving
Nieuwe situatie

HaskoningDHV Nederland B.V.
Transport & Planning

formaat	schaal	fase	bladnr.	van
A2	1:200 / 1:50	Voorbereiding	1	1

documentstatus	documentversie
Concept	6.0

projectnummer / tekeningnummer
BF4729-04