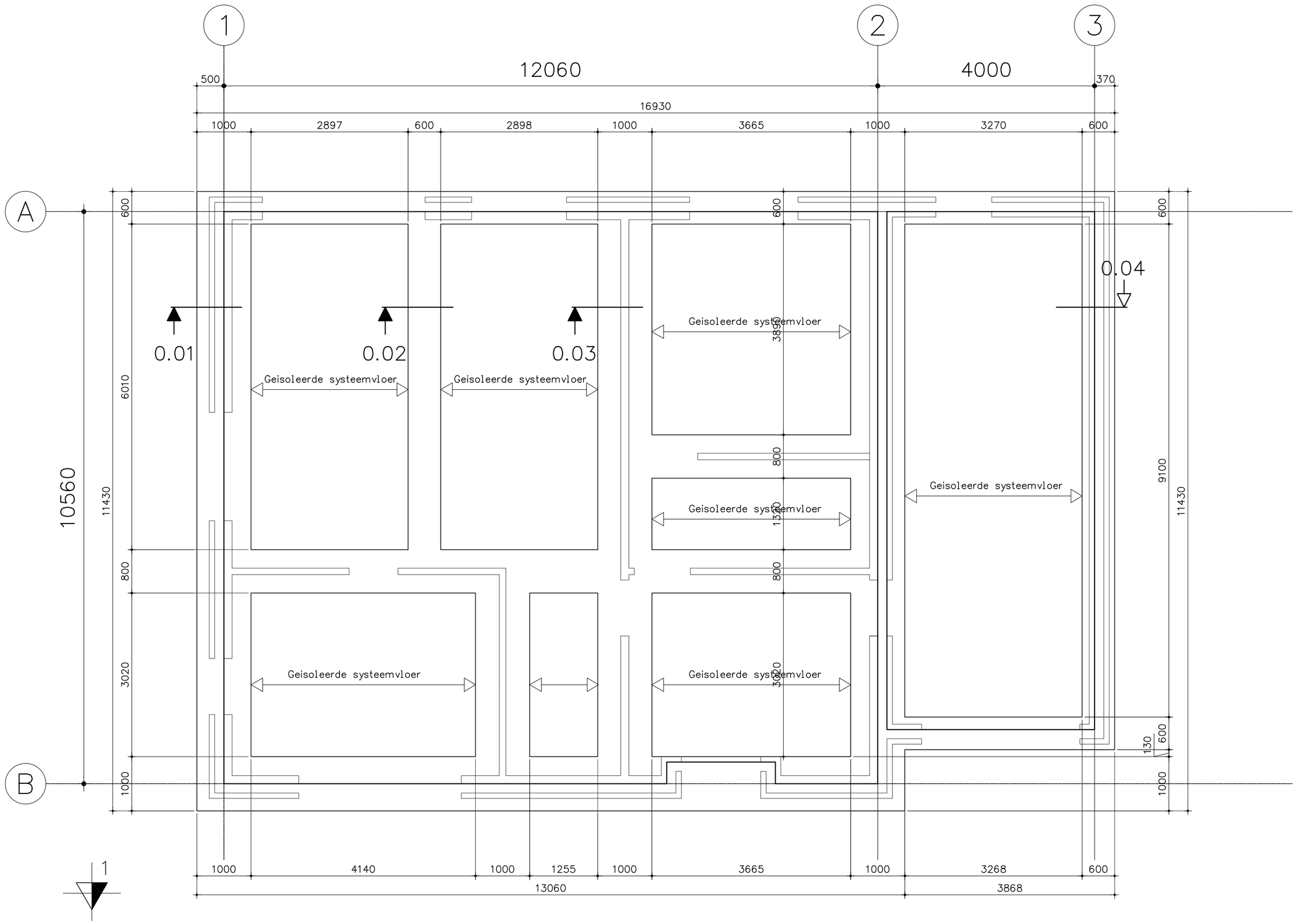

OVERZICHT FUNDERING

sondering volgens sondeerrapport 190110602-1375
van Geosonda d.d. 12-02-2019

Peil = x,xx m +/- Ref. = ... (zie situatie sonderingen)

Fundering op staal:

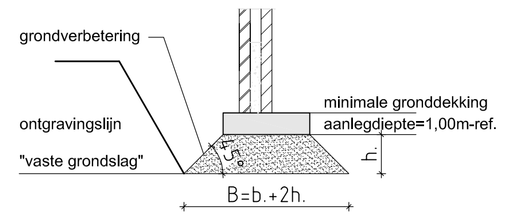

- Bouwput ontgraven tot aan de "vaste grondslag", doch tenminste tot aan de aanlegdiepte.
- De grondverbetering uitvoeren door aanvulling met schoon zand in lagen van 300mm. en per laag verdichten tot een sondeerwaarde van 4 MN/m .
- Het aantrillen dient te geschieden in 3 gangen per laag, dit overlappend uitvoeren met een mechaniche trilplaat met een slaggewicht van 5000 kg.

BETON	Ontk. sterkte:	BETONSTAAL	
kwaliteit : C20/25	25 N/mm²	B500B B500A voor netten	buitenste laag bovennet tweede laag bovennet tweede laag ondernet buitenste laag ondernet

Milieuklasse | betondekking op de buitenste wapening :

Onderdeel	boven		onder		overig		alle	
poer	XC3	30	XC3	30	XC3	30	–	–
balk	XC3	30	XC3	30	XC3	30	–	–
vloer	XC1	15	XC2	20	XC2	20	–	–
Onderdeel	binnen		buiten		overig		alle	
–	–	–	–	–	–	–	–	–

EXTRA DEKKING

storten op werkvloer	+10 mm
storten op de grond en afm. balk/plaat	+50 mm

UITVOERING VOLGENS NEN-EN 206-1 en NEN 8005

WERKVLOER D=50 MM

las-, en verankeringslengte					
?8	375	?12	560	?20	940
?10	470	?16	750	?25	1170

ALLE MATEN IN HET WERK CONTROLEREN/BEPALEN

Alle stroken voorzien van een kruisnet ø 8-150 onder + boven tenzij anders aangegeven.

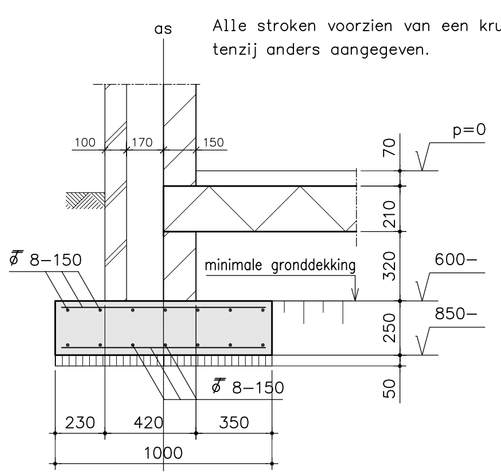

drsn. 0.01

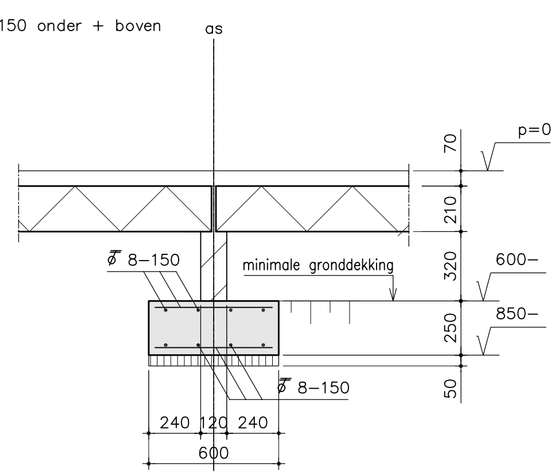

drsn. 0.02

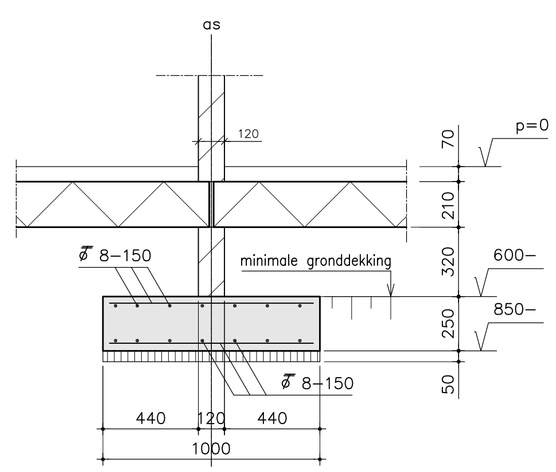

drsn. 0.03

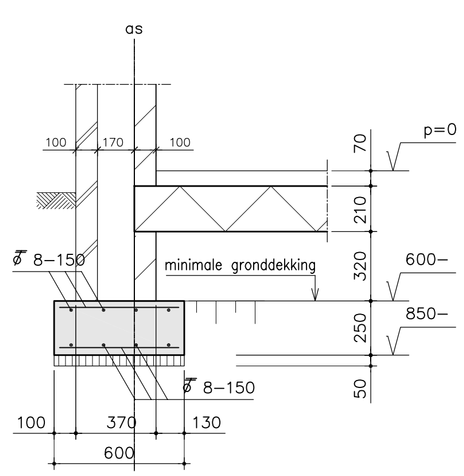

drsn. 0.04

Rimalo constructie adviesburo
Gemeente Breda
Stationsweg 13
4924 BN Drimmelen
mob. 06-53 68 12 58

Bijlage 7 bij besluit
Z2018-008686-V1

omschrijving:	Nieuwbouw woning Langelaar te Teteringen		
constructeur:	ing. F.A. Roomer		
opdrachtgever:		wijz. a:	26-02-2019
		wijz. b:	-
fase: BOUWAANVRAAG	schaal: 1:50/1:20	project: 2018012	wijz. c: -
			wijz. d: -
datum: 20-12-2018	formaat: A1	tekening: B01	wijz. e: -
			wijz. f: -
onderwerp:	Matenplan fundering		