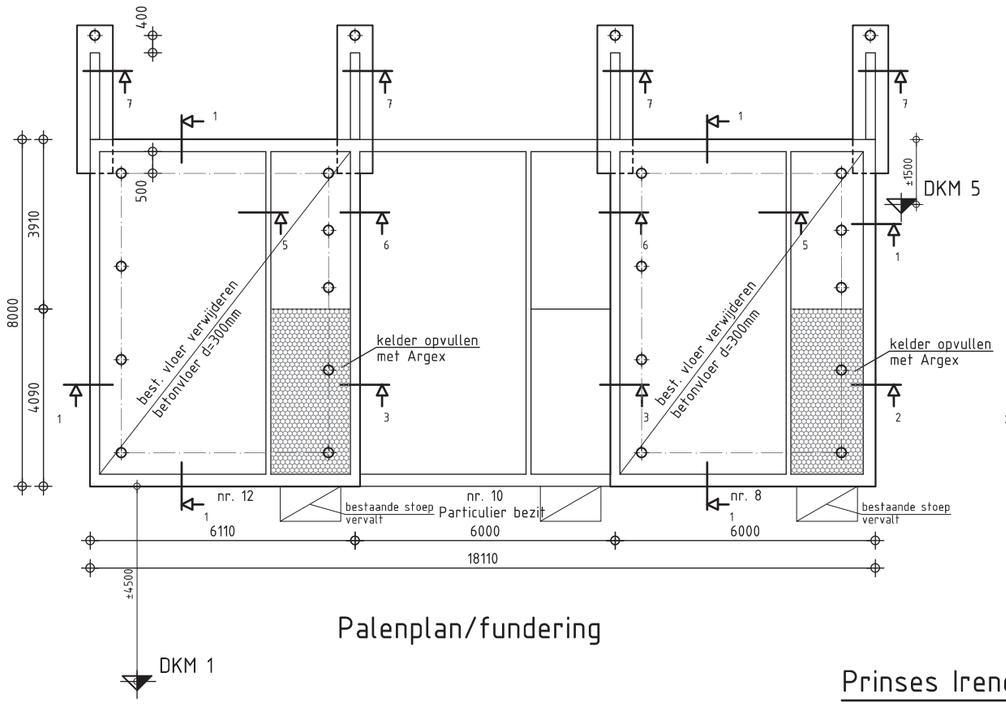

Palenplan/fundering

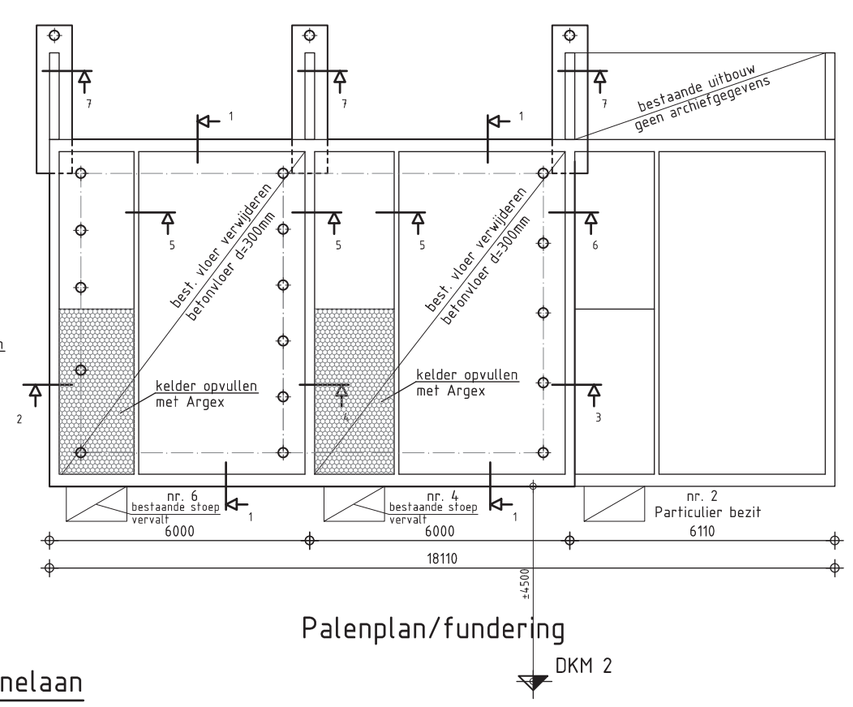

Palenplan/fundering

Prinses Irenelaan

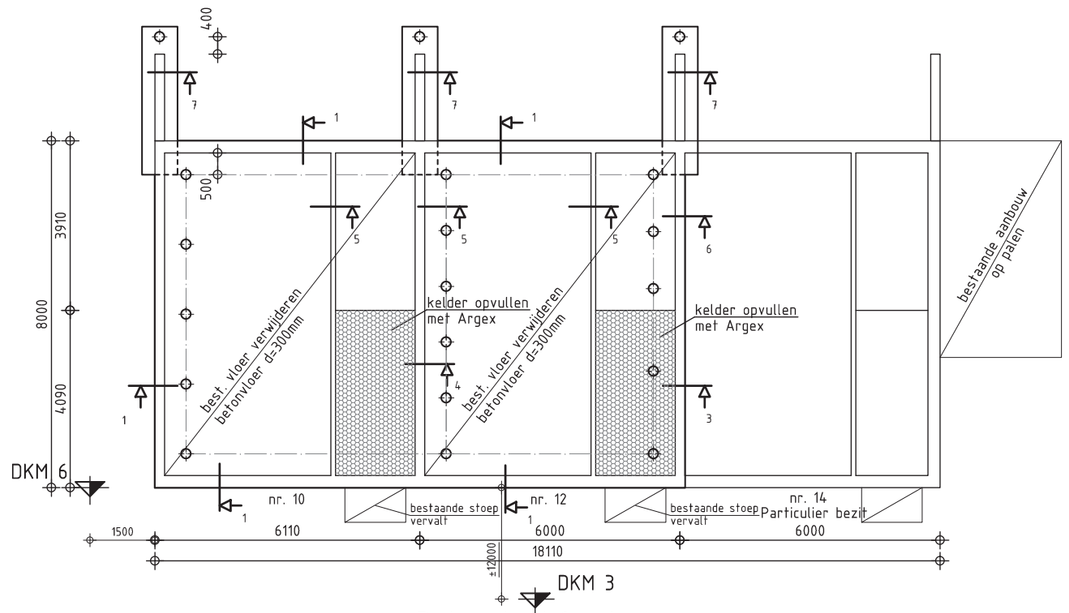

Palenplan\fundering

Prins Hendriklaan

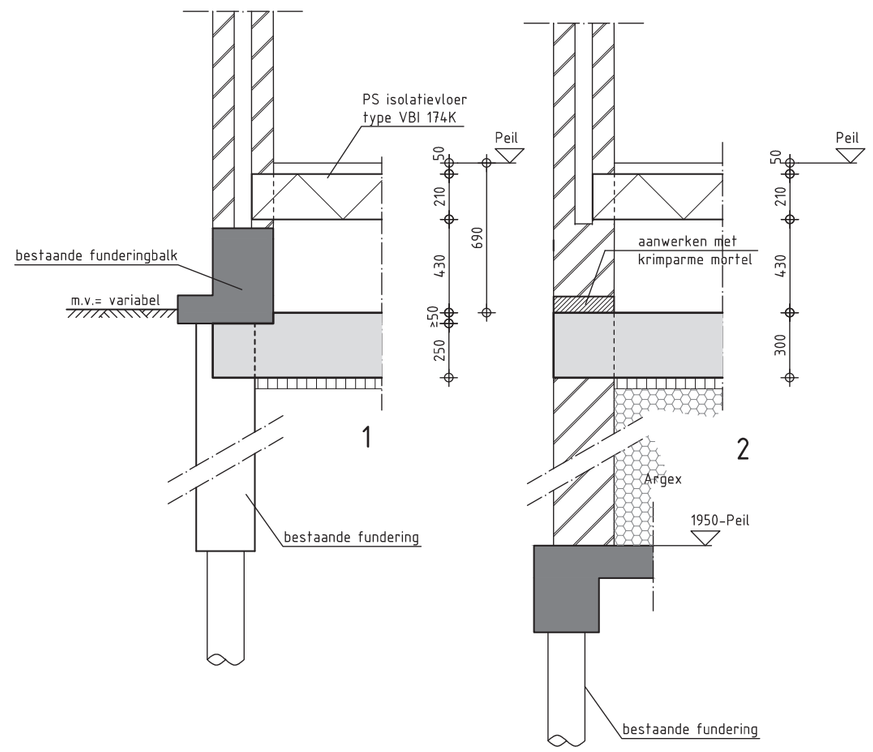

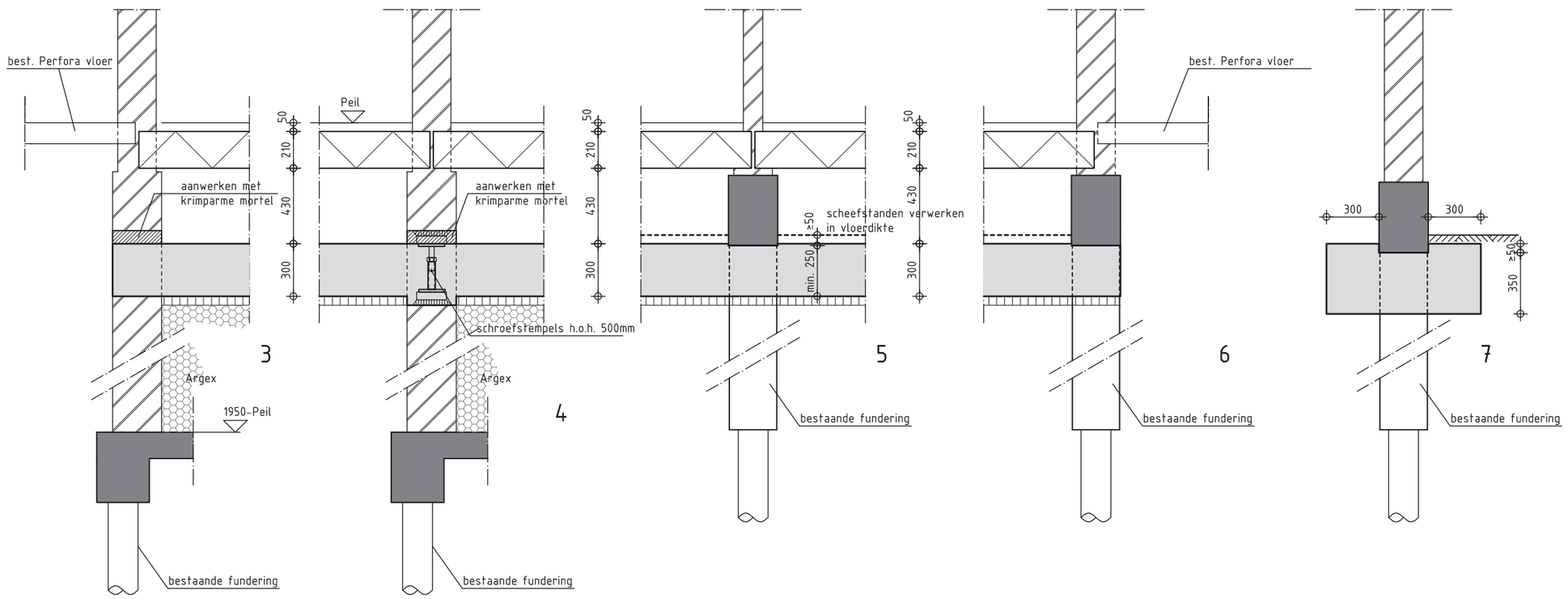

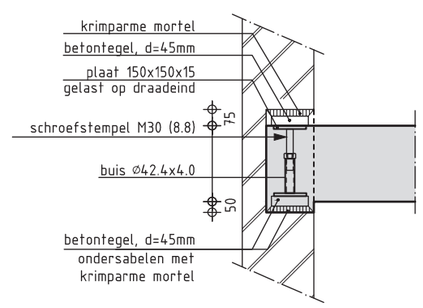

Standaarddetail schroefstempel

Stalen buispalen

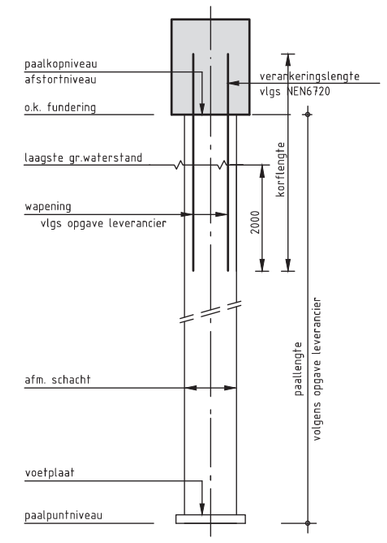

draagvermogen druk	:	Fr;netto;d	: ±300	kN
trek	:	Ft;d	:	kN
horizontaal	:	Fh;d	:	kN
diam. stalen schacht/voetbuis	:		219	mm
minimale wanddikte	:		5	mm
lengte stalen voetbuis	:			mm
diameter stalen voetplaat	:			mm
sterkteklasse beton	:		C20/25	
milieuklasse	:		XC2	
laagste grondwaterstand	:		2,53m - N.A.P.	
peil	:		ca. 900- N.A.P.	
paalpuntniveau in mm t.o.v. N.A.P.	:	(aanname)	12,00m - N.A.P.	

paalkopniveau

	:	mm - PEIL	=	mm	N.A.P.
	:	mm - PEIL	=	mm	N.A.P.
	:	mm - PEIL	=	mm	N.A.P.
	:	mm - PEIL	=	mm	N.A.P.
	:	mm - PEIL	=	mm	N.A.P.
	:	mm - PEIL	=	mm	N.A.P.
	:	mm - PEIL	=	mm	N.A.P.
	:	mm - PEIL	=	mm	N.A.P.
	:	mm - PEIL	=	mm	N.A.P.

Uitganspunten Renovatie:

- Wapening 90 kg/m3
- schoefstemepls, ±80 stuks
- Kassen b=500mm h.o.h. 1000mm, 152 stuks
- Betonvloer rondom bestaande palen storten
- Tussenmuren volledig stempelen
- Alle nutsvoorzieningen vernieuwen
- Kelders die verwijderd dienen te worden:
  - Mantelbuizen Ø273 plaatsen
  - Doorboren bestaande keldervloer
  - Palen heien
  - Kelders vullen met Argexkorrels
- Laagste grondwaterstand 2,53m - N.A.P.
- Lengte palen ±10,5m
- 60 stalen buispalen
- Kwaliteit cementdekvloer C12/15
- Maatvoering is indicatief

Opmerkingen: OA-01

RENVOOI BETONCONSTRUCTIE

GELDENDE VOORSCHRIFTEN: NEN-EN 13670, NEN-EN 1992

BETON
STERKTEKLASSE : C30/37
CONSISTENTIEKLASSE :

CEMENT
SOORT : CEM III/B 42.5 LH HS

STAAL
KWALITEIT : B500 A,B,C
DOORNDIAMETER : 5x d (tenzij anders aangegeven)

DEKKINGSBLOKJES TOEGEPAST BIJ WATERDICHT WERK MOETEN VERVAARDIGD ZIJN VAN MET CEMENTGEBONDEN MATERIAAL.

CONSTRUCTIEDEEL:	MILIEUKLASSE:	WATERCEMENT FACTOR:	NOMINALE BETONDEKKING IN MM OP DE BUITENSTE WAPENING:
KELDERVLOER			BOVEN: ONDER:
KELDERWAND			VOOR: ACHTER:
VLOER	XC2		BOVEN: ONDER:
WAND			VOOR: ACHTER:
BALK, POER			BOVEN: OVERIGE:
KOLOM			RONDOM:

AANVULLENDE EISEN: BETONDEKKING OP DE HOOFDWAPENINGSSTAVEN
Ø ok, INDIEN ok ≤ 25MM Ø 1.5 ok, INDIEN ok > 25MM

= bestaand metselwerk
= bestaand beton
= nieuw beton

wijziging	datum	omschrijving	getek. geconfr.
E			
D			
C			
B			
A			

Keizersgracht 101, 1015 CH Amsterdam
Postbus 14558, 1001 LB Amsterdam
Telefoon: (020) 623 31 57
E-mail: info@strackee.nl

STRACKEE BV BOUWADVIESBUREAU

werk	Prinses Irene 4,6,8 en 12 & Prins hendriklaan 10 en 12 te Uithoorn	werknummer	916-128
onderdeel	Palenplan en fundering	tekeningnr.	OA-01
		wijziging	
architect	Buro Van der Werf		
datum	13-10-2016	projectleider: K.A.	tekenaar: N.K.
schaal	1:100:20		

Formaat: 840 x 594