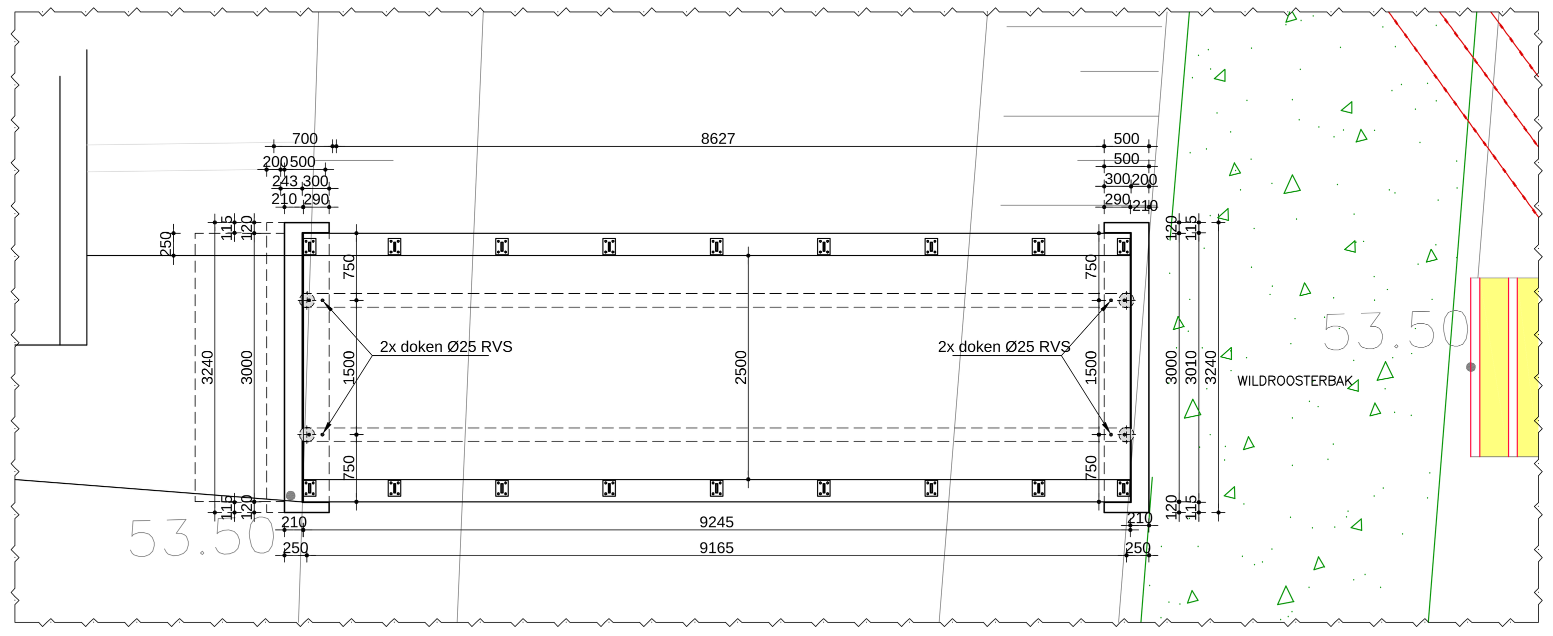

BRUG 1

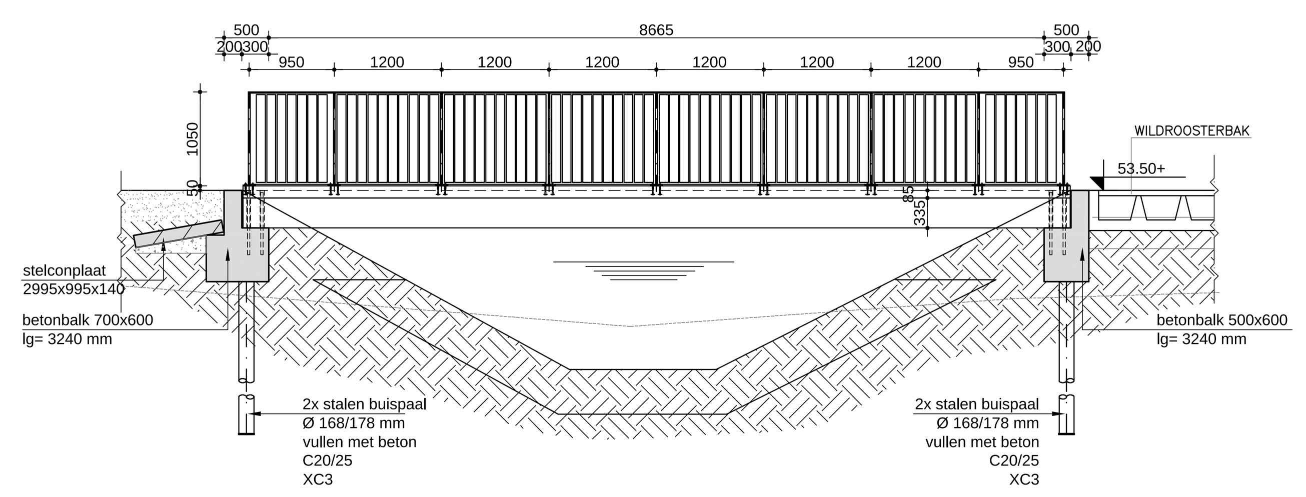

AANZICHT BRUG 1

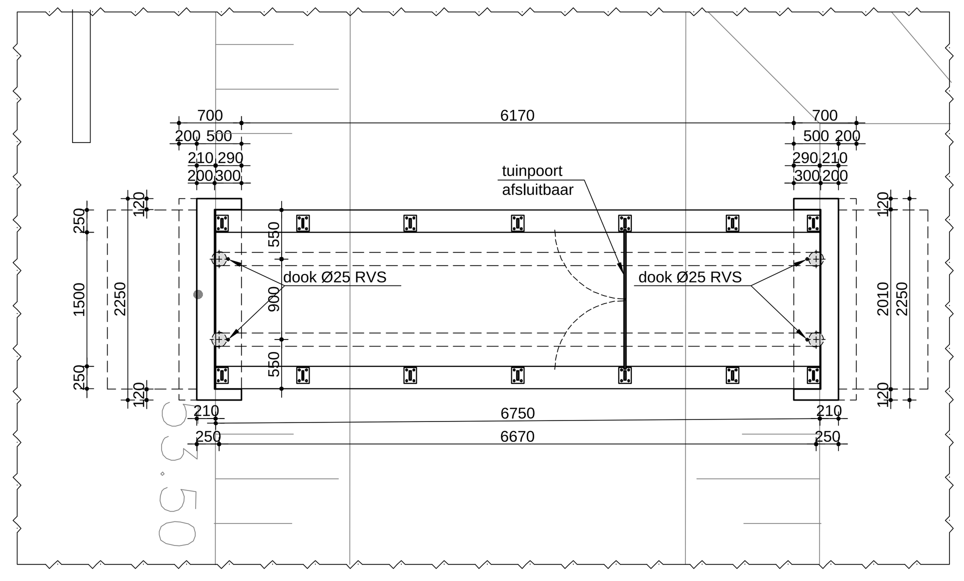

BRUG 3

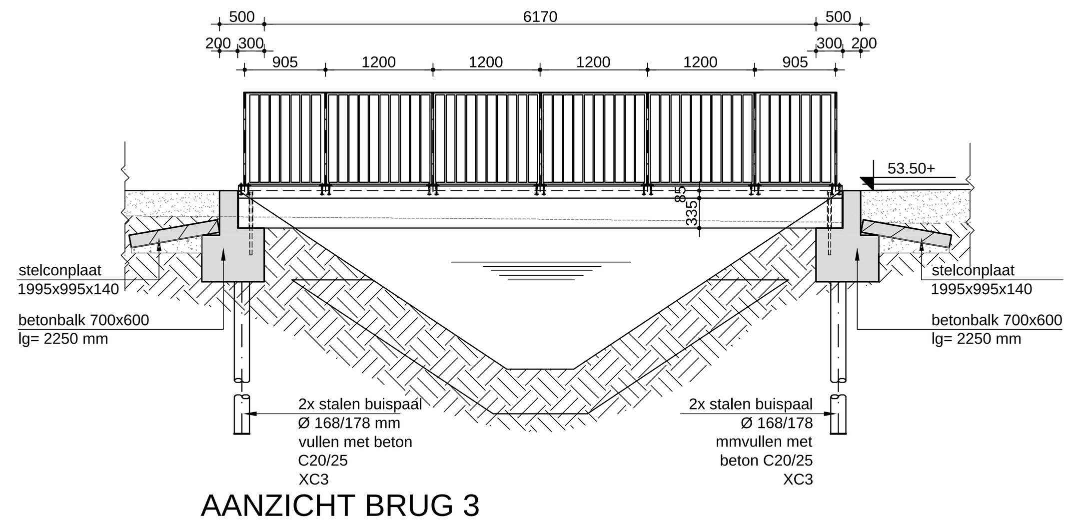

AANZICHT BRUG 3

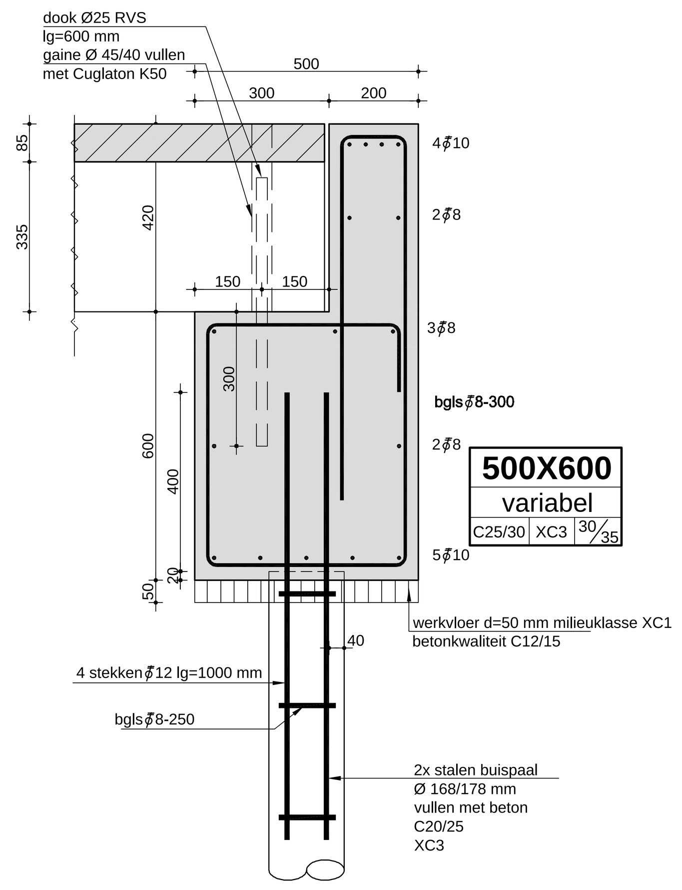

PRINCIPE DETAIL BETONBALK
(1:10)

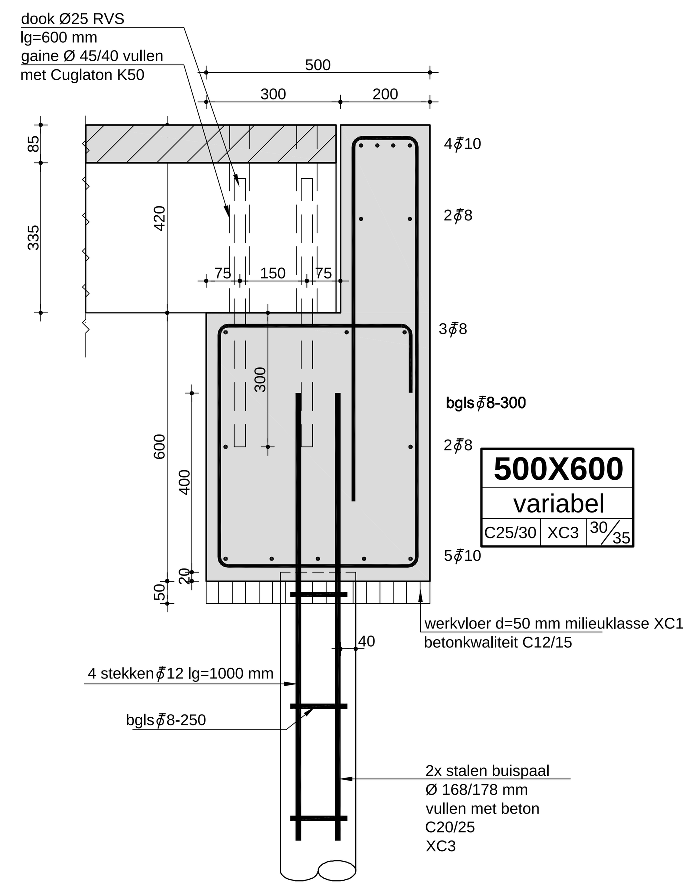

PRINCIPE DETAIL BETONBALK
t.p.v. brug 1 (1:10)

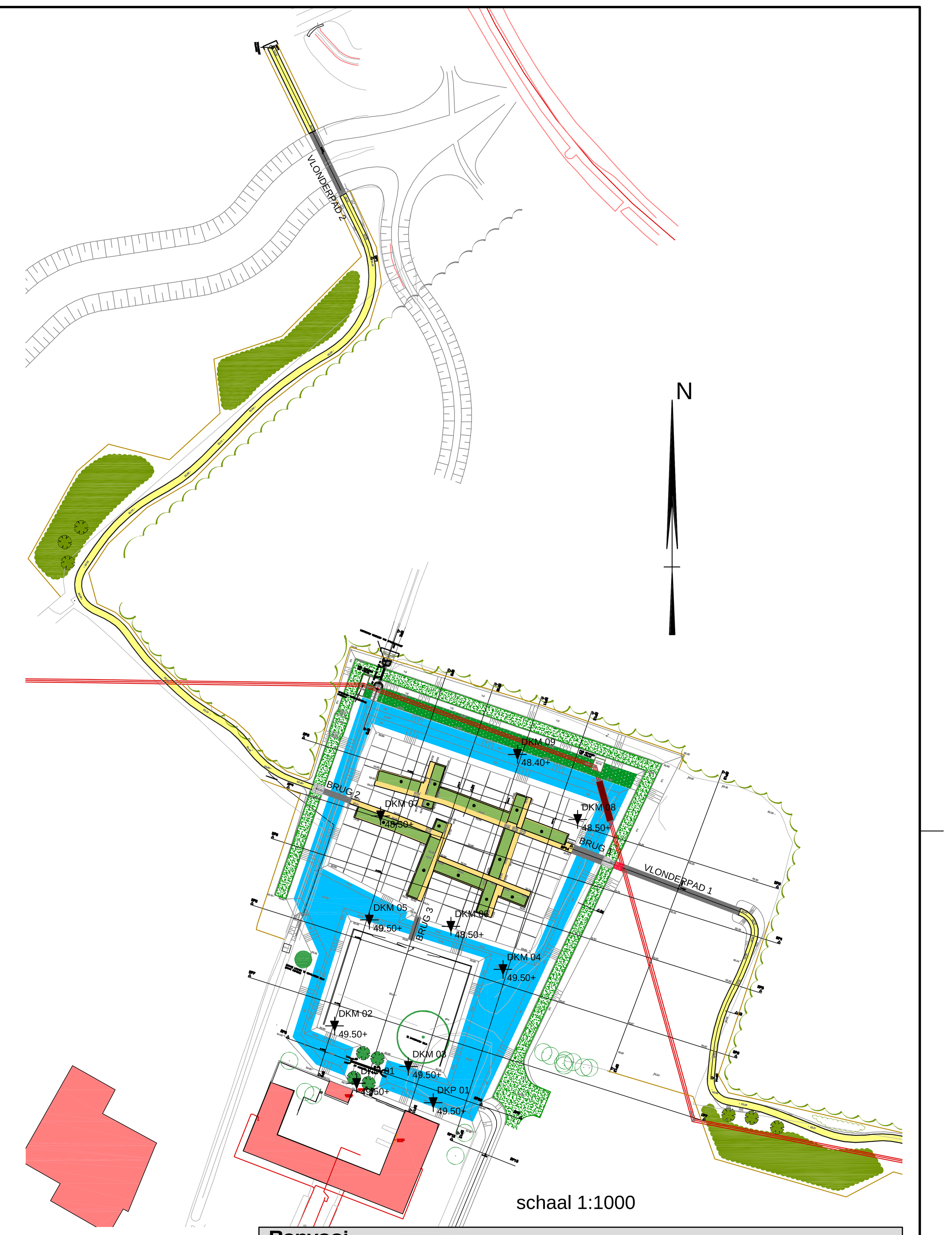

schaal 1:1000

Renvooi

- beton
- prefab beton
- grond
- prefab brug: prefab beton brug van ultra hogesterkte beton e.e.a. volgens opgave leverancier

Algemeen

Onze tekeningen zijn gebaseerd op de tekeningen plangroep Heggen bv nrs. B01 en B02 d.d. 25-05-2018

Voor ontbrekende maatvoering zie tekeningen plangroep Heggen bv.

N.B.: Getekend zijn uitsluitend de draagconstructies onder de vloer, tenzij anders aangegeven.

DKM02 50,50+ Sondering met paalpuntniveau in meters t.o.v. N.A.P. volgens grondrapport van INPIJN-BLOKPOEL nr. 02P010610-02-ADV-01 d.d. 29-05-2018 + nr. 02P011478-18.1.1.2 d.d. 18-06-2018

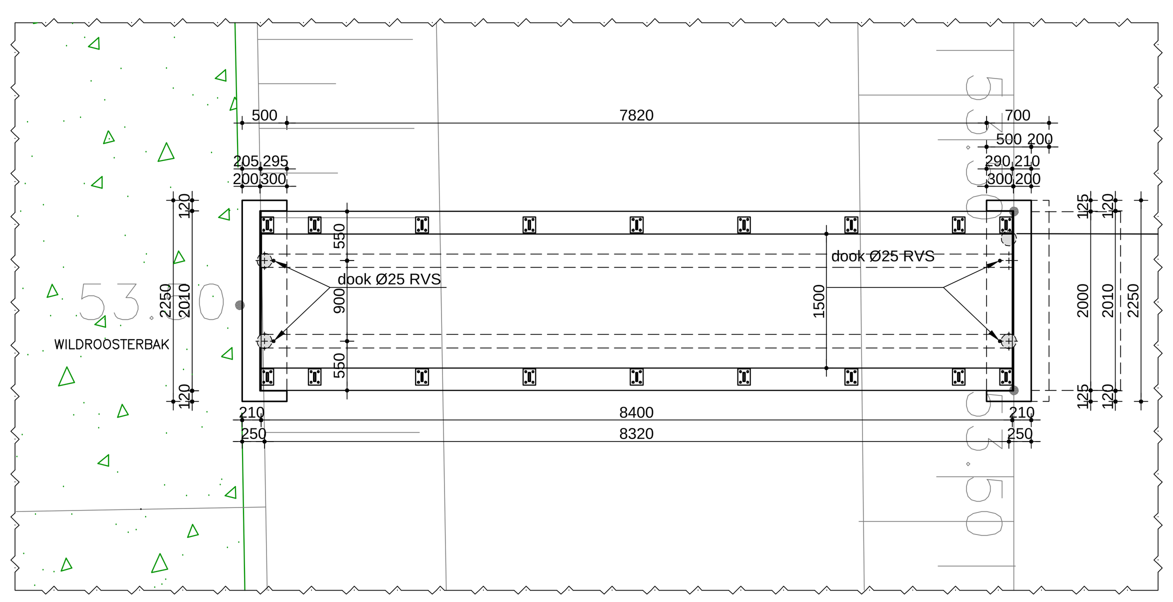

BRUG 2

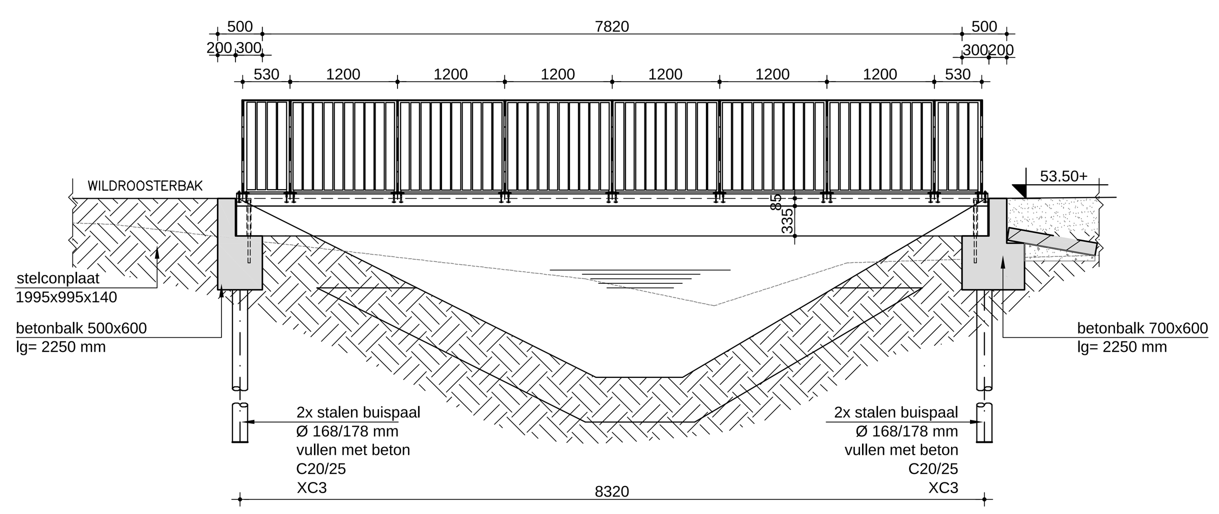

AANZICHT BRUG 2

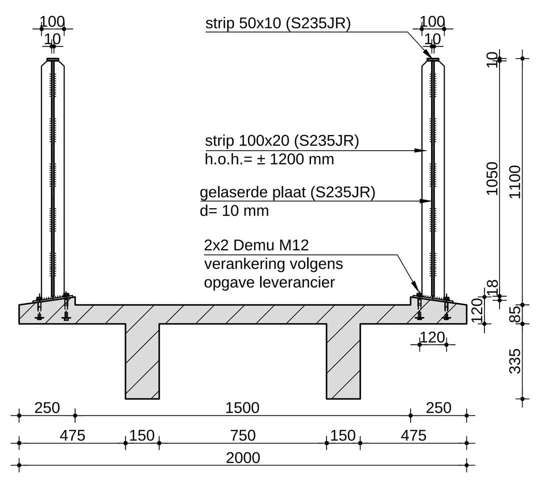

DOORSNEDE BRUG 2
(1:50)

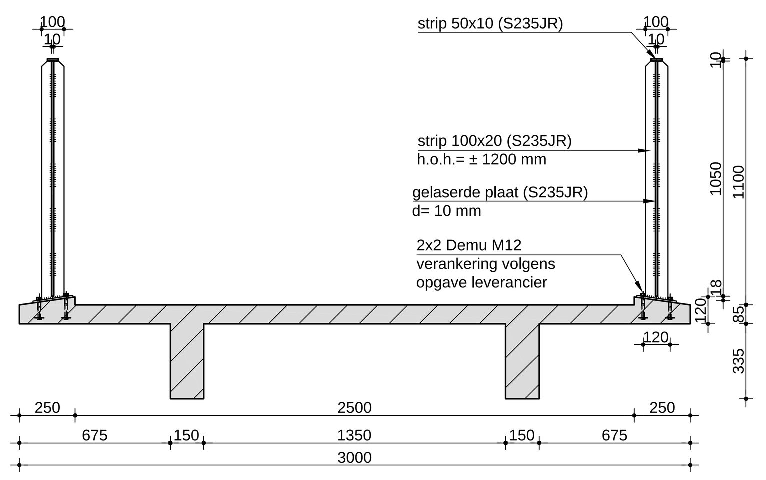

DOORSNEDE BRUG 1
(1:50)

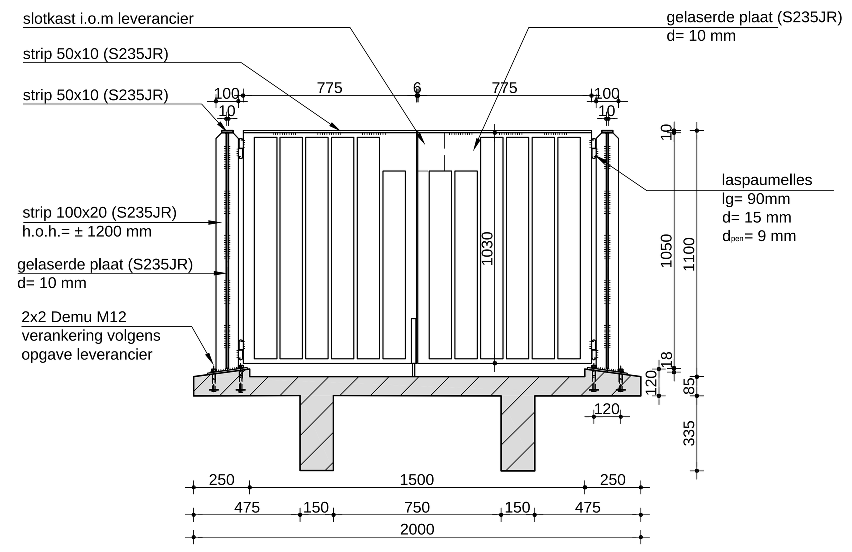

DOORSNEDE BRUG 3
(1:50)

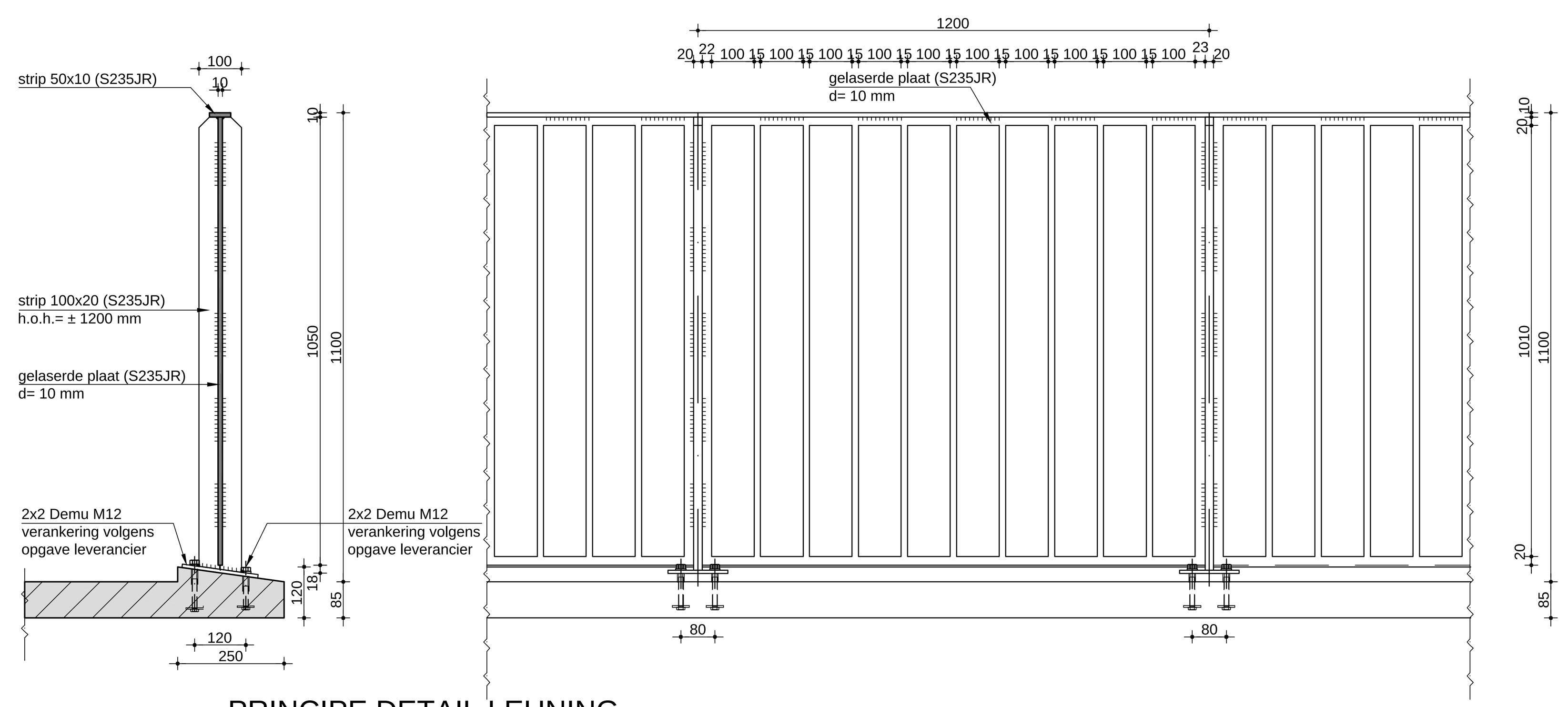

PRINCIPE DETAIL LEUNING

Inwendig geheide stalen buispalen

beton C20/25 | staal B 500 — maten t.o.v. N.A.P.

symbool	⌖	●	◑	◕	◔
diameter		Ø 168/178			
lengte		4.0 m			
aantal		12			
paalpunt		48.50 m			
afhakhoogte		52.50 m			
wapening		4∅12			
Nrd		105 kN			

Constructie-staal

sterkteklasse profielen	S235JR
sterktekl. kokers/buizen	S275JR
kwaliteit bouten	8.8
kwaliteit ankers	4.6
min. lasdoorsnede	a = 4 mm
conservering bi:	n.v.t.
conservering bui:	Coating Interpron D1036 Textura, RAL 9006,S2306G

Lijmankers

verankeringslengten

∅24	gat Ø 28 - 210 mm
∅20	gat Ø 24 - 170 mm
∅16	gat Ø 18 - 125 mm
∅12	gat Ø 14 - 110 mm
∅10	gat Ø 12 - 90 mm
∅ 8	gat Ø 10 - 80 mm

Betonconstructie

cement: CEM III/B 42,5 LH HS

max. korrel: D = 31,5

ontkistingssterkte: 25 N/mm²

afmeting element in mm (bxh of dikte) — pelmaat (indien van toepassing) — betonkwaliteit — milieuklasse — A — opgelegde belasting — dekking boven / onder in mm resp. voor / achter in mm

volgens NEN-EN 1992 - 1-1 en 206-1

Betonstaal

staven: B500 B ∅

netten: B500 A ∅

- 1e laag van boven
- 2e laag van boven
- 2e laag van onder
- 1e laag van onder

Maatvoering

Alle maten zijn in millimeters tenzij anders aangegeven

alle maten in het werk controleren !

0 1 2 5m

Wijzigingen

wijz. :	A	opmerkingen verwerkt	SKI	d.d. : 22-06-2018
wijz. :	B	opmerkingen verwerkt	SKI	d.d. : 28-06-2018
wijz. :	C	brugbreedte aangepast	SKI	d.d. : 02-06-2018
wijz. :	D	wildroosters verwijderd en conservering aangepast	SKI	d.d. : 18-07-2018
wijz. :	E			d.d. :

CASTERMANS ENGINEERS
adviesbureau voor bouwconstructies en bouwtechniek

Hoeve Het Broek
Waterrijk 1
6247 CL Gronsveld

043 - 60 80 300
www.castermans.nl
info@castermans.nl

RECREATIEPLAN KASTEEL ETZENRADE

TE JABEEK (GEM. ONDERBANKEN)

CONSTRUCTIE OVERZICHT BRUGGEN 1, 2 EN 3

projectleider : ir. Lou Castermans	schaal : 1:50 / 1:10	project nr. :	18.133
constructeur : Hassan Al Helo, ing.	1e versie : 13-06-2018	tekening nr.:	B.02
tekenaar : Sandro Kirsch	fase : Omgevingsvergunning		TER CONTROLE

(EUROCODE) A0