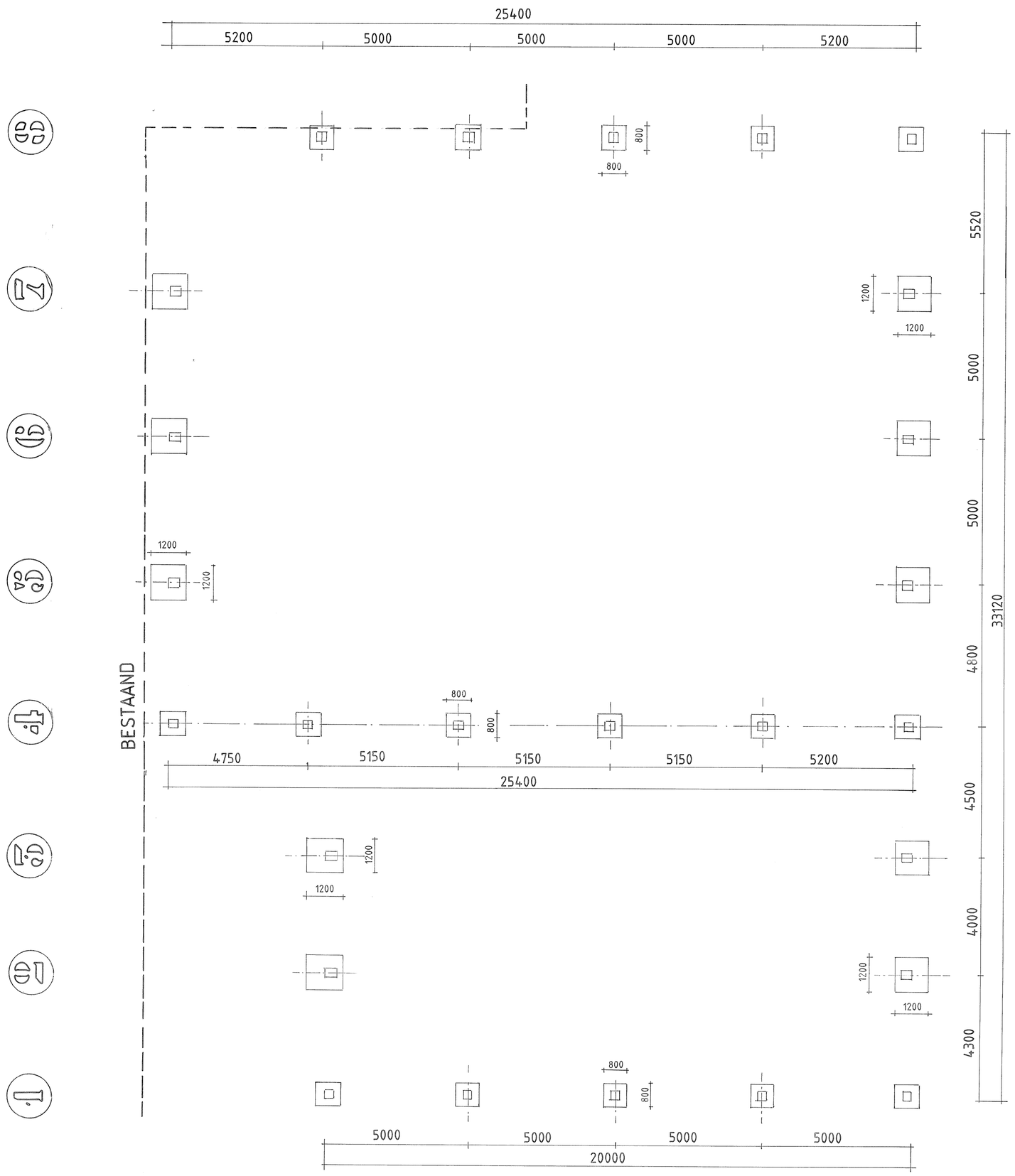

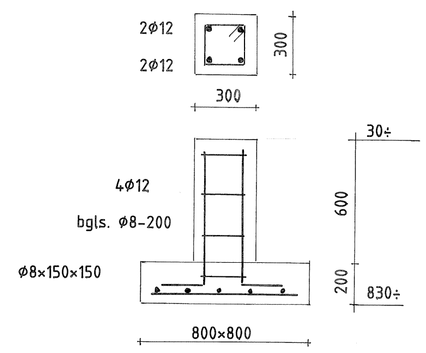

Poer kopgevel

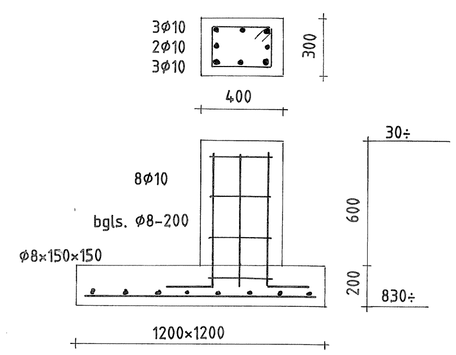

Poer tussenspant

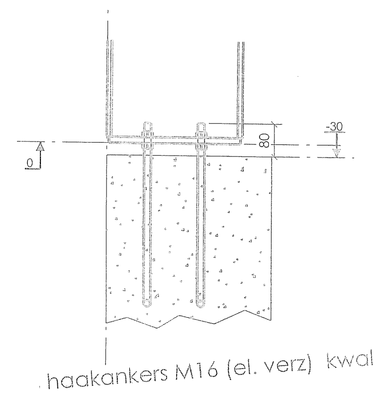

haakankers M16 (el. verz) kwaliteit 4.

Onderbouw

STEENBERGEN BOUWWERKEN

Milrooijseweg 41 | 5258 KG Berlicum | 073 503 2527

OPDRACHTGEVER: Landbouwbedrijf Sloetjes Heisterboomsedijk 9 7025CS Halle	BOUWLOCATIE: Heisterboomsedijk 9 7025CS Halle
DATUM: 16-10-2018 GEWIJZIGD:	PLAN VOOR HET BOUWEN VAN EEN: **Agrarische Bedrijfsruimte** **ONDERBOUW**
GETEKEND: J.v.H.	SCHAAL: 1:100 /1:20 | WERKNR.: 610-3