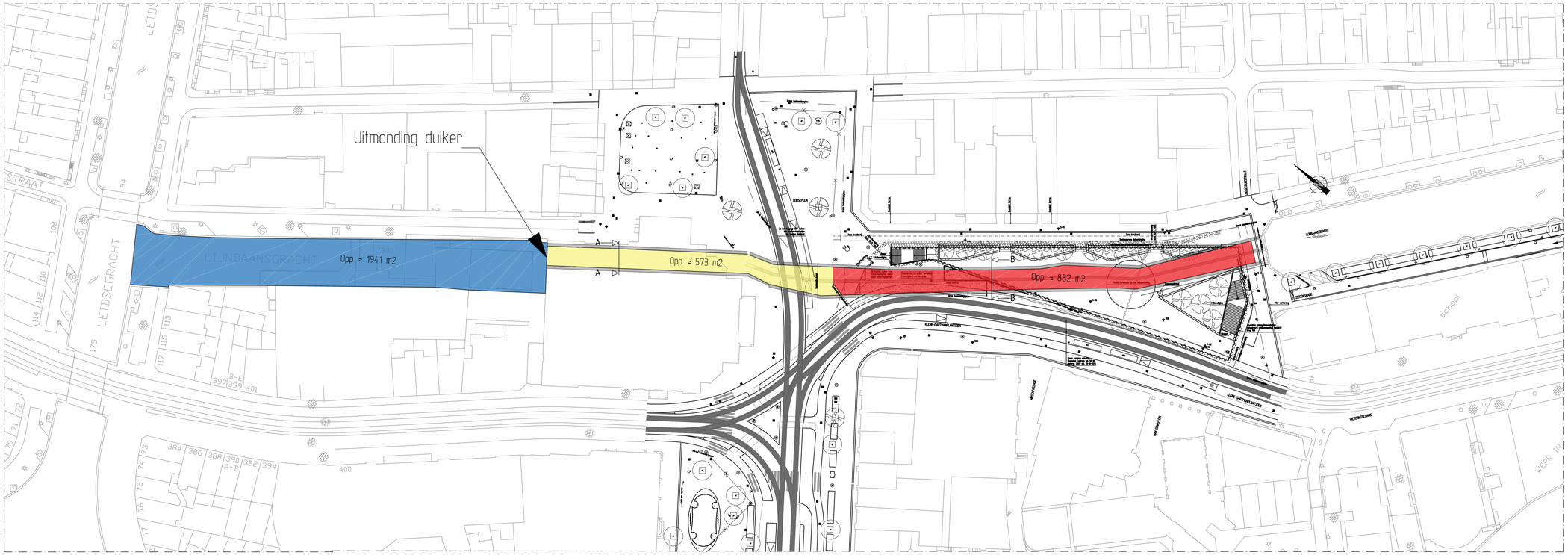

BOVENAANZICHT
SCHAAL 1 : 500

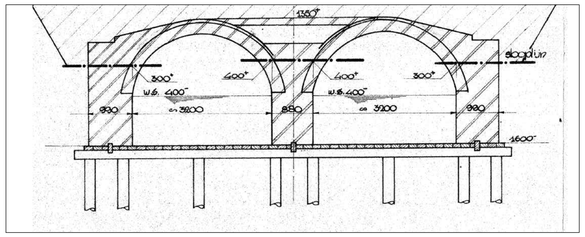

DOORSNEDE A-A

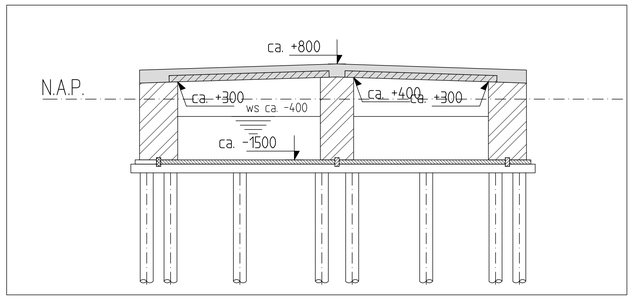

DOORSNEDE B-B
SCHAAL 1 : 50

Kentallen te dempen duikerdeel:
Lengte: ca 120 m
Breedte: 2 kokers a ca 3,0 m
Waterdiepte: 1,1 m

Te dempen duikerdeel: 882 m2

Te handhaven duikerdeel: 573 m2

Bestaand water

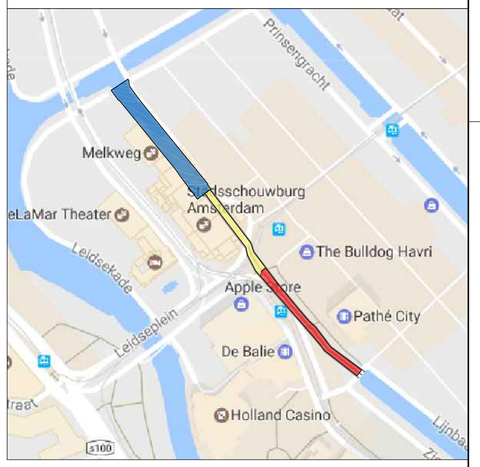

Gemeente Amsterdam
Ingenieursbureau

Ingenieursbureau

Weesperstraat 430
Postbus 12693
1100 AR Amsterdam
Telefoon: 020 2511111
Telefax: 020 2511199

Opdrachtgever:	Projectbureau Leidseplein		
Project:	Herinrichting Kleine-Gartmanplantsoen		
Onderdeel:	Dempen duiker verbinding		
Fase: Vergunningen		Behoort bij: Watervergunning	
Schaal: 1:500		Status: Definitief	
Opsteller: A. Altman	Goedgekeurd en vrijgegeven: E. v.d. Oord	Paraaf:	Datum: 13-10-2017 / Formaat: A0
Projectnummer: 30649	Tekeningnummer: 021	Bladnummer: 1	Aantal bladen: 1 / Wijziging: 0
Plotdatum: 13-10-2017	Documentnummer:	Auteursrechten voorbehouden	

Bestandsnaam: G:\Ether\2021-01-V0 Watervergunning.DWG