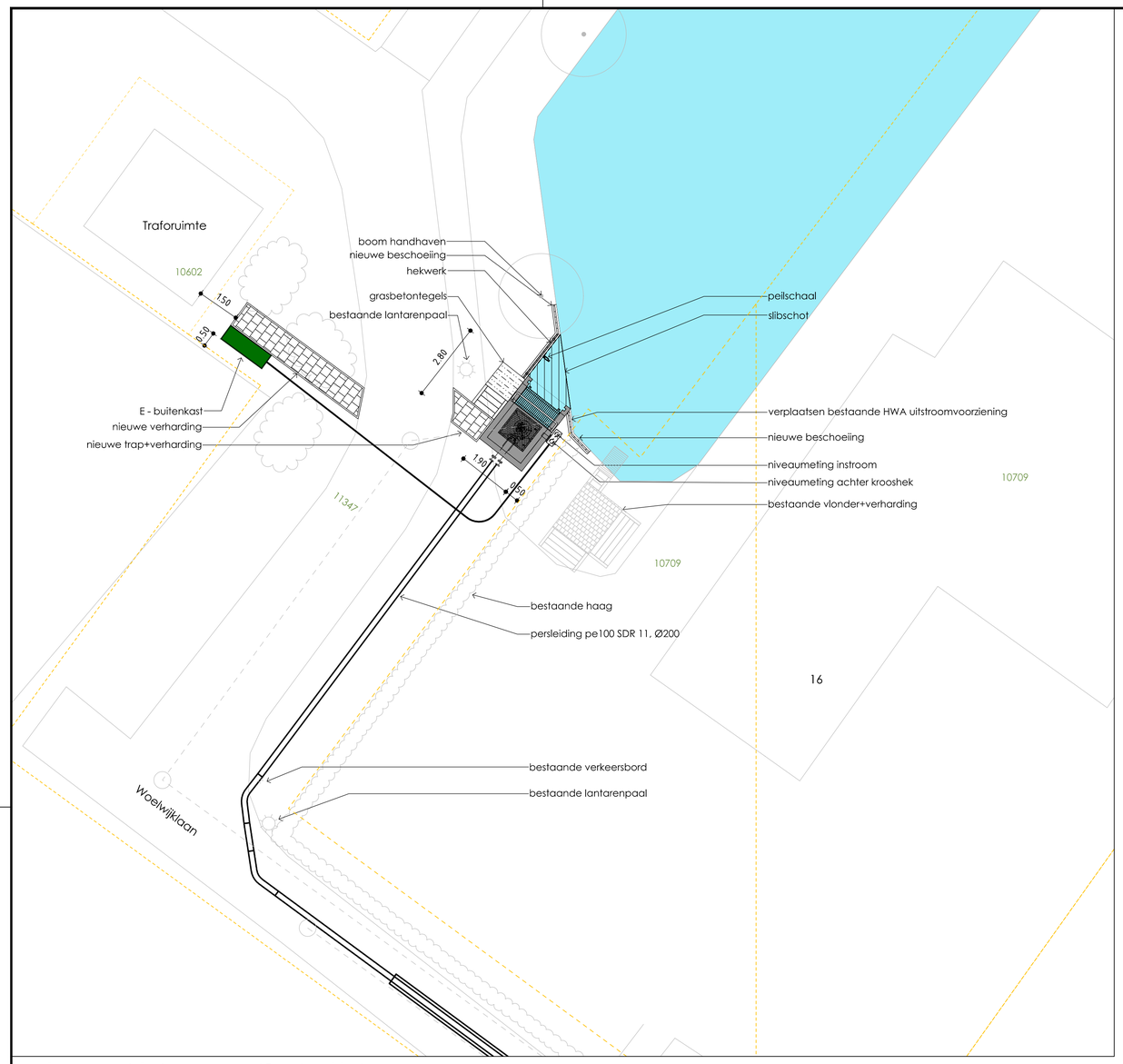

bovenaanzicht instroomput (Oranjepolder)
1:100

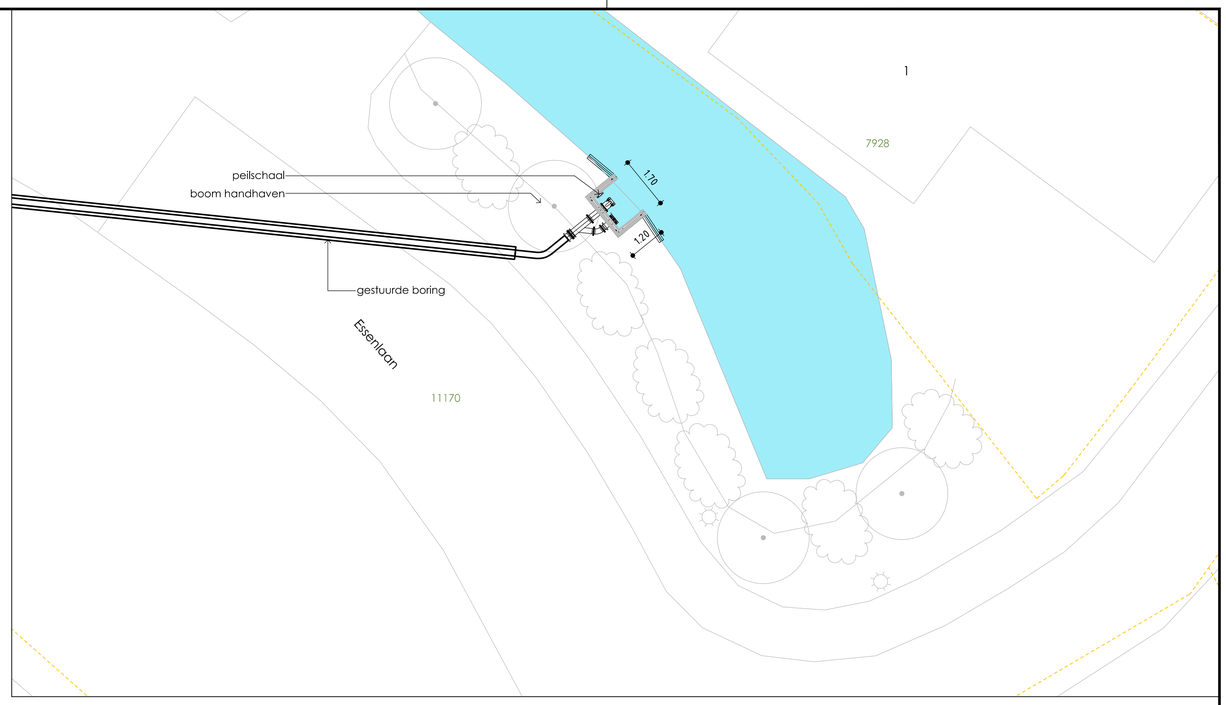

bovenaanzicht uitstroomput (boezem)
1:100

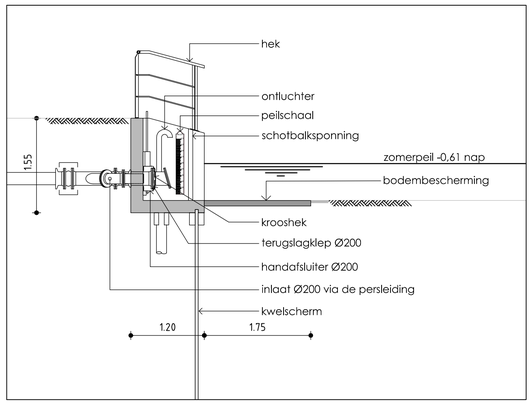

langsdoorsnede uitstroomput (boezem)
1:50

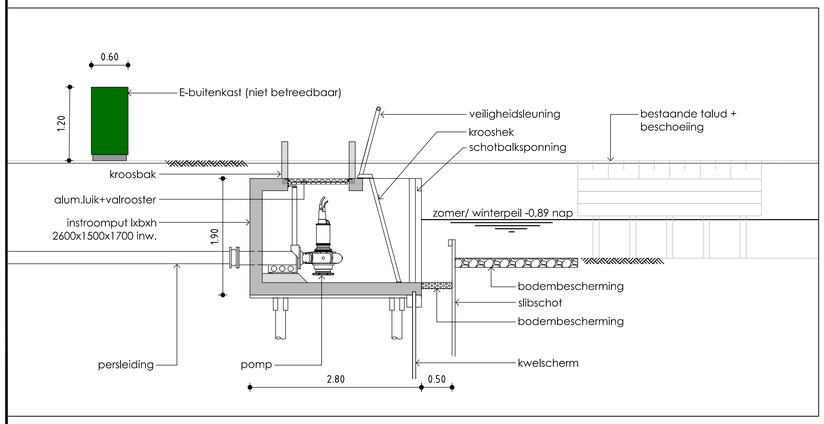

langsdoorsnede instroomput (Oranjepolder)
1:50

Foto beoogde locatie uitstroomput
(Essenlaan)

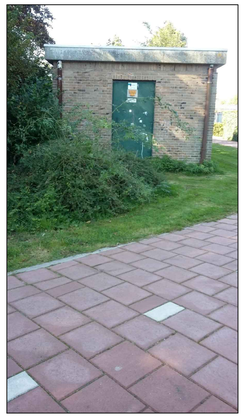

Foto beoogde locatie E- buitenkast
(Woelwijklaan)

Foto beoogde locatie intstroomput
(Woelwijklaan)

HWA Voorschoten

wijz.	omschrijving:	get.:	d.d.:

Oranjepolder; nieuwbouw gemaal Woelwijklaan
referentietekening
aanzichten, doorsneden, en Foto's

Hoogheemraadschap van Rijnland
Archimedesweg 1 2333 CM Leiden
tel 071-3063063 fax 071-5123916
E-mail post@rijnland.net www.rijnland.net

behoort bij:

tekenaar	controleur	controledatum	constucteur	controledatum
Goran Rahim				

schaal	status	datum tekening	Formaat
100/ 50	VOORLOPIG	08-08-2017	A3

GIS code	tekeningnummer	bladnr
108-036-00022	108 4C36 022 010	01