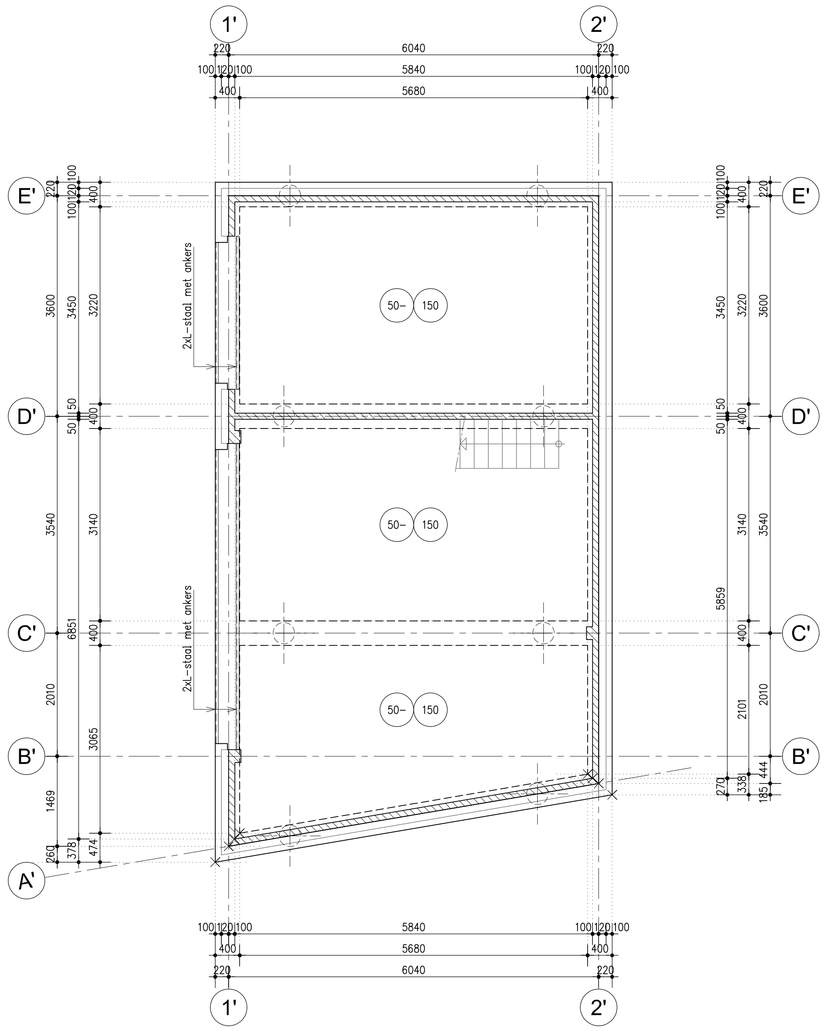

Overzicht Fundering en Begane grondvloer

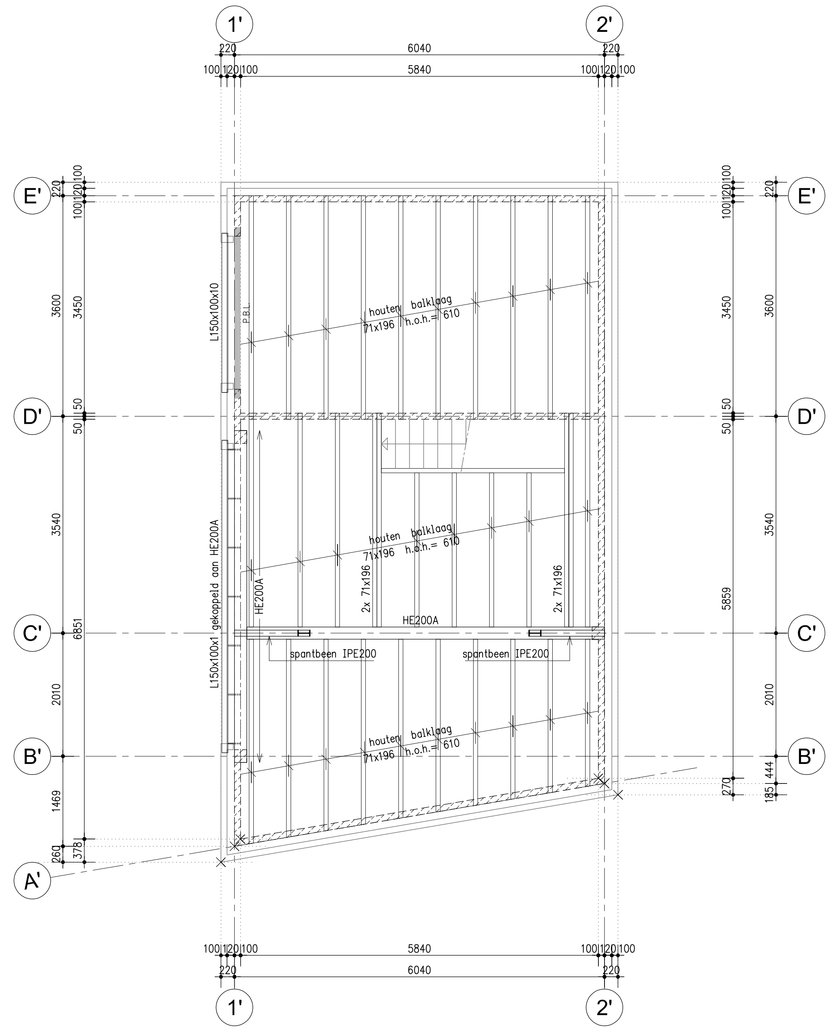

Overzicht Zoldervloer

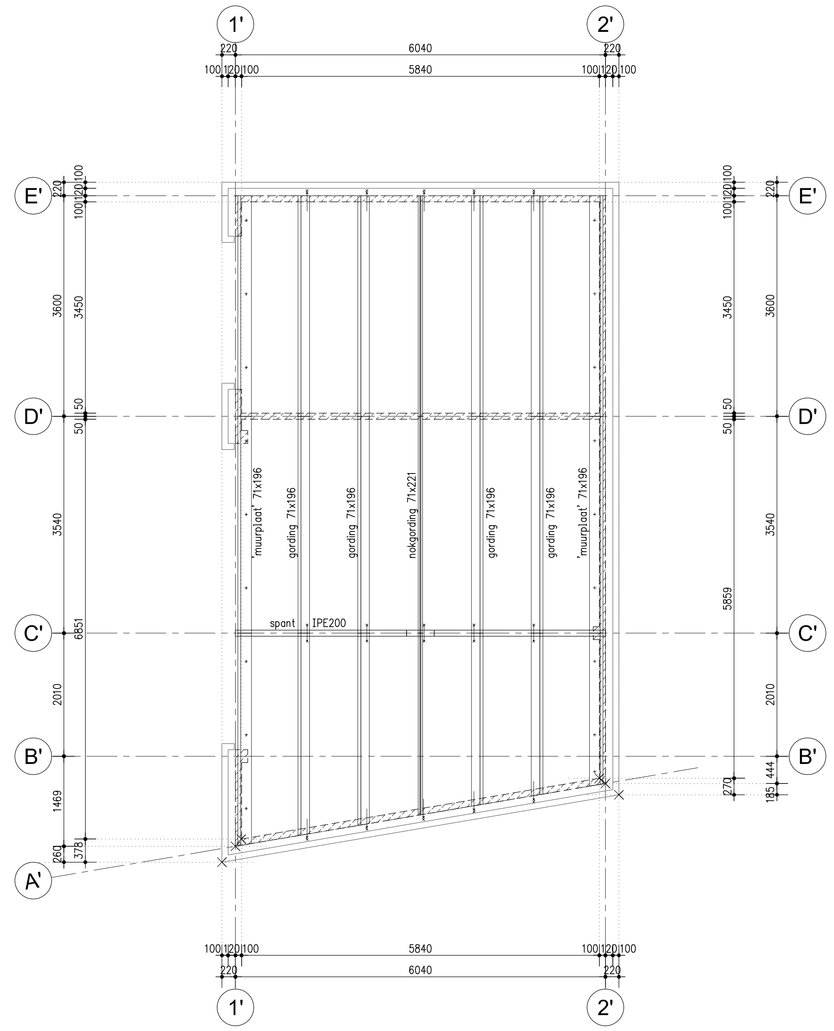

Overzicht Dakconstructie

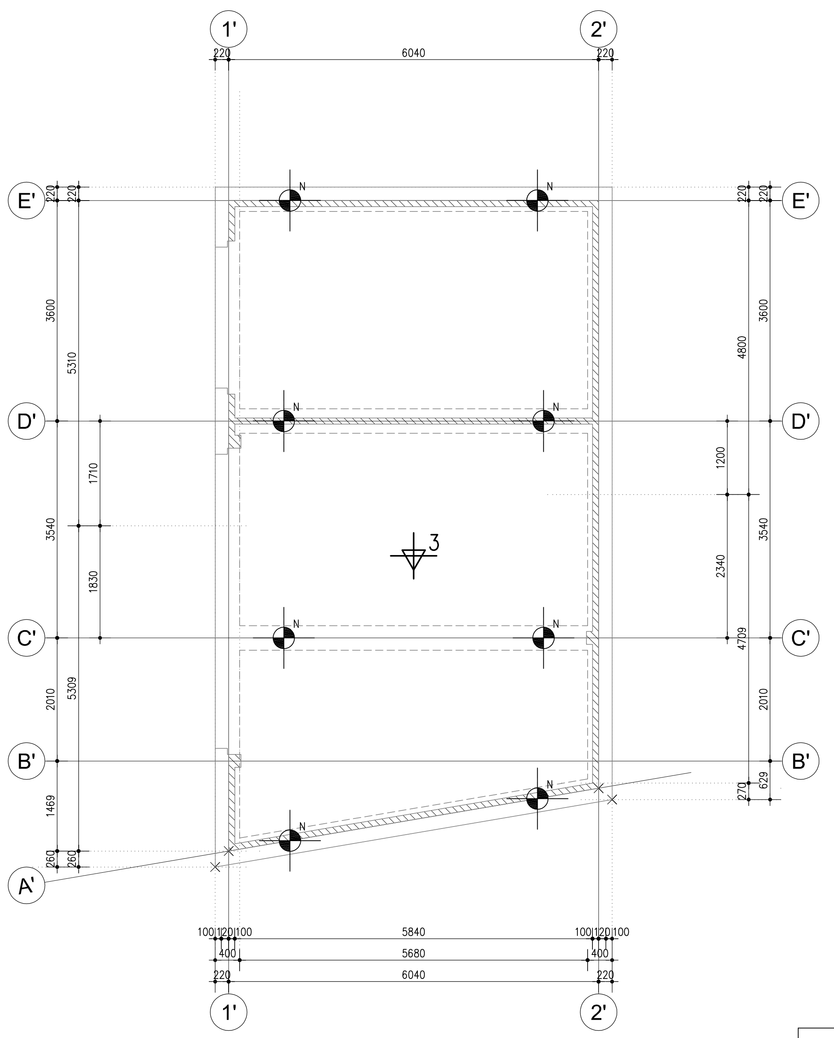

Palenplan VOORLOPIG

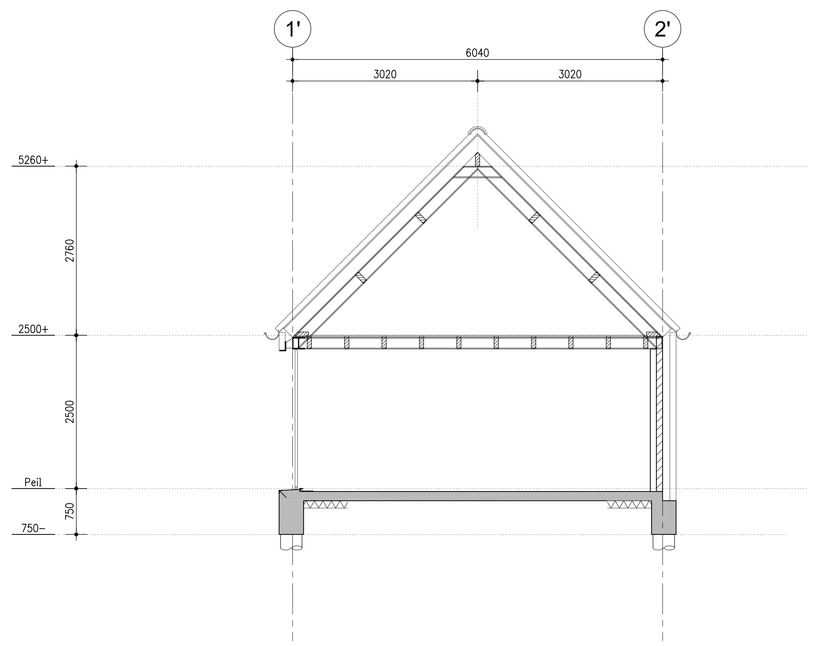

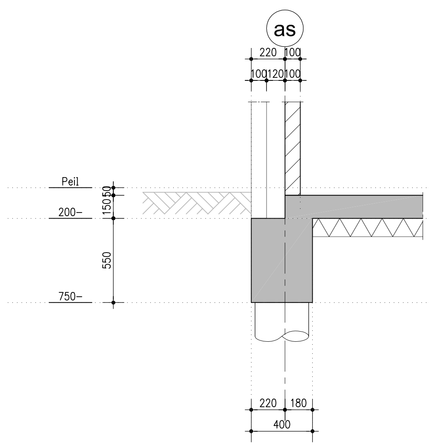

dsn B1

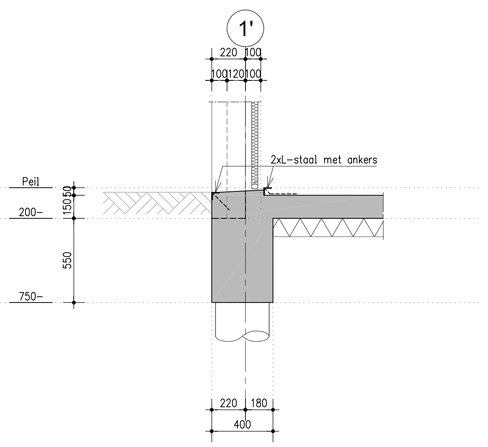

dsn B2

palenstaat betonschroefpalen						
aan-duiding	afmeting in mm	onderkant fundering t.o.v. NAP	paalpunt diepte t.o.v. NAP	paal lengte	netto rekenwaarde paaldraagkracht	aantal
					375 kN	8

RENVOOI:

- 3 — nog te maken sondering
- 50- 200 — in het werk gestorte vloer; vloerdikte in mm; bovenkant vloer in mm t.o.v. Peil ,
- overspanningsrichting geisoleerde kanoalplaatvloer
- dragend metselwerk
- gevelmetselwerk
- P.B.L. — prefab. betonlatei volgens opgave leverancier
- muurplaatverankering
- koppeling gording-spant (b.v. middels aangelaste strips)
- opwaaianker

Gemeente Breda

Bijlage 12 bij besluit
Z2018-002655-V1

V&L

Staalconstructies:
-In te storten ankers t.b.v. staalconstructie volgens tekeningen leveranciers.
-Profielstaal warmgewalste buis- en kokerprofielen : S355J2H (Fe 510 D)
-Profielstaal overige: S235JR (Fe 360 B).
-Alle liggers uitvoeren met gaffelopleggingen en koppelingen t.b.v. kipstabiliteit en excentrische belasting.
-Bouten minimaal klasse 8.8.
-Conservering conform bestek.
-Nadere uitwerking principe details conform detailberekening leverancier staalconstructie; i.o.m. hoofdconstructeur.
-Voor aan te brengen voorzieningen (gaten, ankers, strippen, hulpprofielen e.d.) ten behoeve van aan te sluiten bouwkundige constructies zie tekeningen architect.

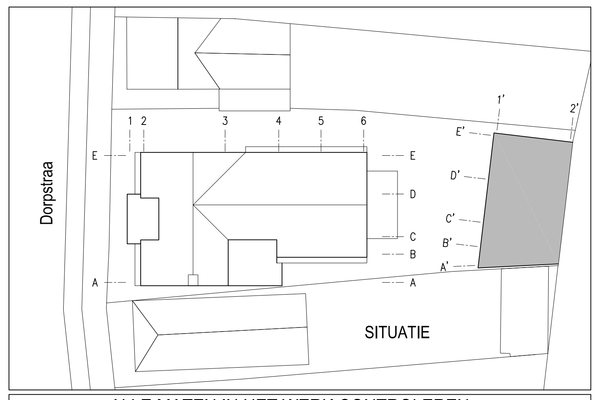

ALLE MATEN IN HET WERK CONTROLEREN

rev.	datum	omschrijving	get.	gez.
G				
F				
E				
D				
C				
B				
A	18-04-2018	-opmerkingen architect verwerkt	J.v.A.	B.v.R.
0	11-04-2018		J.v.A.	B.v.R.

projectnaam	2 seniorenwoningen Dorpstraat 87 te Ulvenhout	fase	Bouwaanvraag
		status	Definitief
omschrijving	Palenplan, Fundering en Begane grondvloer, Zoldervloer en dakconstructie Garage	schaal	1:50 / 1:20
		form.	A0
opdrachtgever	Familie Dickhoff	proj.nr. 2017082	tekening nr. CB-03

R² Constructie Adviesbureau B.V.
Jan van Pollanenkade 26a1
4811 KM Breda
tel.: 076-5151603
email: info@R2CA.nl
CONSTRUCTIE ADVIESBUREAU B.V.