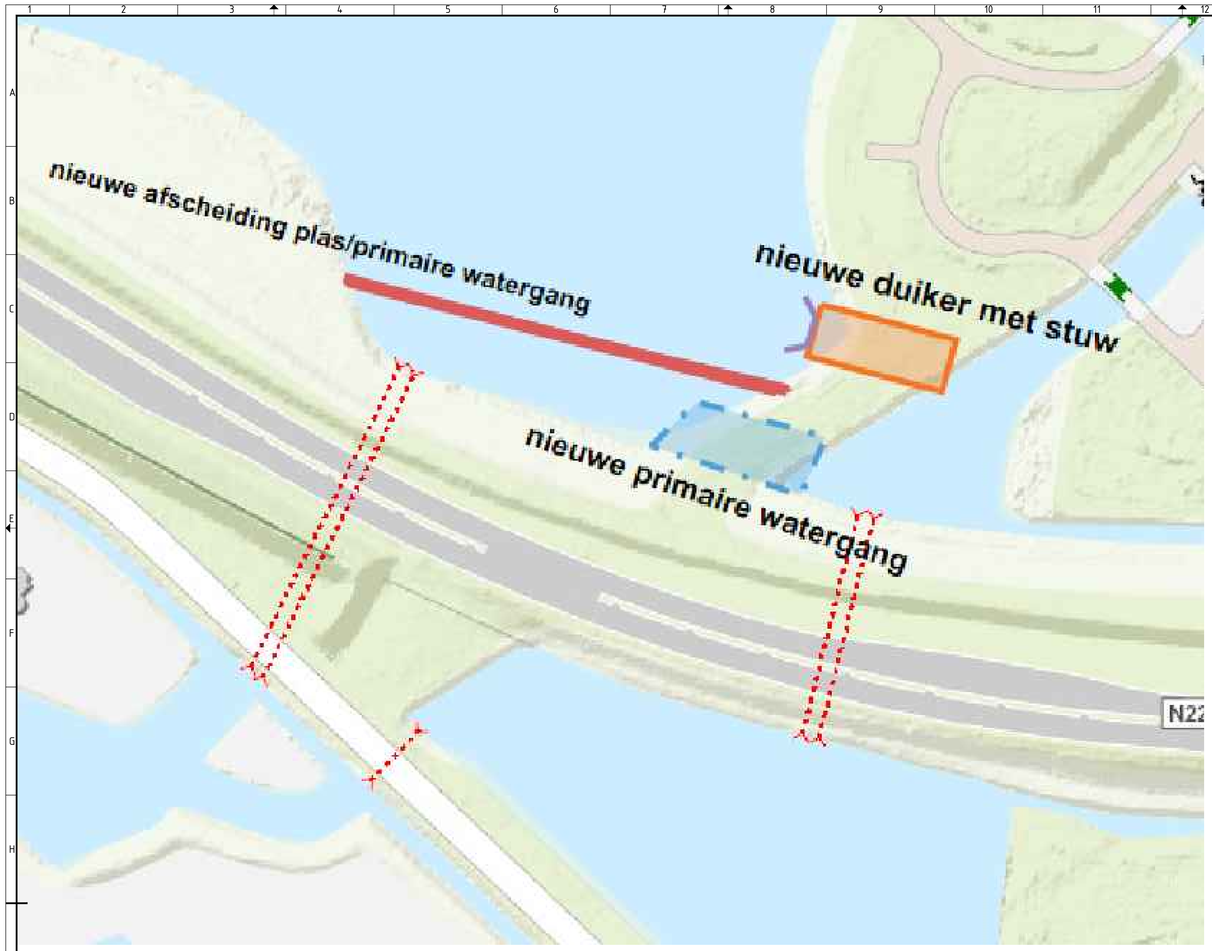

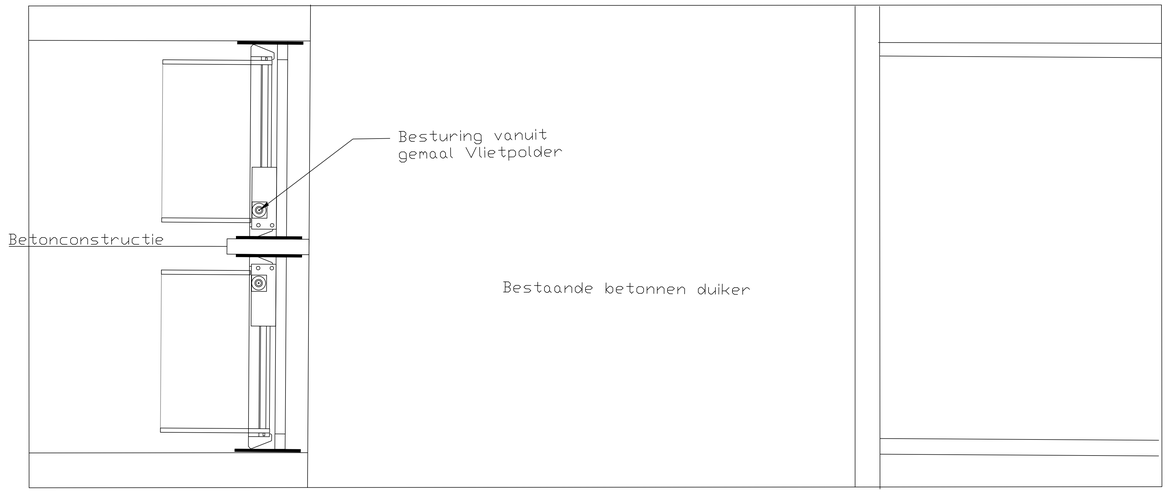

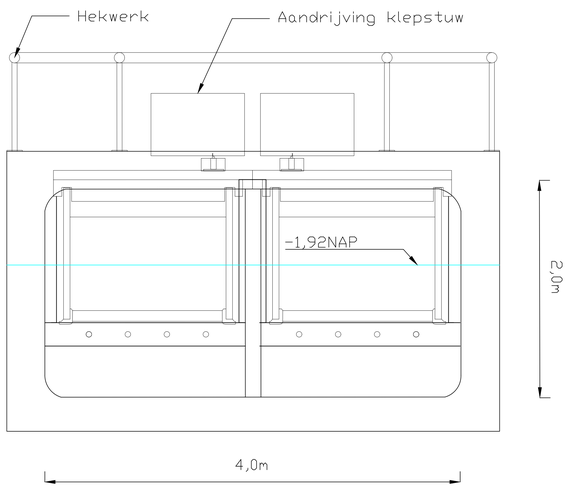

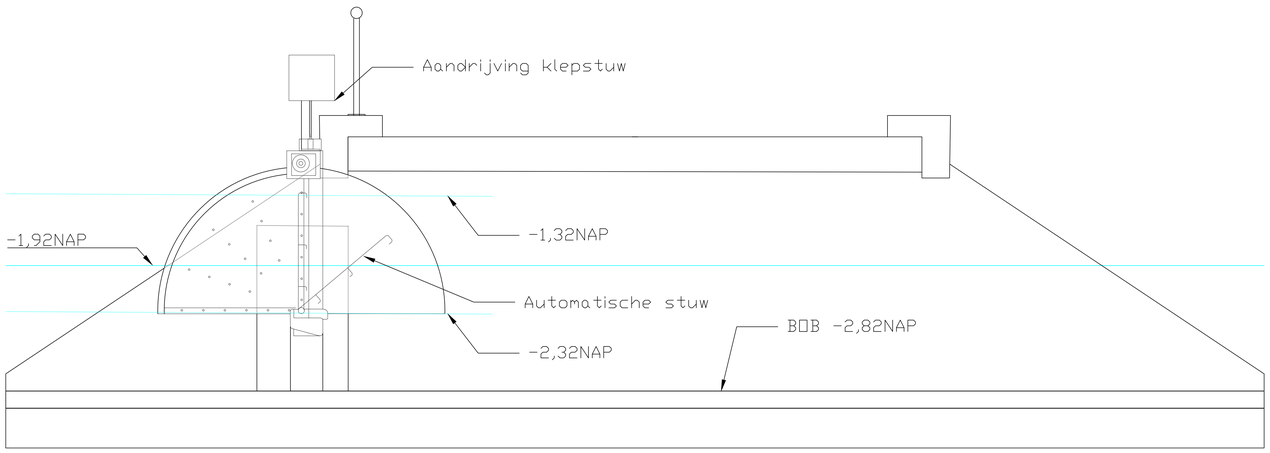

- maten in mm., tenzij anders aangegeven
- hoogtematen in m. t.o.v. NAP

WIJZ.	DOOR:	OMSCHRIJVING WIJZIGING:	DATUM WIJZIGING:

Hoogheemraadschap van Delfland

Sector: Projectmanagementbureau (PMB)
Team: VW
Contact adres: POSTBUS 3061, 2601 DB, DELFT www.hhdelfland.nl

Uitvoeringsprogramma 2017

Locatie: Diverse knelpunten
Onderwerp: Verbetering Watersysteem
Soort tek.: Principetekening

Status: Principe

	Naam:	Datum:	Par.:
Getekend:	WvH	feb. 2018	
Gecontroleerd:	AV	feb. 2018	
Projectleider:	MdJ	feb. 2018	
Opdrachtgever:	HH Delfland		

Schaal: divers
Contractnr.
Formaat: A0
Prj.-nr.:
Archiefnr.

W:\WvH\UitvoeringsprogrammaWaterlogen\18020_Uitvoeringsprogramma2017.dwg

Copyright gedeelte 1 t/m 4 van toepassing op het auteursrecht van de Stichting CIRO, Postbus 2008, 2600 CA Delft, Copyright 2 t/m 5 van toepassing op het auteursrecht van de Hoogheemraadschap van Delfland