verdiepingsvloer

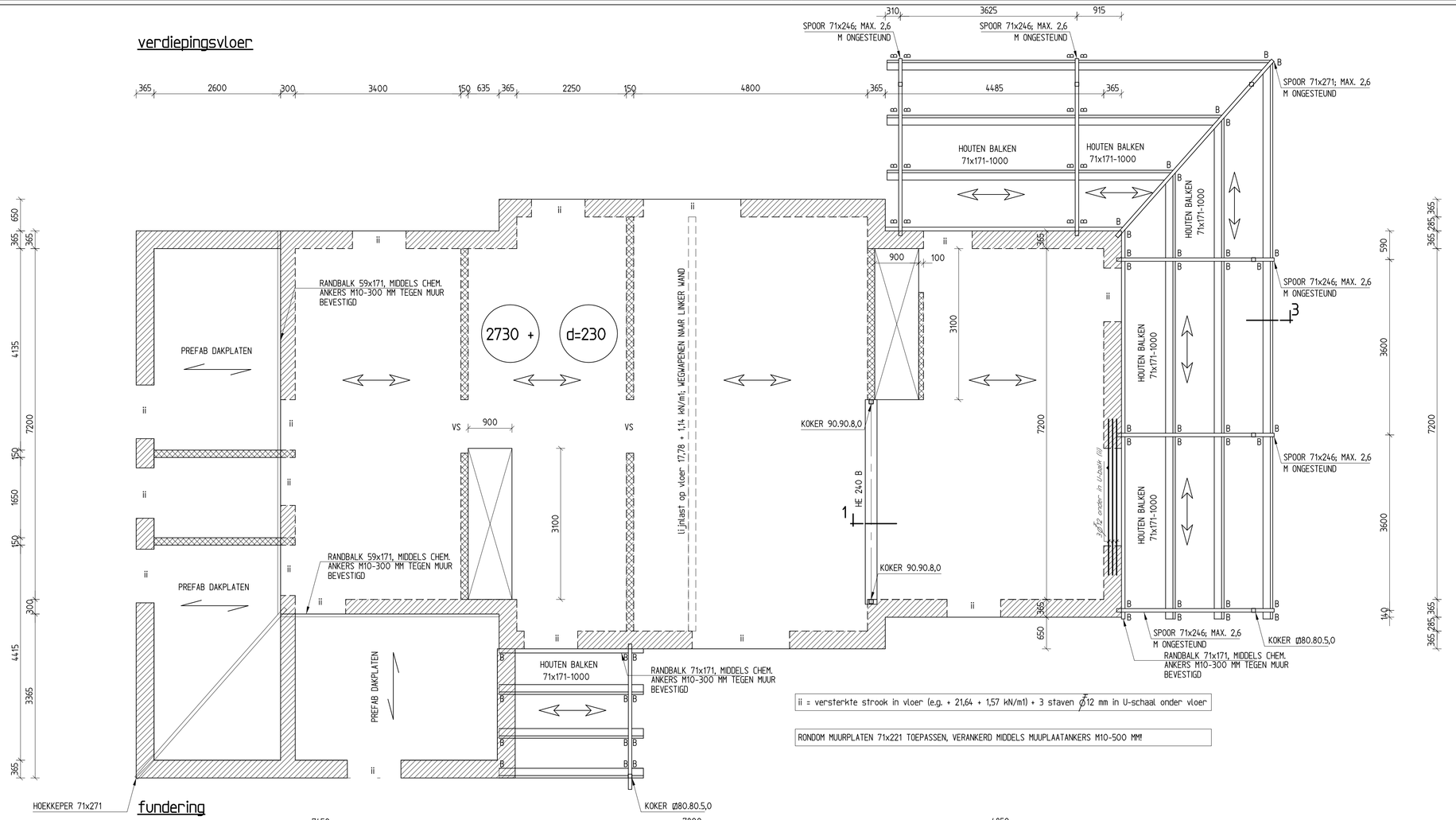

fundering

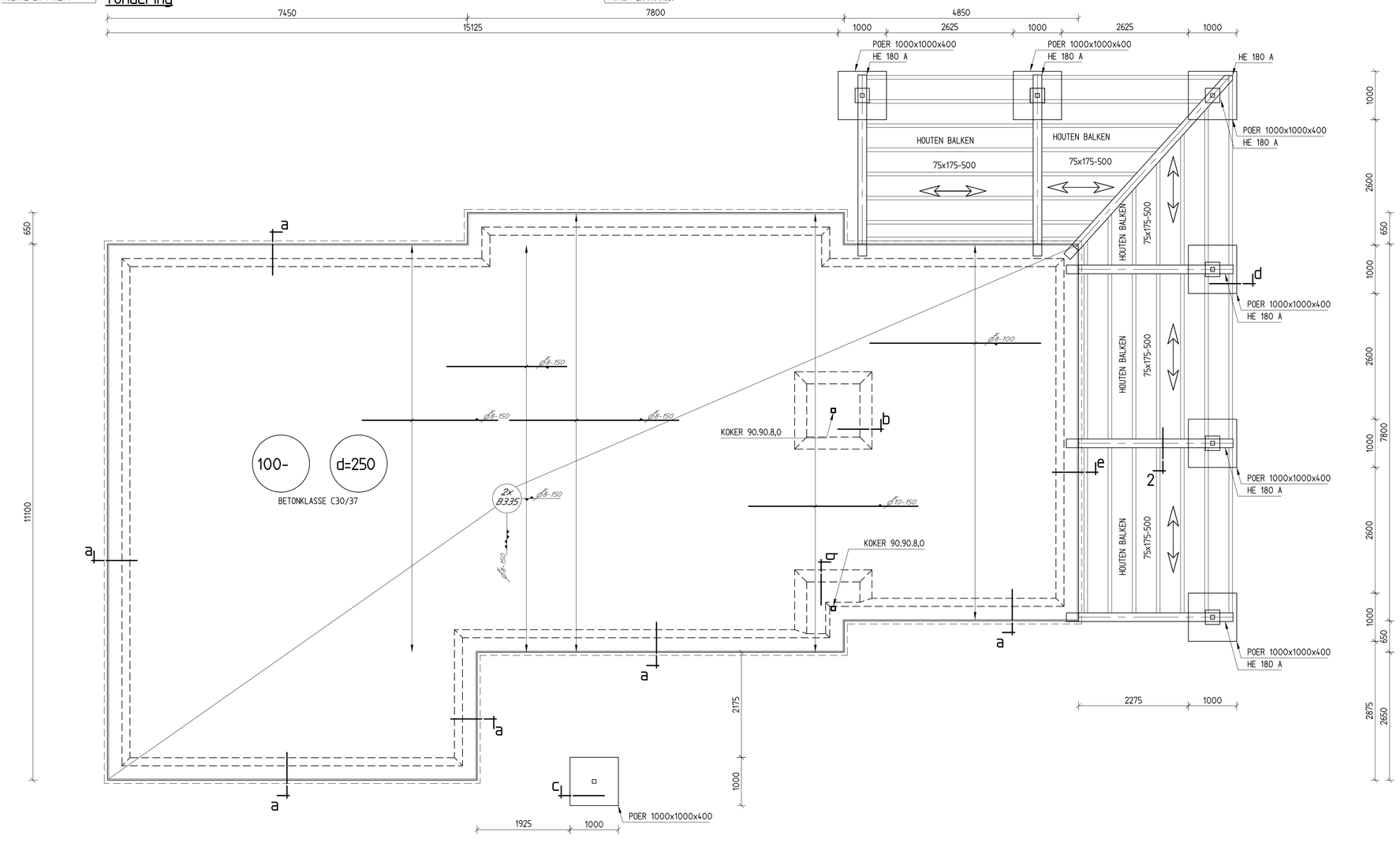

kapplan

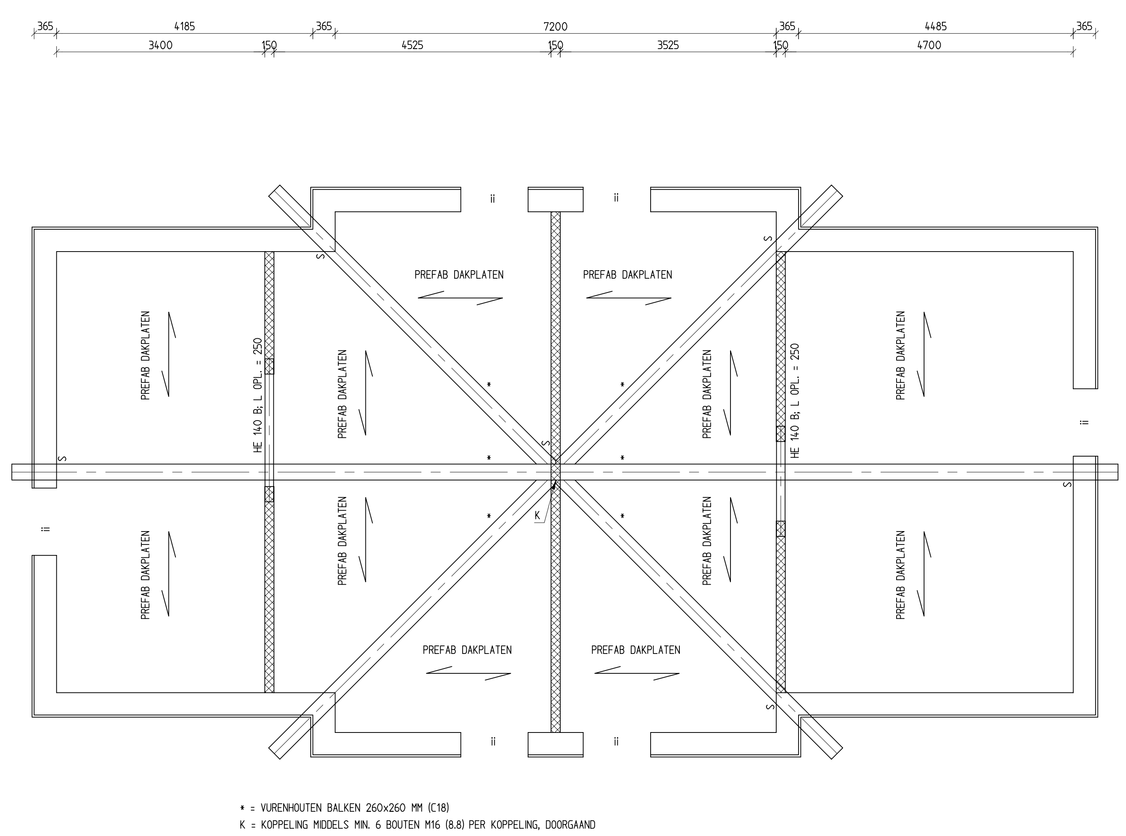

* = VURENHOUTEN BALKEN 260x260 MM (C18)
K = KOPPELING MIDDELS MIN. 6 BOUTEN M16 (8.8) PER KOPPELING, DOORGAAND

drsn. 1 (1:10)

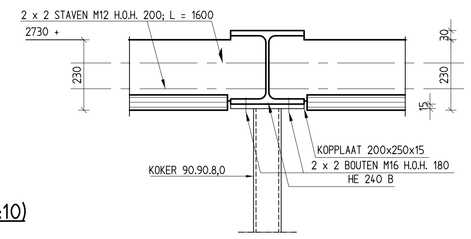

drsn. 2

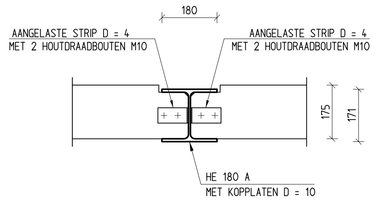

principe steunen t.p.v. kilkeper (1 x uitvoeren per kilkeper)

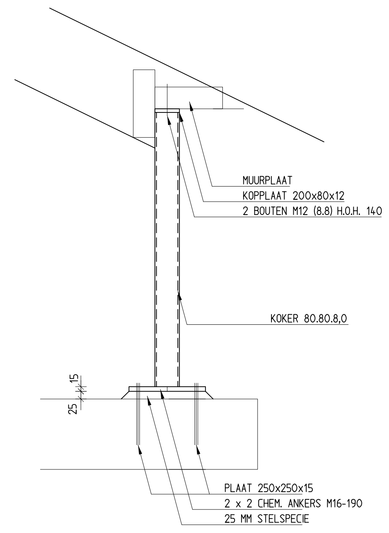

drsn. 3 (1:10)

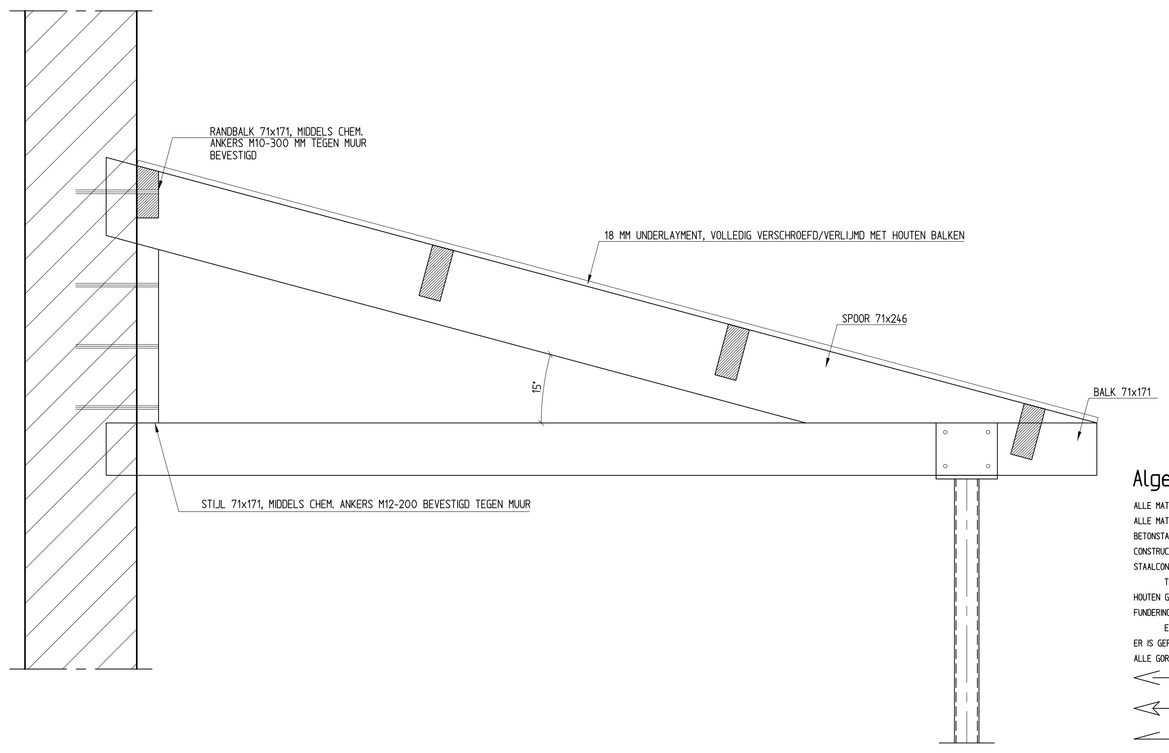

Algemeen:

ALLE MATEN IN MM
ALLE MATEN IN HET WERK CONTROLEREN
BETONSTAAL Fe8 500
CONSTRUCTIESTAAL S235; ALLE LASSEN D = 5; BOUTKWALITEIT 8.8
STAALCONSTRUCTIES IN AANRAKING MET BUITENLUCHT IDUS OOK IN SPOVAO
THERMISCH VERZONKEN; NIET CONTROLEERBARE DELEN BEHANDELEN MET EPOXY VERF
HOUTEN GORDINGEN UITVOEREN IN OPGEGEVEN GESCHAAFDE MAAT
FUNDERING AANLEGGEN OP VASTE GRONDSLAG, INDIEN DEZE NIET AANWEZIG IS GRONDVERBETERING TOEPASSEN TOT OP VASTE GRONDSLAG E.E.A. VOLGENS GRONDRAPPORT VAN DLK GEO- EN MILIEUTECHNIEK B.V. 2418.01.
ER IS GEEN KIND MET EEN DAK ZONDER GRIND
ALLE GORDINGEN CONSTRUCTIEF VERSPLIKEREN MET DE DAKPLATEN
SPANRICHTING KANAALPLAAT
SPANRICHTING BREEDPLAATVLOEREN
SPANRICHTING SYSTEEMDAKPLAAT
DILATATIEVOEGEN IN GEVELMETSELWERK VOLGENS OPGAVE FABRIKANT
ALLE BETONBLOKKEN METSELWERK DRUKSTERKTE 15,0 N/MM2; REPR. DRUKSTERKTE MORTEL = 7,5 N/MM2
HOUTKLASSE C18
ALLE BUITENMUREN POROTHERM S8, EERSTE LAAG ONDER BREEDPLAATVLOER UITVOEREN IN KALKZANDSTEEN, DRUKSTERKTE 20 N/MM2.
MUURPLATEN 71x246 TOEPASSEN, VERANKERD MODELS MUURPLAATANKERS M10 H.O.H. 0,5 M
VS = VERSTERKTE STROOK IN VLOER; PL = PREFAB BETONLATEI BOVEN GEVELOPENING; RV = RAVELING IN VLOER VLGS. OPG. LEV.
GRONDVERBETERING EN/OF VERDIEPTE AANLEG ONDER FUNDERING VOLGENS OPGAVE FUNDERINGSADVIES/SONDERINGSONDERZOEK

ALLE H-, U EN I LIGGERS VOORZIEN VAN KOPPLATEN D = 12 MM TENZIJ ANDERS VERMELD
INDIEN BENODIGD ONDER VERSTERKTE STROKEN PREFAB BETONLATEEN TOEPASSEN T.B.V. OPVANG METSELWERK ONDER VLOER.

betondekking (in mm) op buitenste wapening				
	vloeren	wanden	stroken	kolommen
binnen	15	25	25	30
buiten	25	25	30	35
onzichtbaar	30	30	35 (IBO BIJ FOLIE)	40
betonkwaliteit:	C20/25	milieuklasse XC3		
betonstaal:	Fe8 500	cons. geb. S2		

B = BALKSCHOEN
H = HAAKANKER
S = STORMANKER

drsn. a

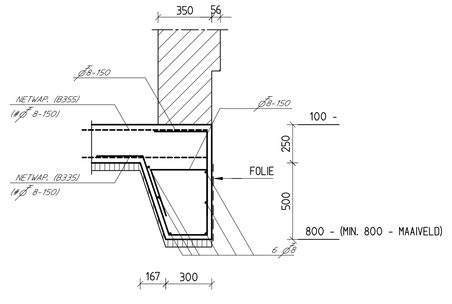

drsn. b

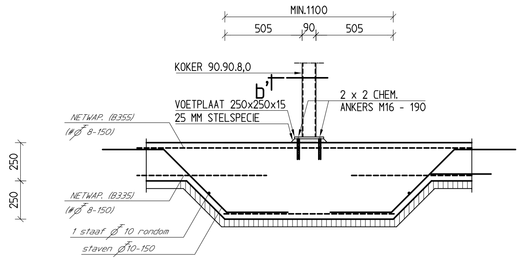

drsn. b' (1:10)

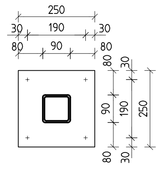

drsn. c

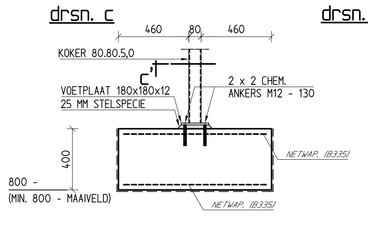

drsn. c'

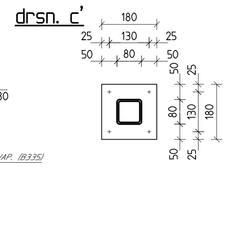

drsn. d

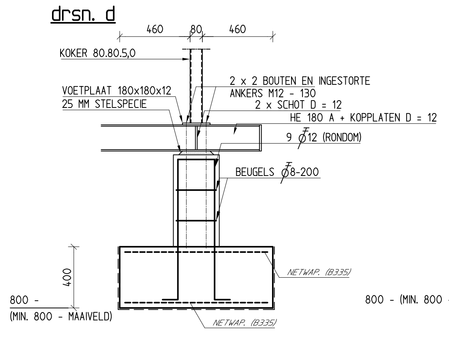

AANLEGGEN OP VASTE GRONDSLAG; POER ONDER WATER VOLLEDIG WATERDICHT BEKLEDEN

drsn. e

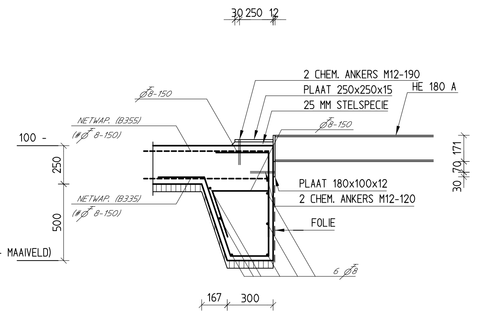

VOORLOPIG

project nummer: 5307 tekening nr: 400

RENCO SIPS
CONSTRUCTIEVE BEREKENINGEN

Meerhoeve 54a
6573 JL Gaste
Tel.: 048 403 46 84
Fax.: 048 403 46 94
Mob.: 06 465 756 11
info@rencosips.nl
www.rencosips.nl

opdracht : Nieuwbouw groepsaccommodatie Schatberg te Sevenum
Entergraven - Van Gelder B.V.
J.P. Broekhovenstraat 36, 8081 HC Elburg

getekend door : R.S.

schaal : 1:50 / 1:20 opmerking : maten in mm

datum : 20-06-2017 gewijzigd. : 19-07-2017