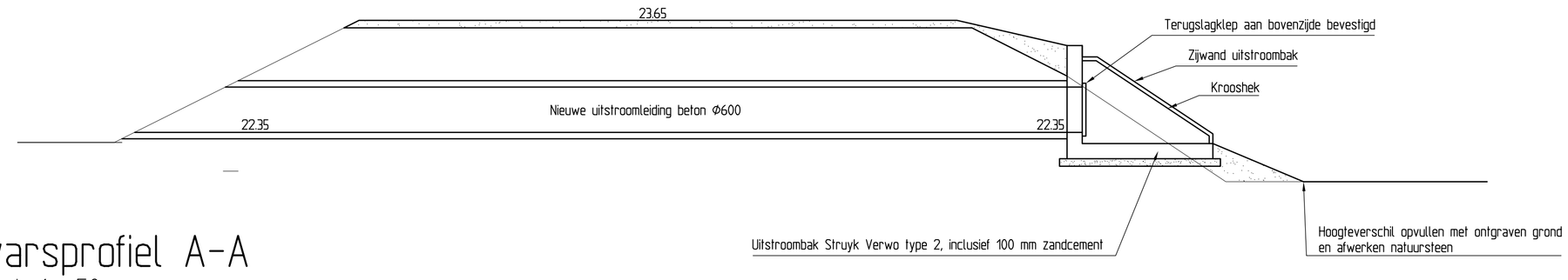

Dwarsprofiel A-A

schaal: 1 : 50

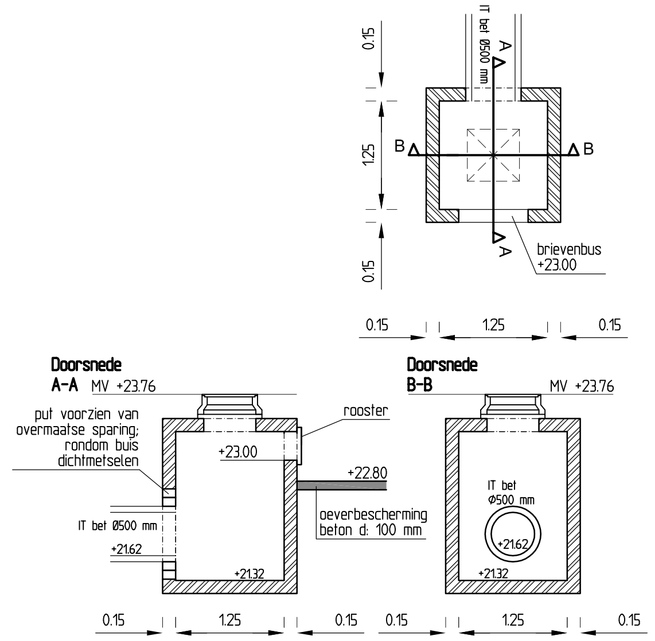

Detail rioolput 012704

schaal: 1 : 50

Legenda

	Overbescherming - beton - dikte: 100 mm
	Overbescherming - natuursteen keien, gesteld in specie
	Duiker - beton - gewapend
	Uitstroombak
	Rioleningsput - 1250x1250 mm
IWA	Riolering - infiltratieriool - beton Ø500 mm - grijs
41.2 m bet IT Ø500	Stroomrichting riolering incl. materiaal en diameter
+2188	Nieuwe bob-hoogte

RA infra
advies- & ingenieursbureau

RA infra BV
Den Dries 4 5552 CL
Valkenswaard
Telefoon: 040-2076163
www.rainfra.nl

Gef.	: TGE
Gec.	: CTH
Datum	: 08-12-2017
Doc. nr.	: 17008.1 WVT01
Rev.	0

GEMEENTE VALKENSWAARD

Afdeling Ruimtelijke Ontwikkeling en Economie

Onderwerp :

Afkoppelen hemelwater Kreijenbeek
Watervergunningstekening

File	17008.1 WVT01-0	A	B	C	D	E
Datum	08-12-2017					
Getekend	RA infra					
Schaal	1:500	Afdeling Ruimtelijke Ontwikkeling en Economie			Tek.nr. 17008.1 WVT01	
Papierform.	A0	Kad. gemeente Valkenswaard			Seclie	Blad 1
		x:	y:	rotatie-hoek:		