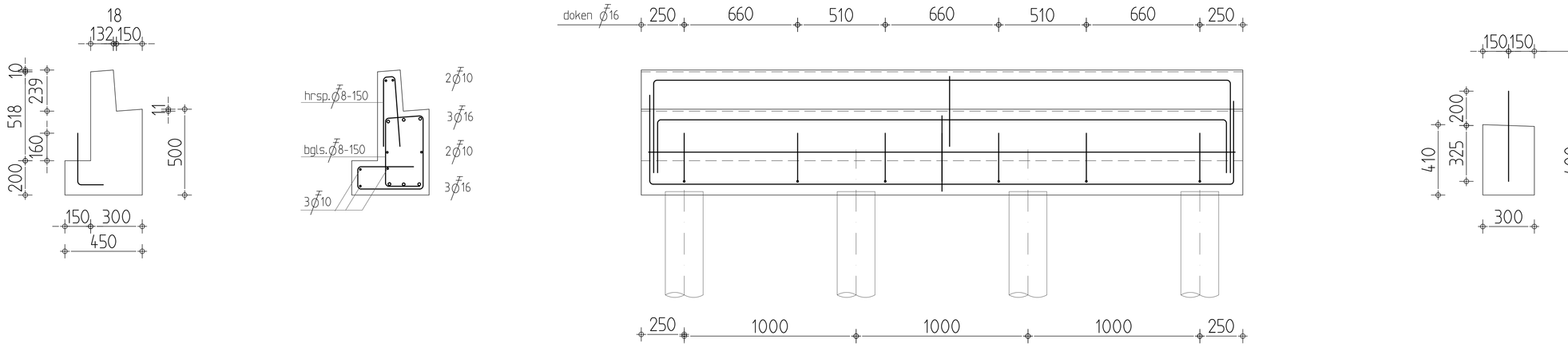

LANDHOOFD

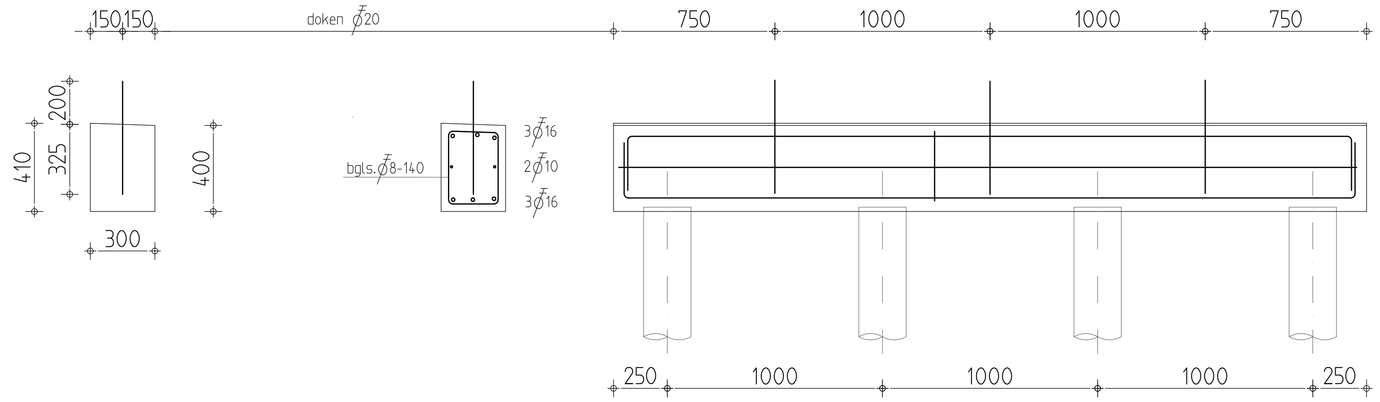

KESP

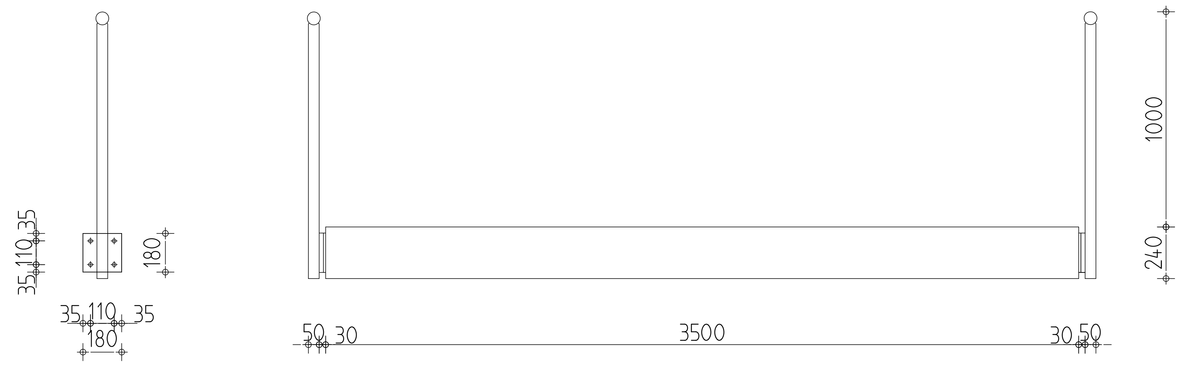

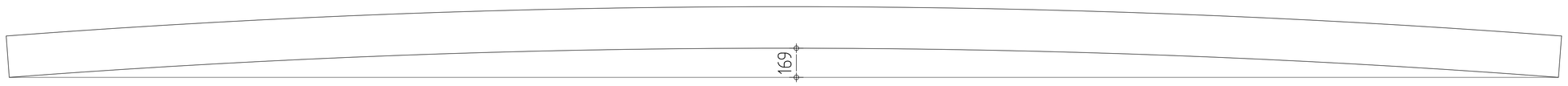

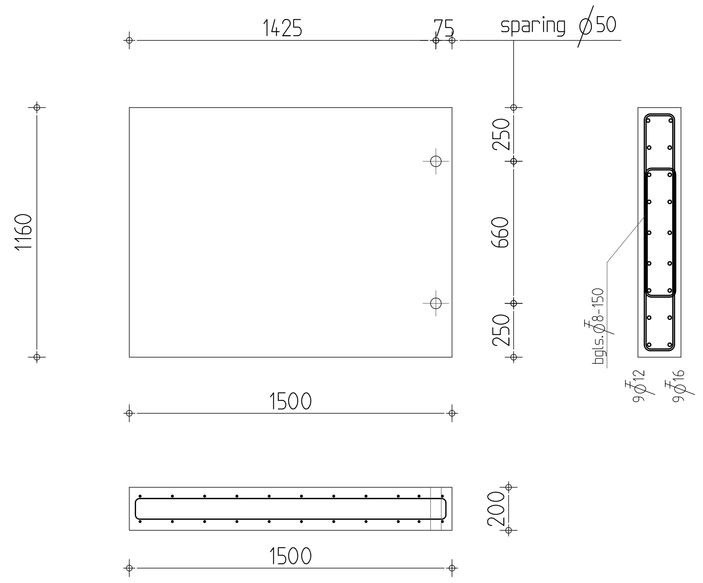

STOOTPLAAT

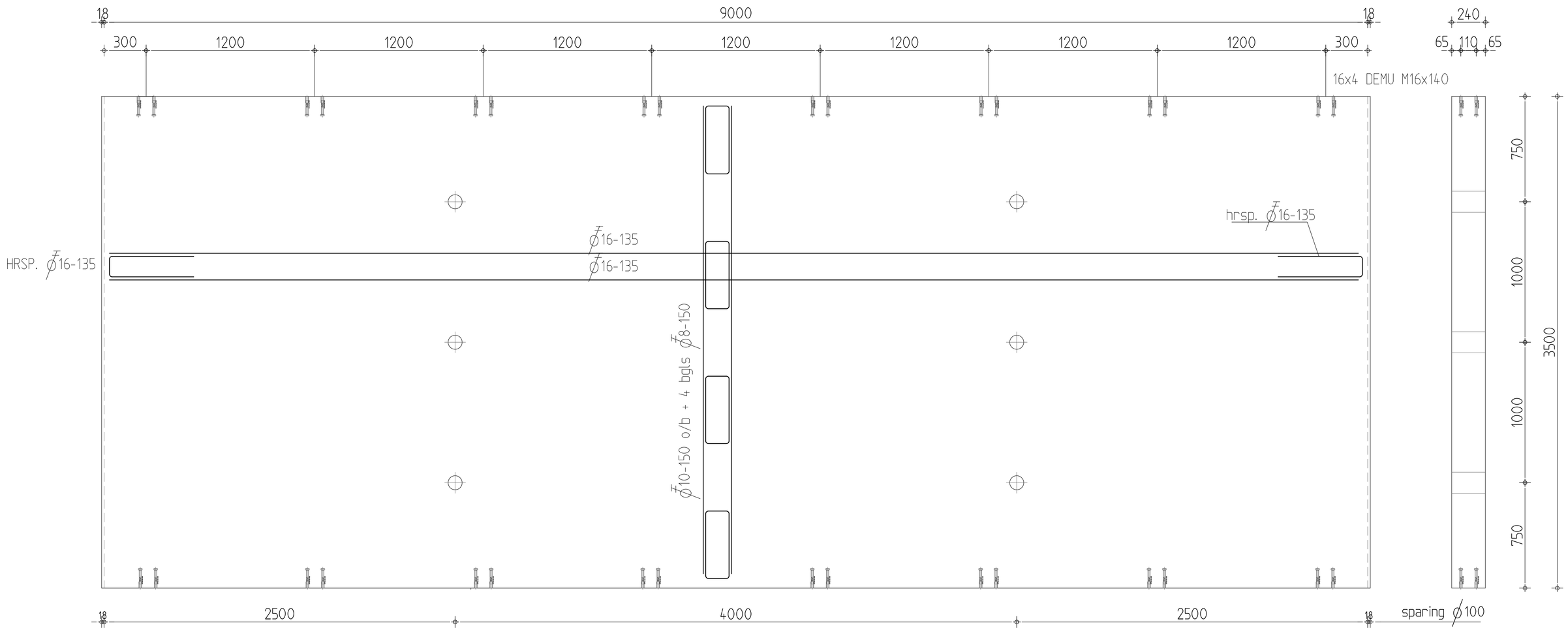

BRUGDEK

BETON RENVOOI

bouwdeel	sterkteklassen	milieuklassen	betondekking			minimale laslengte
			boven	onder	zijkant	
landhoofd en kesp	C 28/35	XC2	30	30	30	∅20 : 1000mm
prefab elementen	C 50/60	XD3	30	30	30	∅16 : 750mm
.	.	.	-	-	-	∅12 : 600mm
						∅10 : 500mm
						∅8 : 400mm
						beugels : 300mm
						lassen verspringend aanbrengen!

BETONSTAAL:

∅ = B 500 B
staven : HWL
netten : HWN/HKN
ombuigingen hoofdwapening > 10 Øk
beugels en haken vlgs EUROCODE

cementklasse : A
soort cement : CEM III
consistentieklassen : 3
ontkistingsterkte : 14 N/mm²

STAAL RENVOOI

staalkwaliteit: walsprofielen S235
kokerprofielen S275

ankerkwaliteit: 4.6
boutkwaliteit: 8.8

lassen: ⊿ 4 mm
oppervlakte behandeling: volgens bestek

ALLE MATEN IN HET WERK CONTROLEREN

CONSTRUCTIE
ADVIESBUREAU
NIPIUS

SINT JANSTRAAT 117
4714 ED SPRUNDEL
TELEFOON 0165 350940
INFO@CANNIPIUS.NL

PROJECT: Landbouwbrug Waverveen

ONDERDEEL: Elementen

ARCHITECT:

OPDRACHTGEVER: JOSSCHOLMAN NIEUWEGEIN

EDITIE	DATUM	GET.
E		
D		
C		
B		
A	02-05-2018	PFN

SCHAAL: 1:20

STATUS: ter controle

WERKNR: 18-017

TEK.NR: C-02