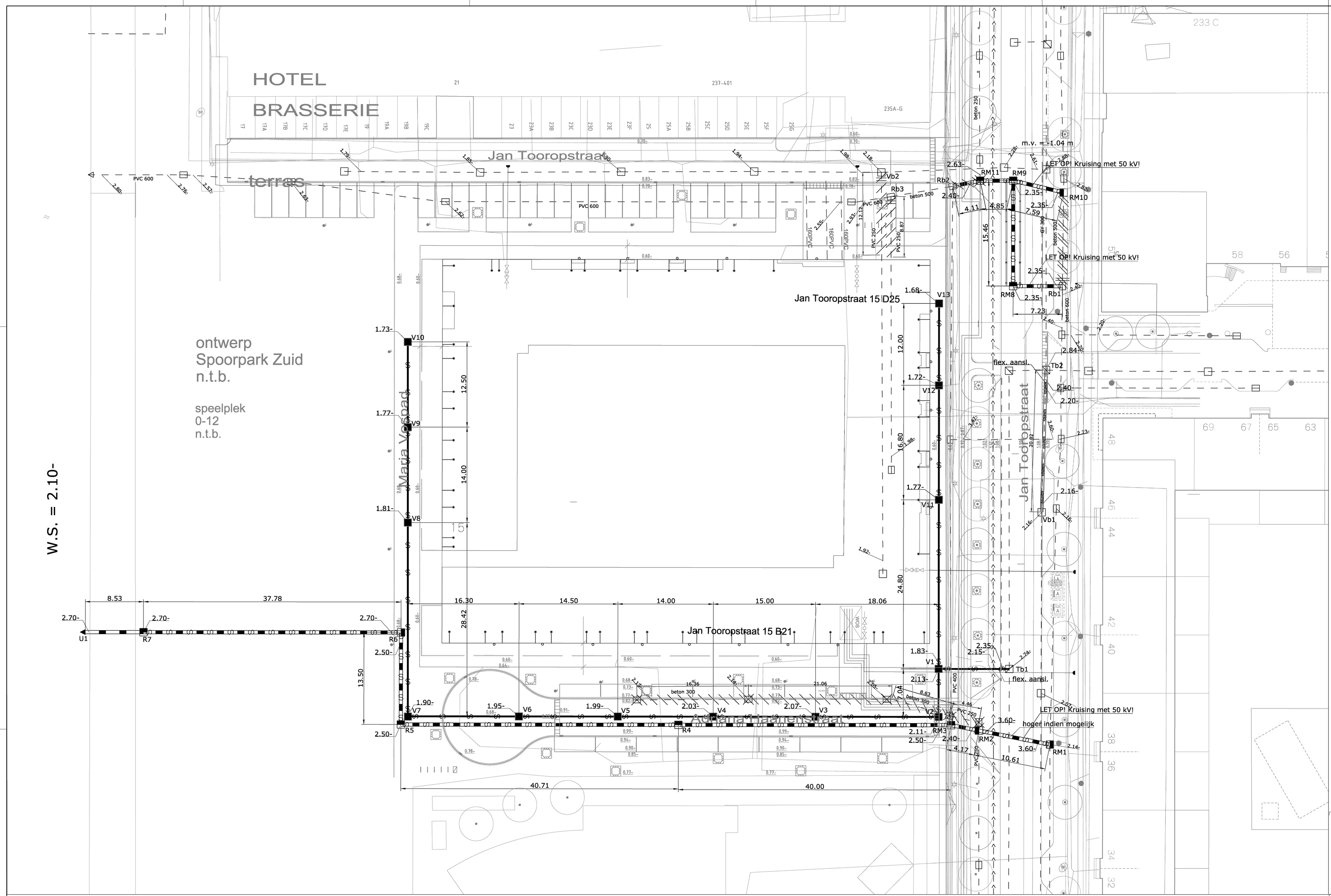

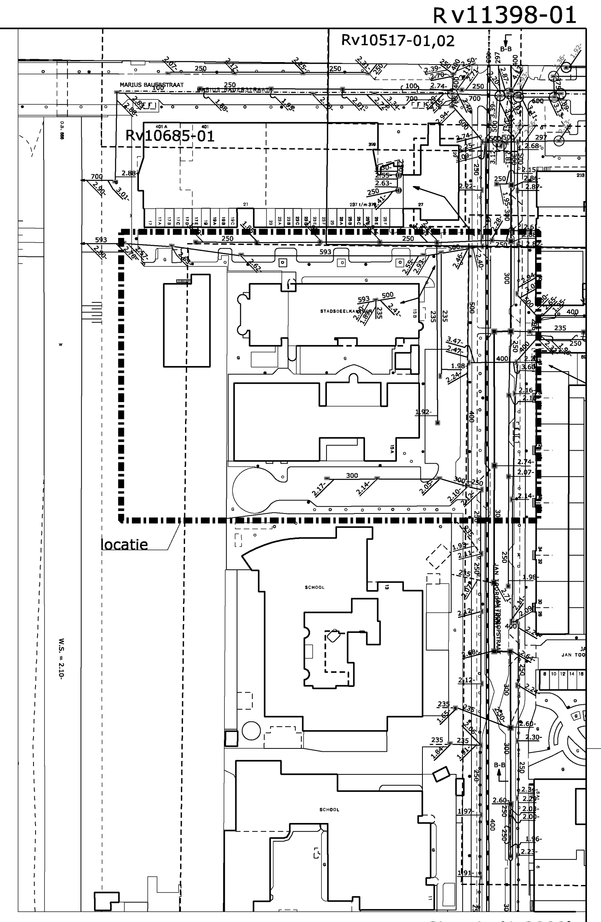

Situatie (1:2000)

VERKLARING

- BESTAAND V.W.RIOOL/STRAATRIOOL
- BESTAAND R.W.RIOOL
- BESTAAND TRANSPORTRIOOL
- BESTAANDE RIOLERING
- BESTAANDE PERSLEIDING
- BESTAANDE UITLAAT
- TE VERVALLEN RIOOLPUT
- DICHT TE ZETTEN RIOOL
- OP TE NEMEN RIOOL
- VOL TE SCHUIMEN RIOOL
- TE PLAATSEN VUILWATERRIOOLPUT/STRAATRIOOLPUT
- TE PLAATSEN GEMETSELDE REGENWATERRIOOLPUT
- TE MAKEN REGENWATER UITLAAT
- TE LEGGEN PVC 250 MM ULTRA-3
- TE LEGGEN PVC 400 MM ULTRA-3
- TE LEGGEN PVC 500 MM
- TE LEGGEN BETON 500 MM
- TE RELINEN RIOOL
- TOEPASSEN SLEUFBEKISTING

PEILMERK NR. 81680003 -0,272 m. t.o.v. N.A.P.
Gevel van het rioleringsgemaal aan de Willem Roelofsstraat nabij de Postjesweg

PEILMERK NR.10980002 -0,271 m. t.o.v. N.A.P.
Derkinderenstraat 90 (Kerk van "Het Apostolisch Genootschap")

VOOR UITVOERING	
Medewerker uitvoering	
Projectleider	
Paraaf projectleider	
Aannemer	
Datum	
Revisie	Geheel / Gedeeltelijk
Bestemd voor afdeling	Onderhoud / Leidingwerken

HOOGTEMATEN IN M. T.O.V. N.A.P.

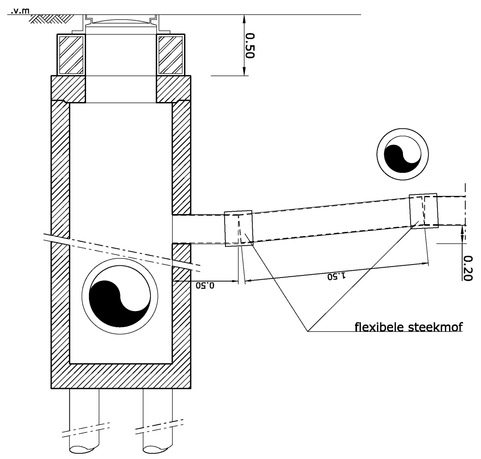

Principe detail flexibele aansluiting (1:20)

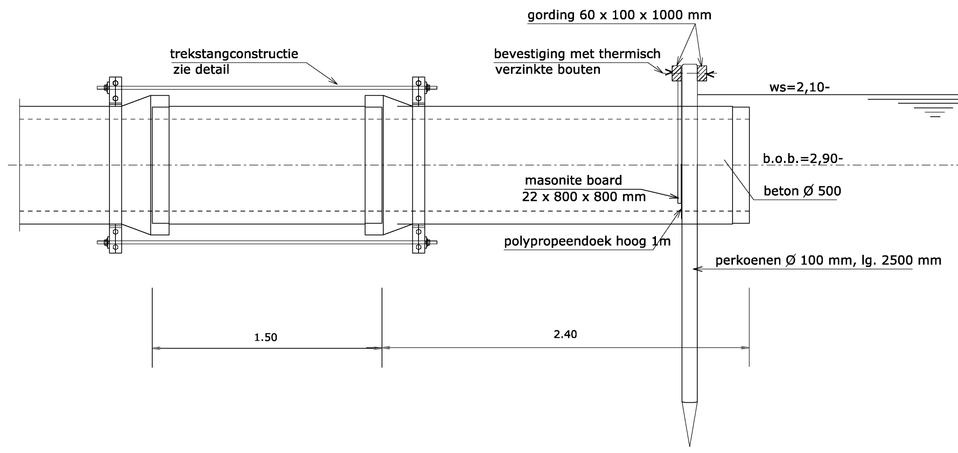

DETAIL UITLAATCONSTRUCTIE

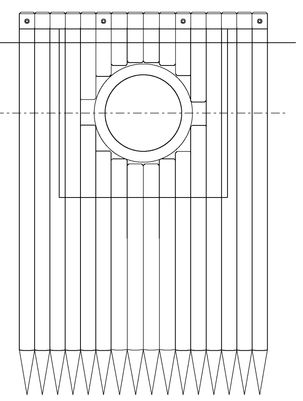

DOORSNEDE

VOORAANZICHT

DETAIL TREKSTANGCONSTRUCTIE

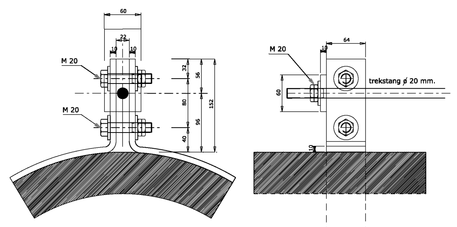

DETAIL 1 MATEN IN MM. DETAIL 2

ZIE DETAIL 1

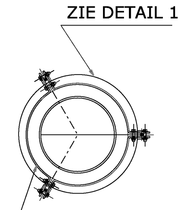

BEUGEL BESTAAT UIT 3 SEGMENTEN

PROJECTNUMMER: 1.1398
SUBPROJECTNR. : 01

CALCULATIEREGELS

FASE	FASENUMMER	TOEZICHT	CIV. TECHN. KOSTEN	HERSTEL WEGDEK	MATERIAALKOSTEN	APV./VERW. KOST	OVERIGE KOSTEN
Realisatie	500	533000	410030	440000	441000	443000	490000

WIJZ.	D.D.	OMSCHRIJVING	GET.	GEC.
E	10-4-2018	Aanpassing uitlaat 500	SB	
D	6-4-2018	Aanpassing RW-riool	SB	
C	29-3-2018	Riool relinen en oversteken 400mm	SB	
B	23-3-2018	nieuwe uitlaat 500	SB	
A	6-3-2018	Voorlopig ontwerp	SB	

waternet

Sector Afvalwater
Infra Riolering

Korte Ouderkerkerdijk 7
1096 AC Amsterdam

RIOLERINGSDISTRICT: - BEMALINGSGEBIED:117 SCHAAL: 1:200

Jan Tooropstraat Spoorstrook Zuid

Aanleg vw-riool en rw-riool met uitlaat 500 mm

WIJK NR. 1062		STADSKRT. KK1		COCUWO NR. 20173959
	GET.	GEC.	DATUM	
TEK.	S. Bakker		6-3-2018	TEK. NR. Rv11398-01
REVISIE				
file:				