DETAIL 1
SCHAAL 1 : 50 — BT-03
Optisch plateau

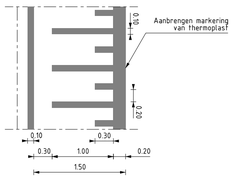

DETAIL 2
SCHAAL 1 : 10 — BT-03
Molgoot

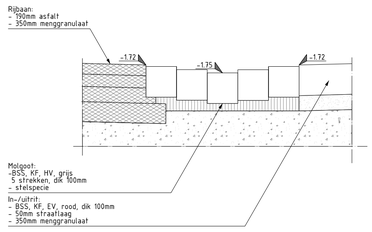

DETAIL 3
SCHAAL 1 : 50 — BT-04
Zinker

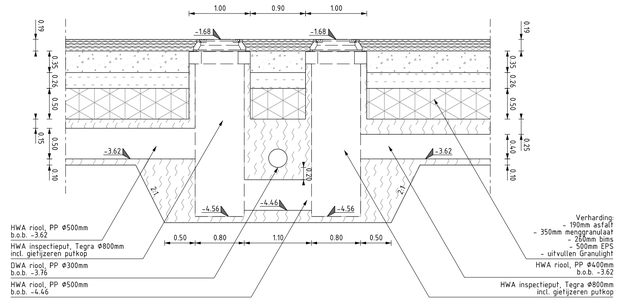

DETAIL 4A
SCHAAL 1 : 50 — BT-04
Doorsnede A-A overstortput

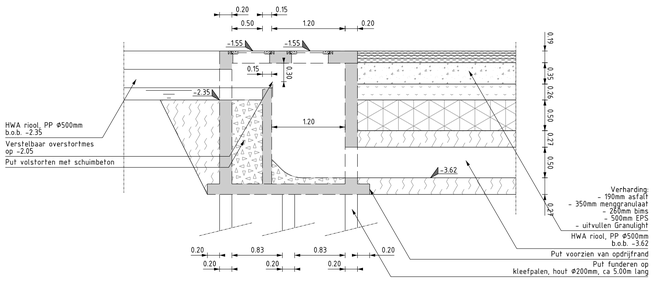

DETAIL 4B
SCHAAL 1 : 50 — BT-04
Bovenaanzicht overstortput

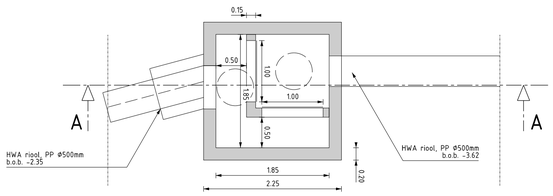

DETAIL 5
SCHAAL 1 : 50 — BT-03
Haaksparkeervak 2,50m

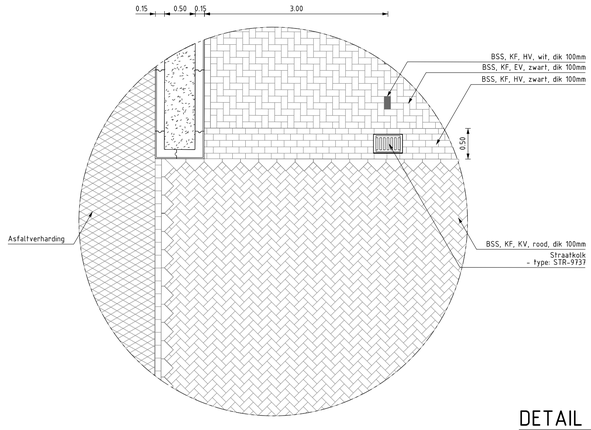

DETAIL 6
SCHAAL 1 : 50 — BT-03
Verharding Nijverheidsbuurt

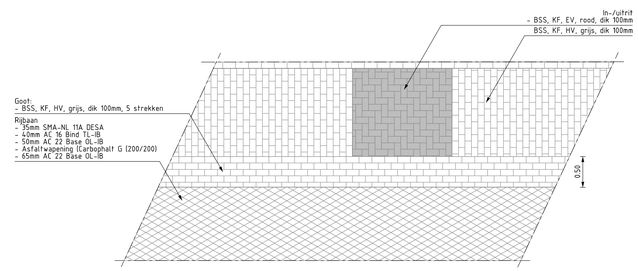

DETAIL 7
SCHAAL 1 : 50 — BT-03
Kunststof schot

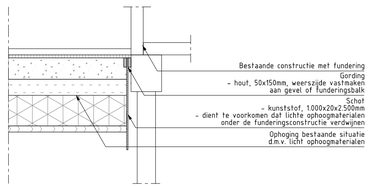

PRINCIPE DETAIL ASFALT AANSLUITING FREESTRAP
SCHAAL 1 : 20

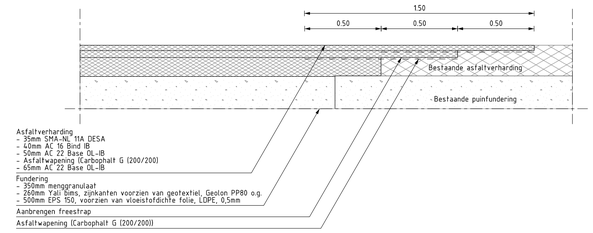

PRINCIPE DETAIL ENKELE HWA/DWA AANSLUITING
SCHAAL 1 : 20

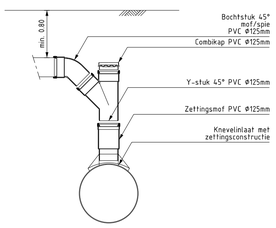

PRINCIPE DETAIL DUBBELE HWA/DWA AANSLUITING
SCHAAL 1 : 20

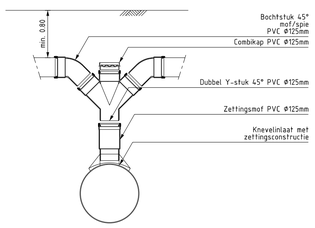

DETAIL KOLKAANSLUITING
SCHAAL 1 : 20

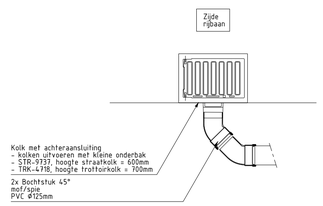

PRINCIPE DETAIL UITSTROOMBAK
SCHAAL 1 : 20

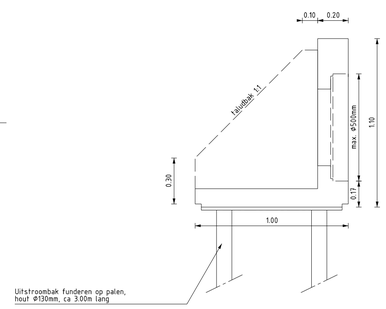

0 0.5 1.0 1.5 2.0m
1 : 50

ALGEMENE OPMERKINGEN:
Hoogtematen in meters t.o.v. N.A.P.
Lengtematen in meters
Handmatige wijzigingen zijn niet toegestaan

Wijz.nr.	Datum	Omschrijving	Getekend	Gecontroleerd
3	03-05-18	OP EN/OF AANMERKINGEN NOTA VAN INLICHTINGEN	P.B.a.	P.v.d.M.
2	20-04-18	DIVERSE WIJZIGINGEN, STATUS DEFINITIEF BESTEK	P.B.a.	P.v.d.M.
1	02-02-18	DIVERSE WIJZIGINGEN, STATUS DEFINITIEF	P.B.a.	P.v.d.M.
0	05-01-18	DETAILS	P.B.a.	P.v.d.M.

Opdrachtgever
GEMEENTE WOERDEN

Project
RECONSTRUCTIE NIJVERHEIDSBUURT
TE ZEGVELD

Fase
BESTEK

Onderdeel
DETAILS

Tekeningnummer
W17-11678-BT-06

Projectleider
E.v.d.A.

Bladnummer / van
01 van 01

Formaat
A1

Schaal
1:50

Status
DEFINITIEF

Wijzigingsnummer
3

Documentnummer
W17-11678-BT-06

waalpartners civil engineering
Tel: +31 174 62 77 91
Postbus 373, 2670 AK, Naaldwijk
www.waalpartners.nl
info@waalpartners.nl

file : ...\W17-11678-BT-06 Details.dgn