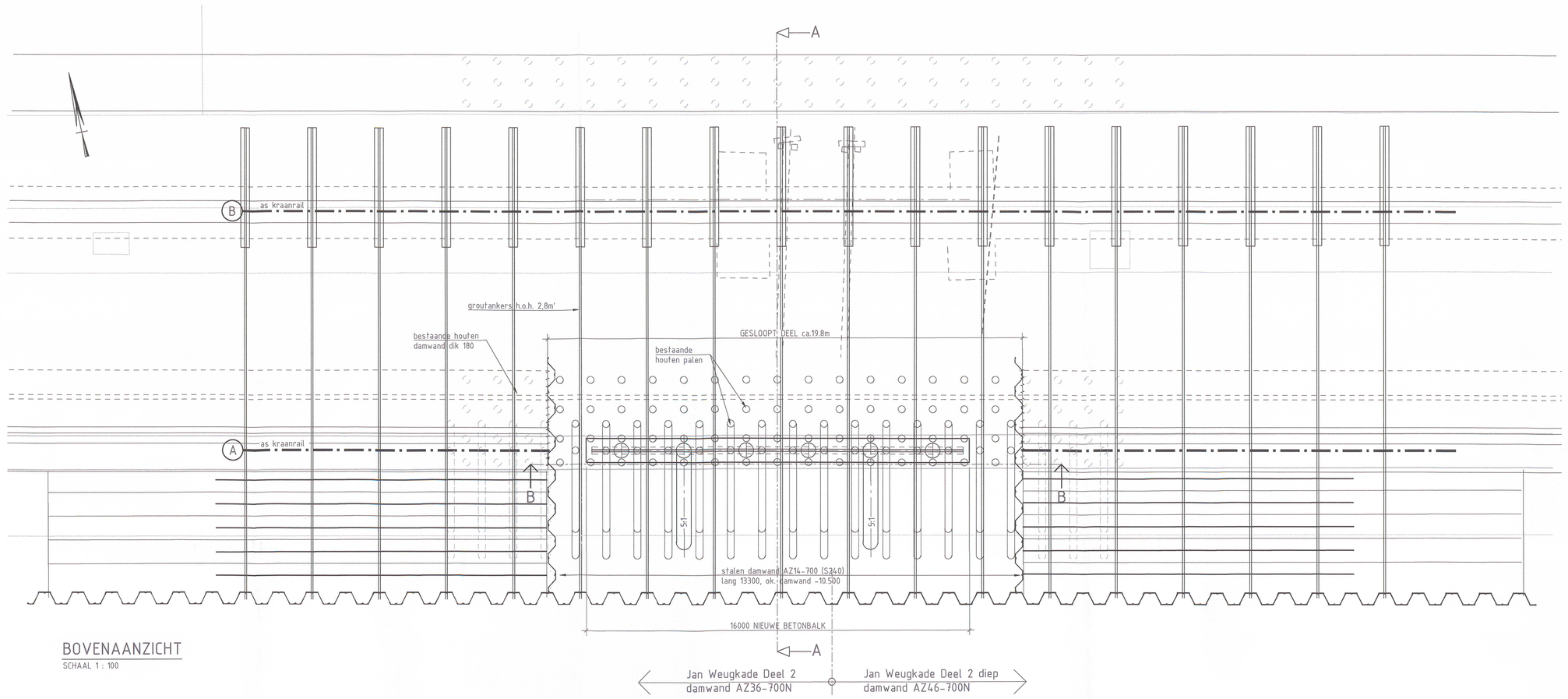

BOVENAANZICHT
SCHAAL 1 : 100

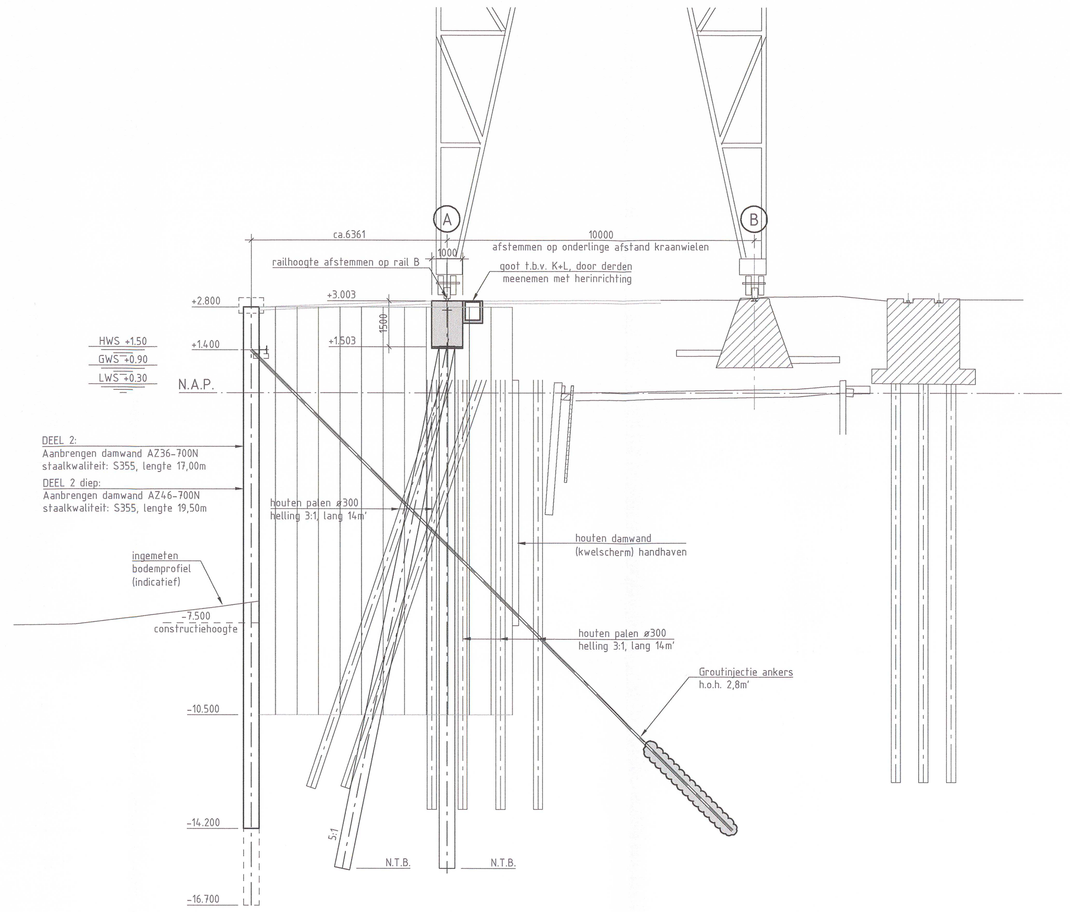

DOORSNEDE A-A
SCHAAL 1 : 100

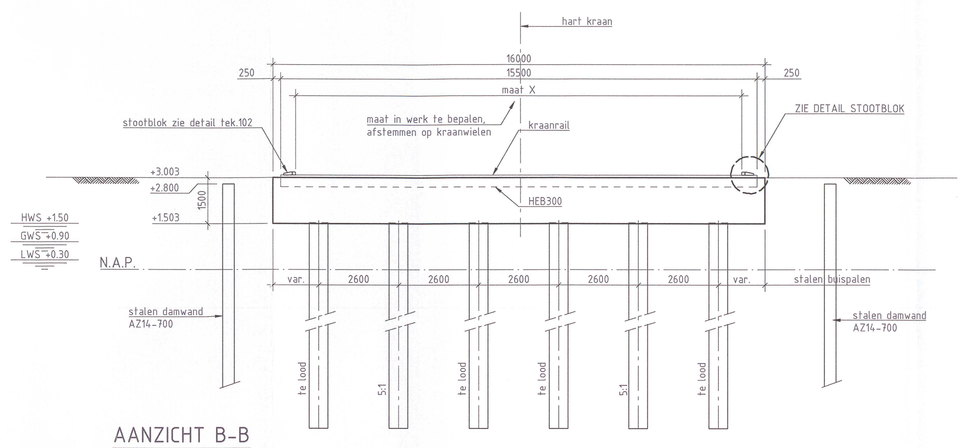

AANZICHT B-B
SCHAAL 1 : 100
-kraan niet getekend

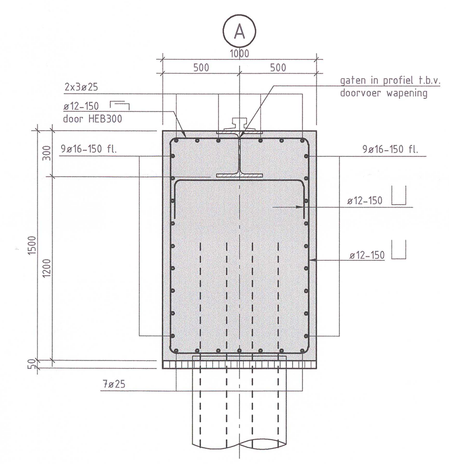

DETAIL railbalk
SCHAAL 1 : 20

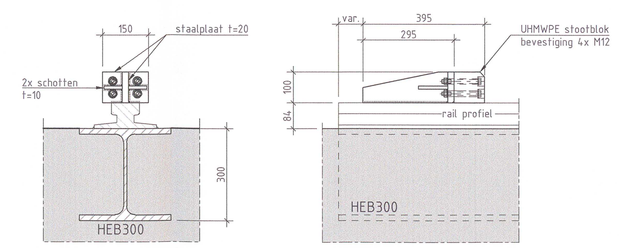

DOORSNEDE

ZIJAANZICHT

DETAIL stootblok
SCHAAL 1 : 10

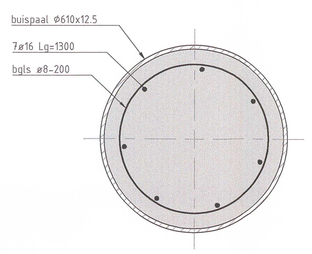

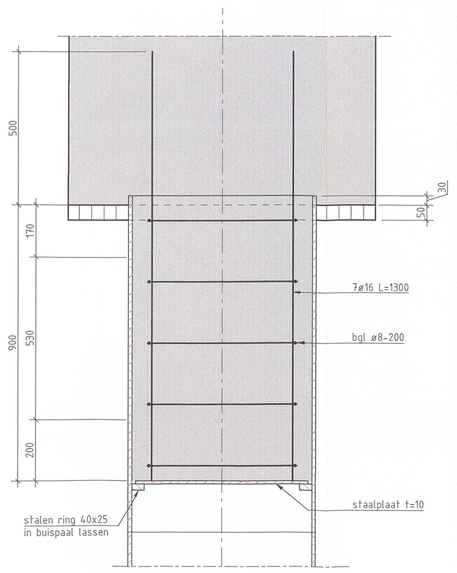

DETAIL paalkop (lood)
schaal 1 : 10

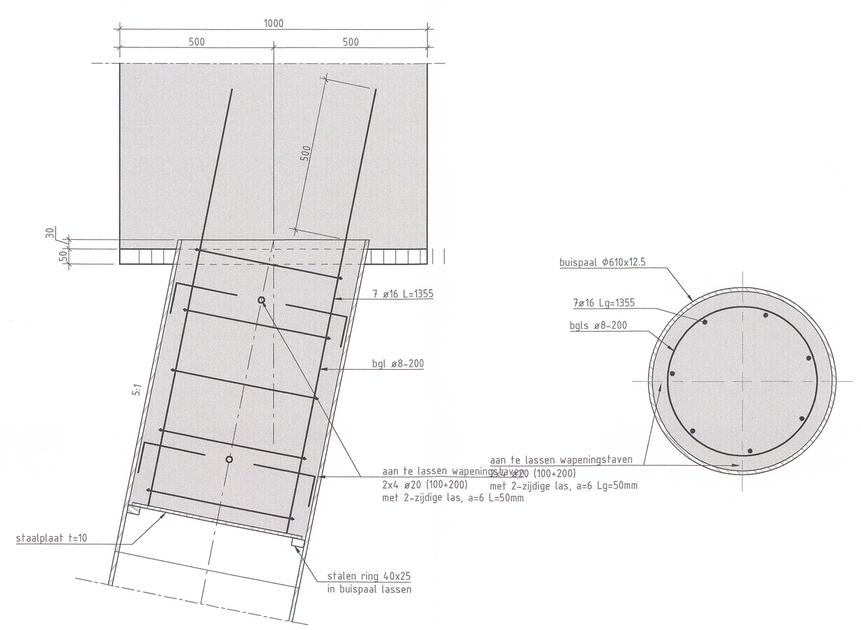

DETAIL paalkop (schoor)
SCHAAL 1 : 10

GEGEVENS M.B.T. IN HET WERK GESTORT BETON				
Onderdeel	Betonkwaliteit	Milieuklasse	Betondekking	Algemene gegevens
				Cement: CEMIII/B42,5 LH HS
Balk	C30/37	XC4, XD3, XS1, XF4	50 mm	Betonstaal: B500B
				Werkvoeren:
				50mm, C20/25
aangegeven dekking is totale dekking, inclusief eventuele nabewerking en eventuele oncontroleerbaarheid				
uitvoeren volgens:	NEN-EN 13670 + NEN-EN 206-1 + NEN 8005			

OVERLAPPINGSLENGTE l_0 (NEN-EN 1992-1-1 art. 8.7)								
algemeen (in mm)				bovenstaven (in mm)				
ø 6=	ø 10=	ø 16=	ø 25=	ø 40=	ø 6=	ø 10=	ø 16=	ø 25=	ø 40=
ø 8=	ø 12=	ø 20=	ø 32=	ø 50=	ø 8=	ø 12=	ø 20=	ø 32=	ø 50=

waarden naar boven afgerond op 50mm

Bovenstaven indien in gearceerd gebied:

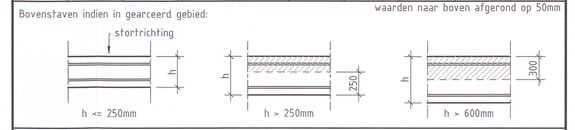

Tabel op basis van overlappingspercentage Ø1 <= 50%

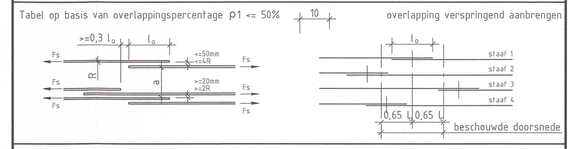

Ligging van de hoofdwapening in 1e en 2e laag van buitenaf

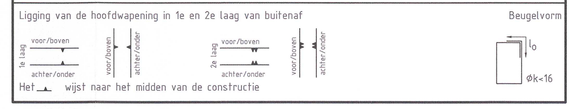

Het ⊥ wijst naar het midden van de constructie

GEGEVENS METAAL	EXECUTIEKLASSE VOLGENS NEN-EN 1090-2: EXC2	
profielstaal	S355 J2	NEN-EN 10 025
kokerprofielen	n.v.t.	NEN-EN 10 210/219
RVS-profielen	n.v.t.	
stalen buispalen	S355	
bouten en moeren	sterkteklasse 8.8 c.q.8, thermisch verzinkt	
ankers	sterkteklasse 4.6, thermisch verzinkt	
lassen	a=5mm, tenzij anders aangegeven	
oppervlakte-behandeling thermisch verzinken	type, opbouw en kleur volgens opgave bestek	NEN-EN-10152

LEGENDA

- bestaand beton
- gewapend ter plaatse gestort beton
- staal
- slooplijn

BIJBEHORENDE TEKENINGEN

- 17.285-001-DO-TEK Bestaande situatie, overzicht en te slopen onderdelen
- 17.285-002-DO-TEK Fasering, bovenaanzicht en doorsneden
- 17.285-101-DO-TEK Nieuwe situatie, overzicht

OPMERKINGEN

- Maatvoering in millimeters, tenzij anders vermeld
- Hoogtemaatvoering in meters t.o.v. N.A.P.
- Coördinaten in RD stelsel (Rijksdriehoeksmeting)
- Maatvoering in het werk controleren
- Beton in het zicht voorzien van vellingkant 20x20mm
- Wapening indicatief aangegeven

Gemeente Vlissingen
828079
2018/36
- 5 FEB. 2018

MATERS EN DE KONING
INGENIEURS EN ADVISEURS
Vestiging Rooseendaal:
Vestiging Capelle a/d IJssel:
www.matersendekoning.nl
Multatuliaan 8 | 4707 LZ Rooseendaal | Tel: (0165) 524 524
Bolderweg 2 | 2905 AW Capelle a/d IJssel | Tel: (010) 258 1800
info@matersendekoning.nl

OPDRACHTGEVER
Gemeente Vlissingen
Postadres: Postbus 3000, 4380 GV Vlissingen
Bezoekadres: Paul Krugerstraat 1, 4382 MA Vlissingen

PROJECTNUMMER OPDRACHTGEVER : 17.049

PROJECTOMSCHRIJVING
HERPLAATSEN SCHELDEKRAAN
ONDERDEEL: VERGUNNINGSTEKENING

IDENTIFICATIENUMMER 17.285-102-TEK-VE

Behoort bij een besluit van burgemeester en wethouders van de gemeente Vlissingen d.d.
- 7 MEI 2018

TEKENINGOMSCHRIJVING
NIEUWE SITUATIE
DOORSNEDEN EN DETAILS

SCHAAL zie tekening
FORMAAT A0

DATUM	GETEKEND	GECONTROLEERD	OMSCHRIJVING	VERSIE
-	-	-	-	-
-	-	-	-	-
-	-	-	-	-
-	-	-	-	-
-	-	-	-	-
25-01-2018	F.L. Moen	D. de Koning	EERSTE UITGAVE (CONCEPT)	1.0

PROJECTNUMMER		TEKENINGNUMMER		DOCUMENTTYPE		FASE		VERSIE
17.285	-	102	-	TEK	-	VE	-	1.0

25-1-2018 12:22:25, fmoen