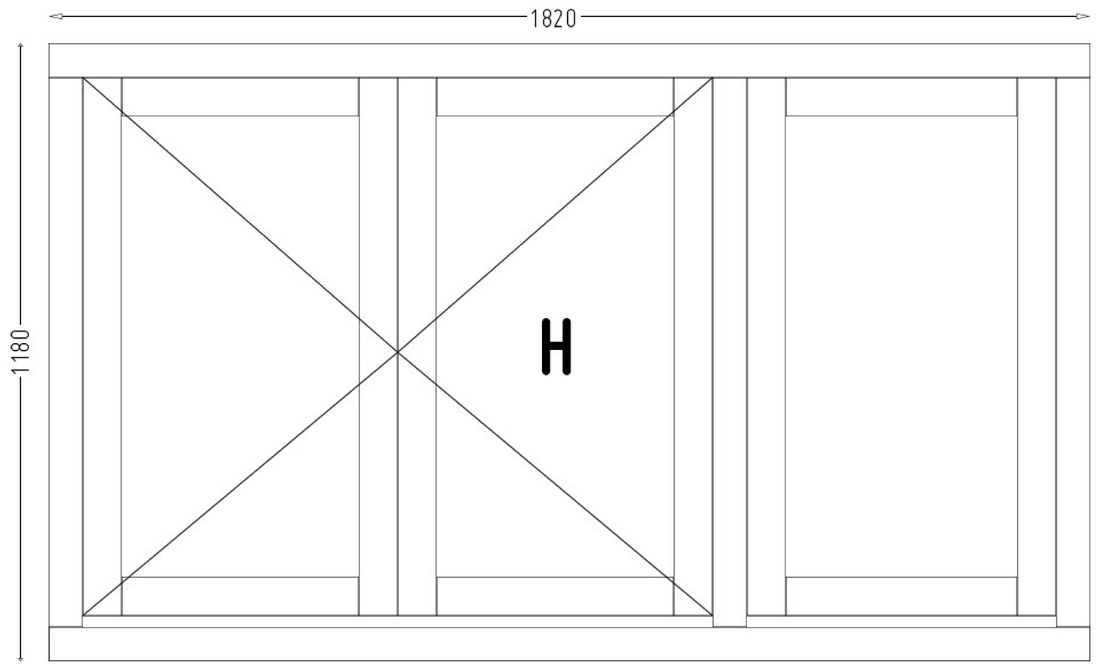

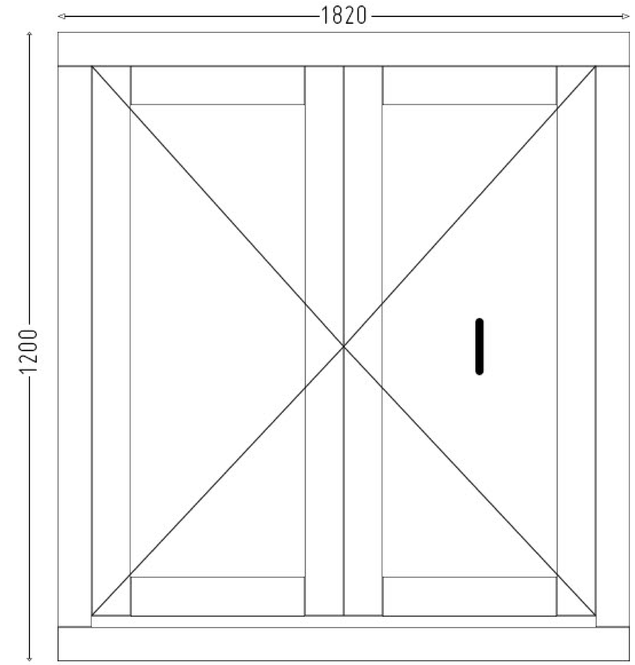

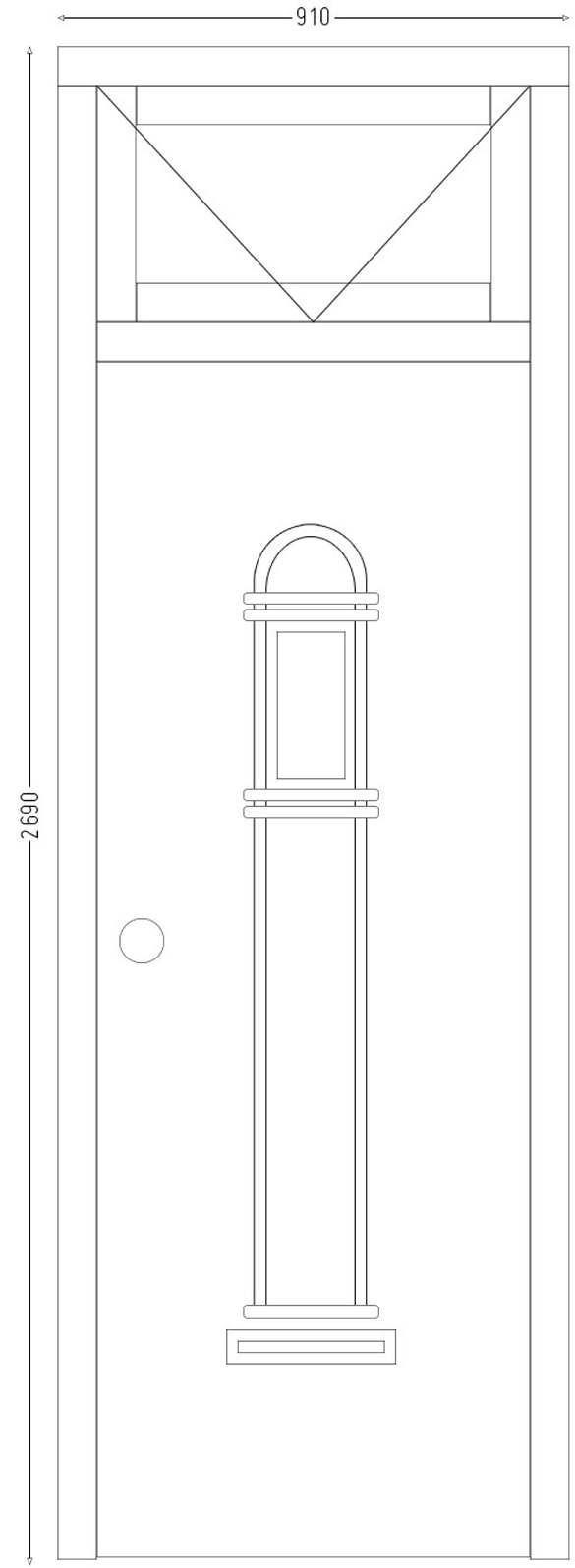

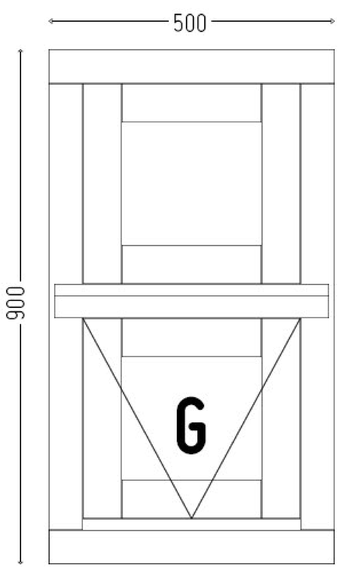

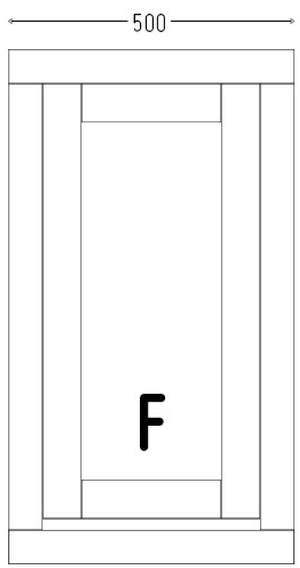

Zijgevel