Details

Datum	Getekend	Wijzigingen
05-05-2017	PO	Opzetten details t.b.v. omgevingsvergunning
-	-	-
-	-	-

livingstone
welkom thuis

Bouwplan	Vrijstaande woning	Formaat	A3
Opdrachtgever	Familie Verkade	Schaal	1:10
Bouwlocatie	Zuidbuurtseweg 2, Vlaardingen	Fase	O
Onderdeel	Details	Projectnr.	16-0636
	.	Bladnr.	OD-01

Livingstone B.V. Vossenberg 4 4825BH Breda T (0)76 5735735 E info@livingstone.org W www.livingstone.org

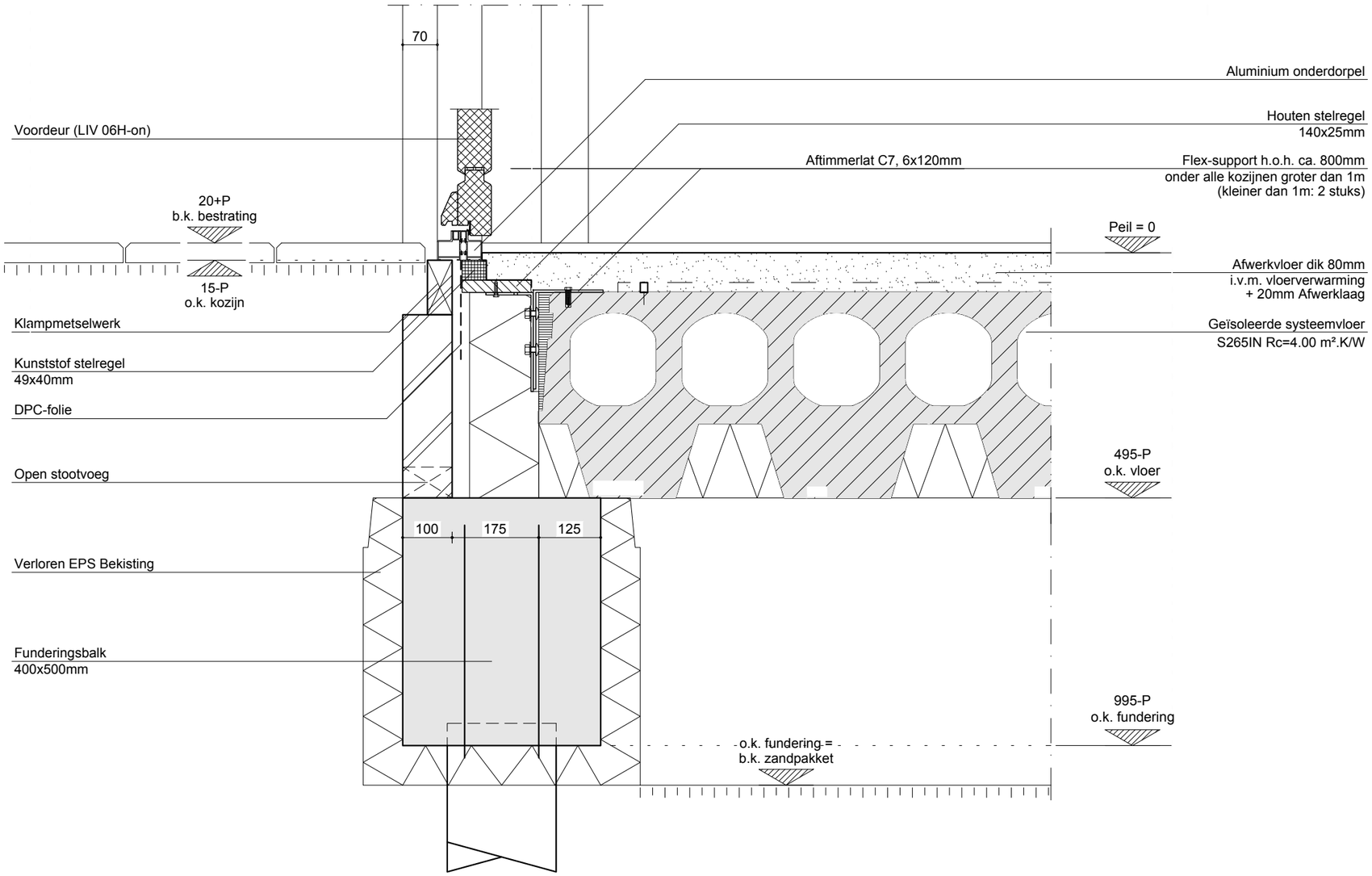

livingstone	Opdrachtgever	Familie Verkade	Schaal	1:10	Fase	O
	Projectnr.	16-0636	Datum	05-05-17	Detailnr.	01

Livingstone B.V. Vossenberg 4 4825BH Breda T (0)76 5735735 E info@livingstone.org W www.livingstone.org

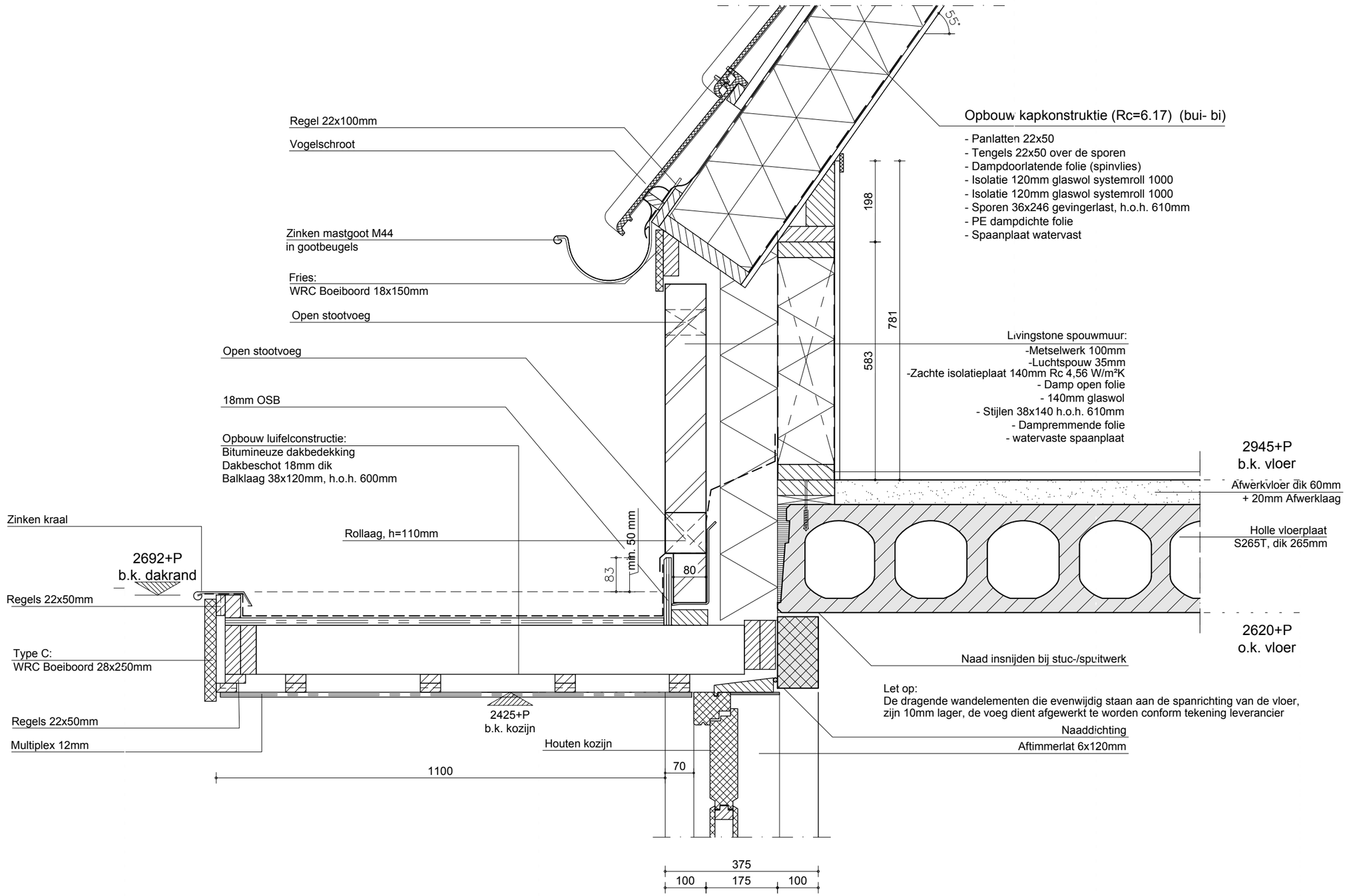

livingstone	Opdrachtgever	Familie Verkade	Schaal	1:10	Fase	O
	Projectnr.	16-0636	Datum	05-05-17	Detailnr.	02

Livingstone B.V. Vossenberg 4 4825BH Breda T (0)76 5735735 E info@livingstone.org W www.livingstone.org

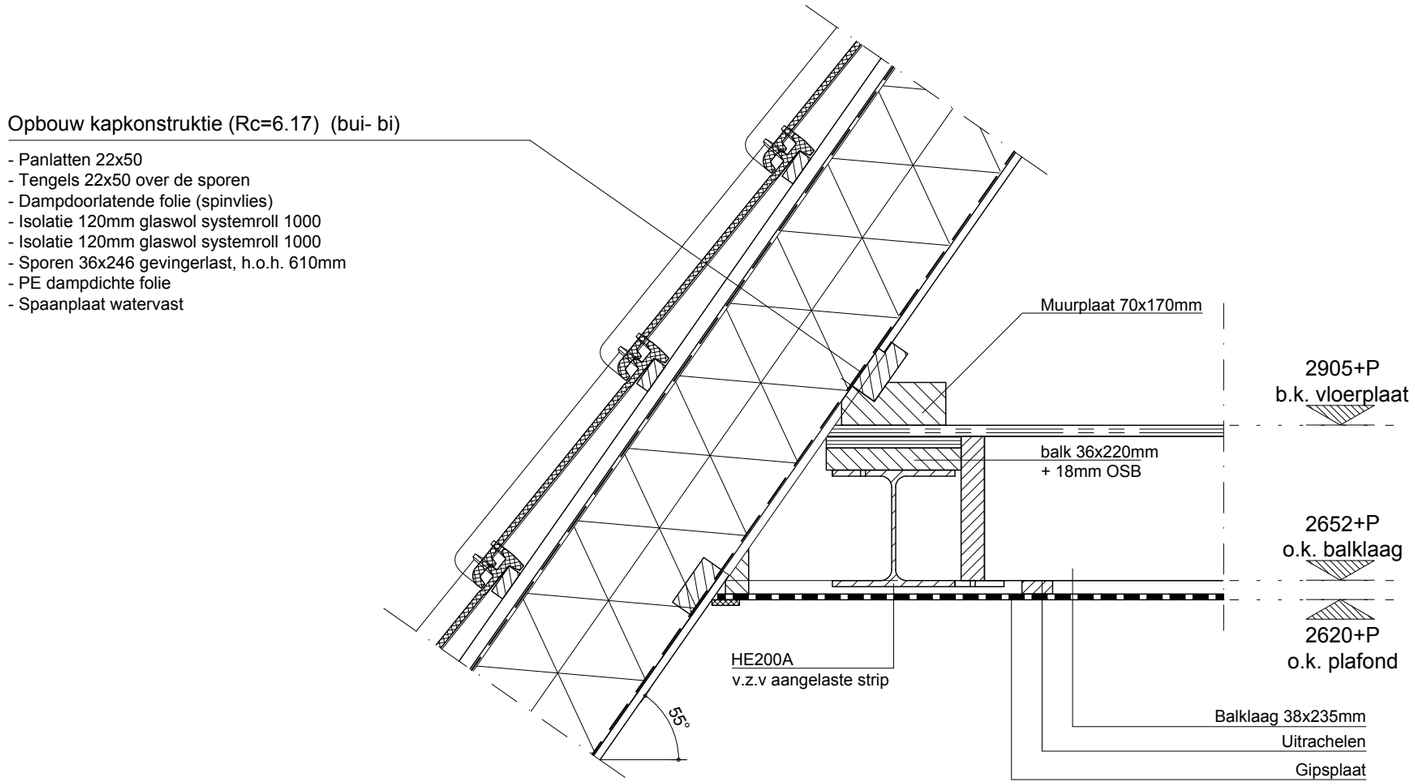

livingstone	Opdrachtgever	Familie Verkade	Schaal	1:10	Fase	O
	Projectnr.	16-0636	Datum	05-05-17	Detailnr.	03

Livingstone B.V. Vossenberg 4 4825BH Breda T (0)76 5735735 E info@livingstone.org W www.livingstone.org

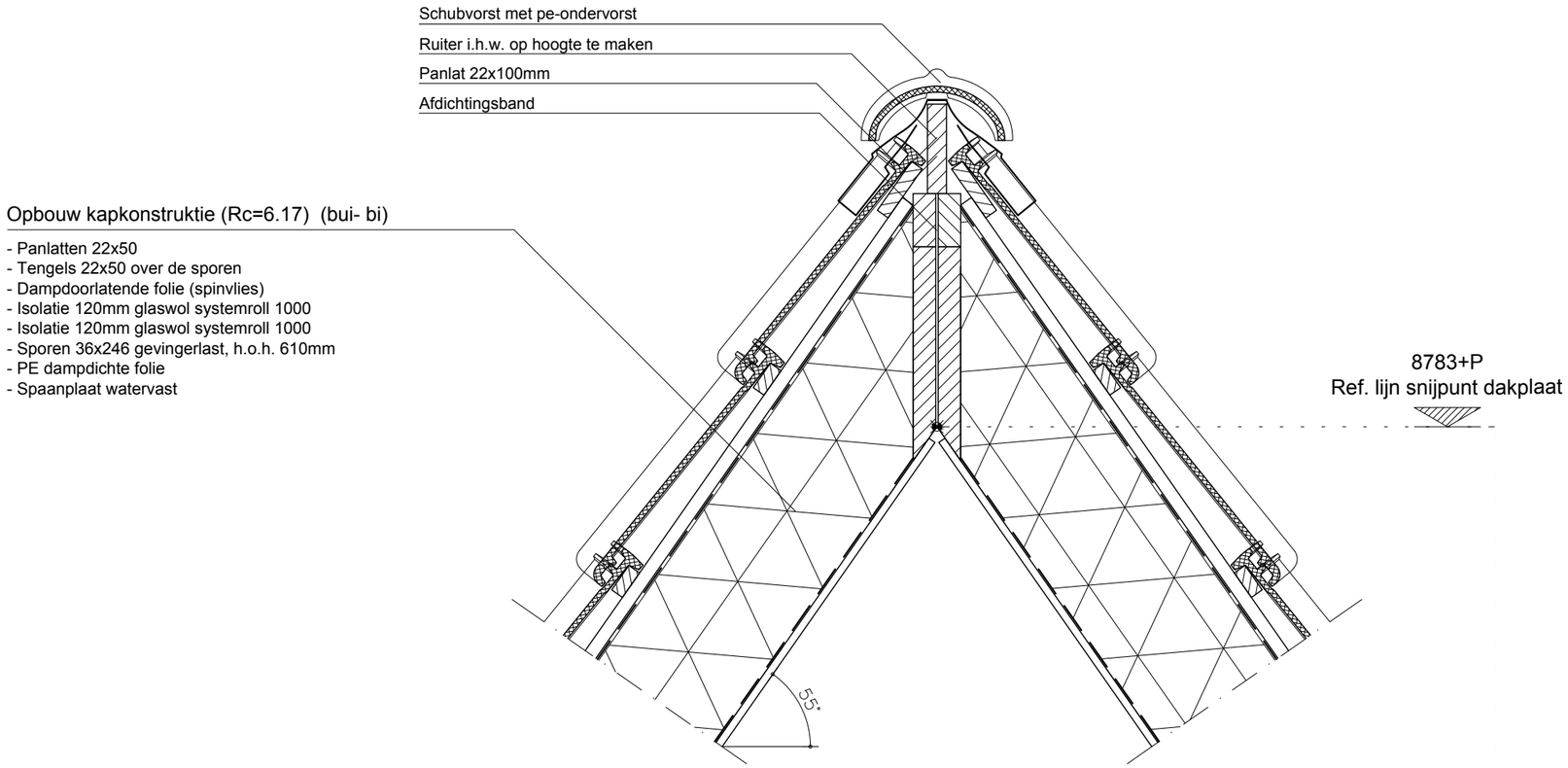

livingstone	Opdrachtgever	Familie Verkade	Schaal	1:10	Fase	O
	Projectnr.	16-0636	Datum	05-05-17	Detailnr.	04

Livingstone B.V. Vossenberg 4 4825BH Breda T (0)76 5735735 E info@livingstone.org W www.livingstone.org

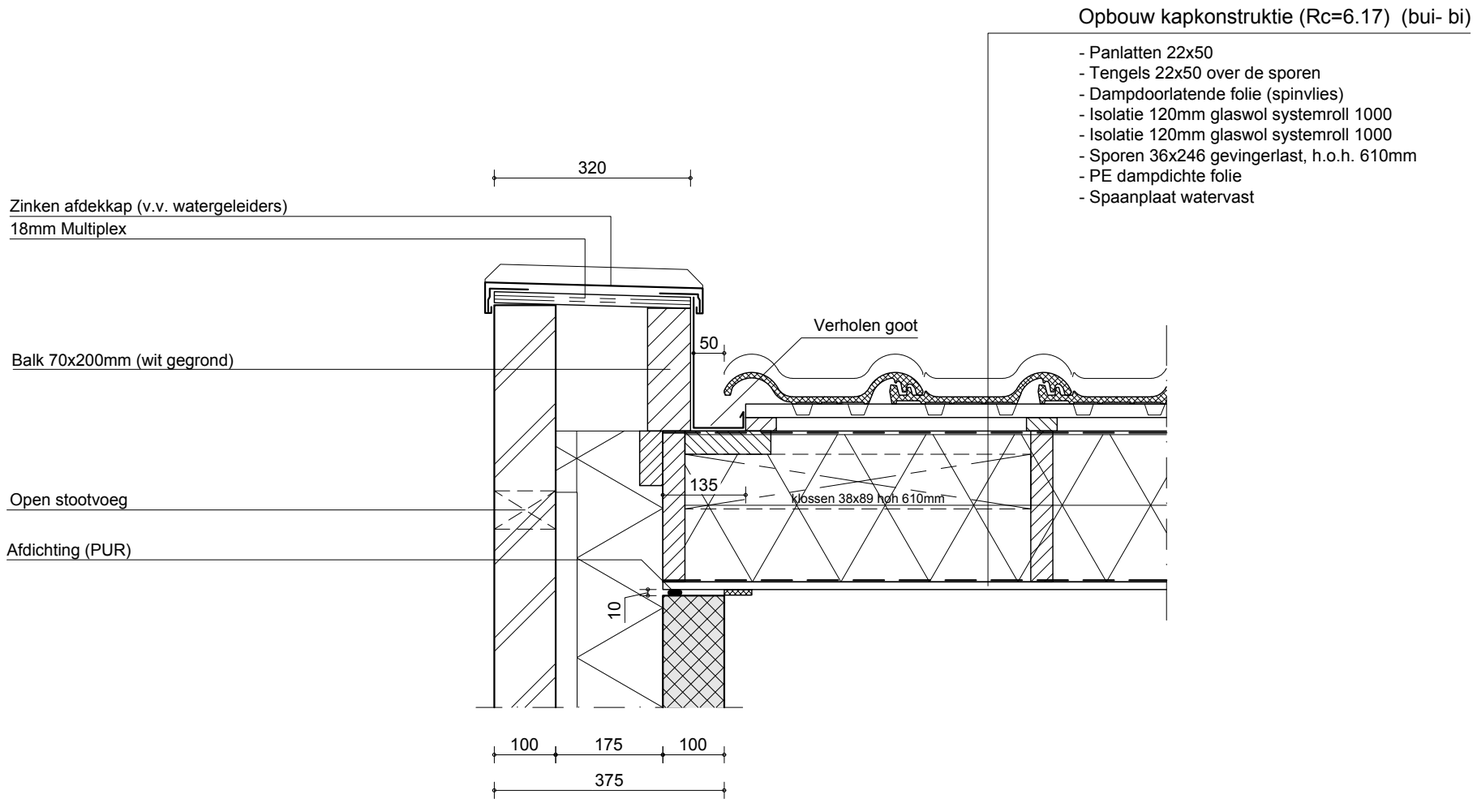

livingstone	Opdrachtgever	Familie Verkade	Schaal	1:10	Fase	O
	Projectnr.	16-0636	Datum	05-05-17	Detailnr.	05

Livingstone B.V. Vossenberg 4 4825BH Breda T (0)76 5735735 E info@livingstone.org W www.livingstone.org

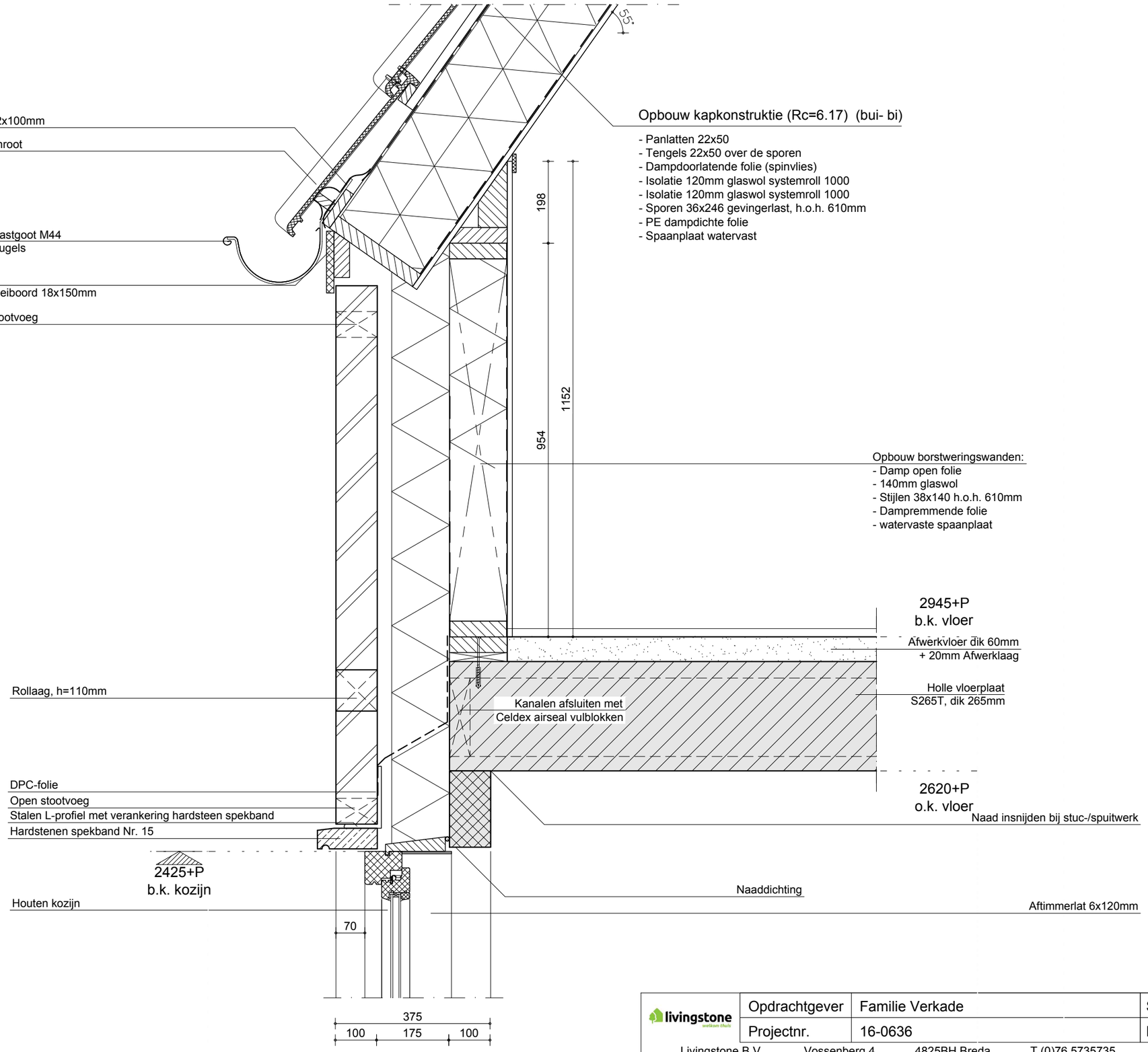

livingstone welkom thuis	Opdrachtgever	Familie Verkade	Schaal	1:10	Fase	O
	Projectnr.	16-0636	Datum	05-05-17	Detailnr.	06

Livingstone B.V. Vossenberg 4 4825BH Breda T (0)76 5735735 E info@livingstone.org W www.livingstone.org

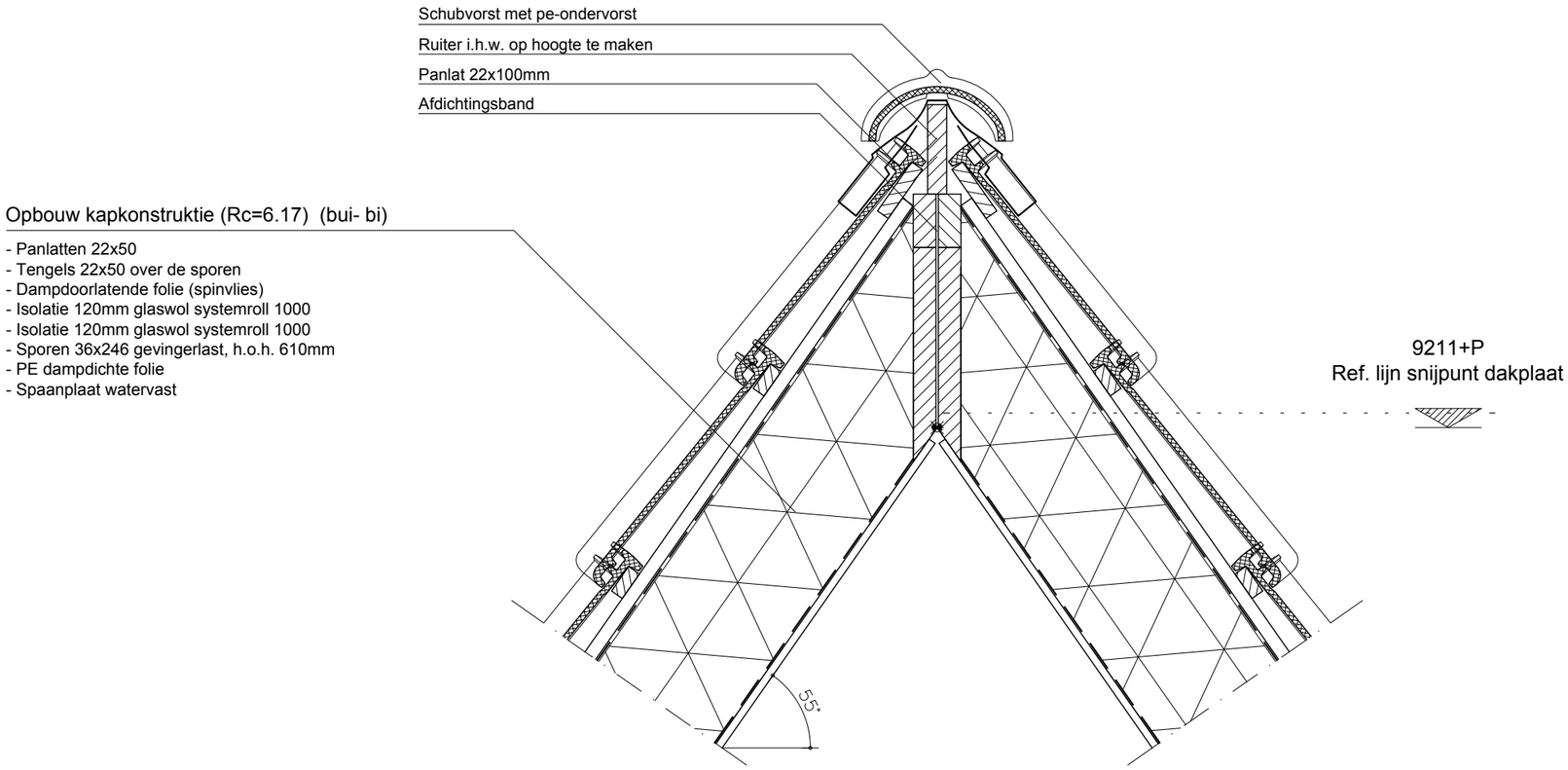

livingstone	Opdrachtgever	Familie Verkade	Schaal	1:10	Fase	O
	Projectnr.	16-0636	Datum	05-05-17	Detailnr.	07

Livingstone B.V. Vossenberg 4 4825BH Breda T (0)76 5735735 E info@livingstone.org W www.livingstone.org

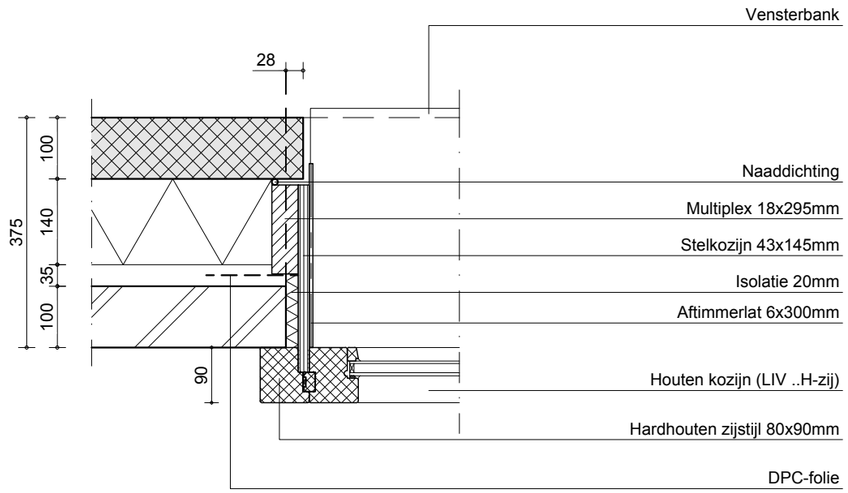

livingstone	Opdrachtgever	Familie Verkade	Schaal	1:10	Fase	O
	Projectnr.	16-0636	Datum	05-05-17	Detailnr.	08

Livingstone B.V. Vossenberg 4 4825BH Breda T (0)76 5735735 E info@livingstone.org W www.livingstone.org

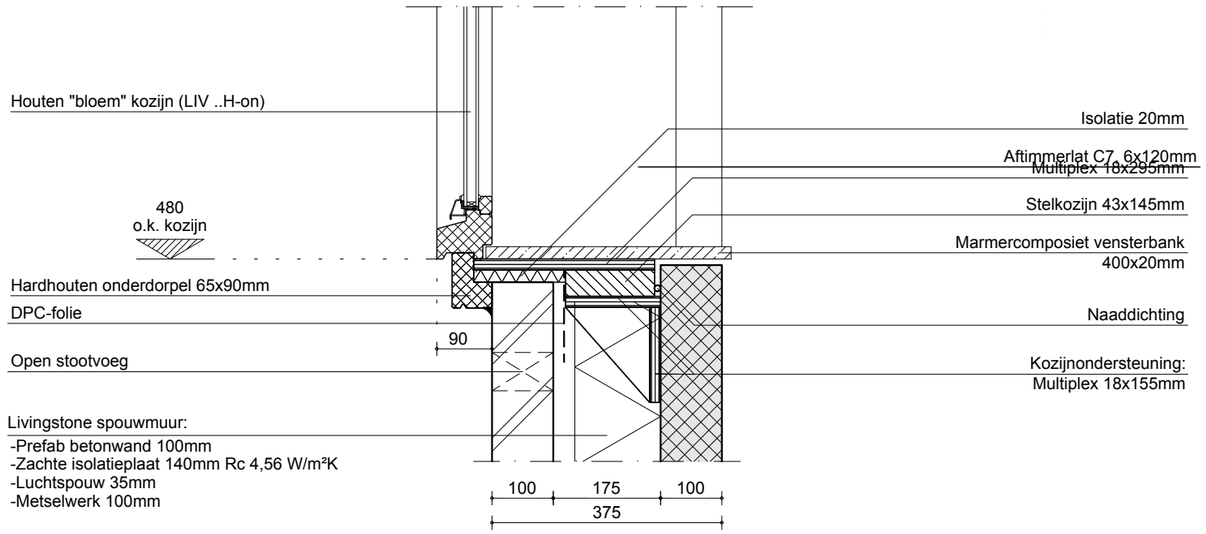

livingstone	Opdrachtgever	Familie Verkade	Schaal	1:10	Fase	O
	Projectnr.	16-0636	Datum	05-05-17	Detailnr.	09

Livingstone B.V. Vossenberg 4 4825BH Breda T (0)76 5735735 E info@livingstone.org W www.livingstone.org

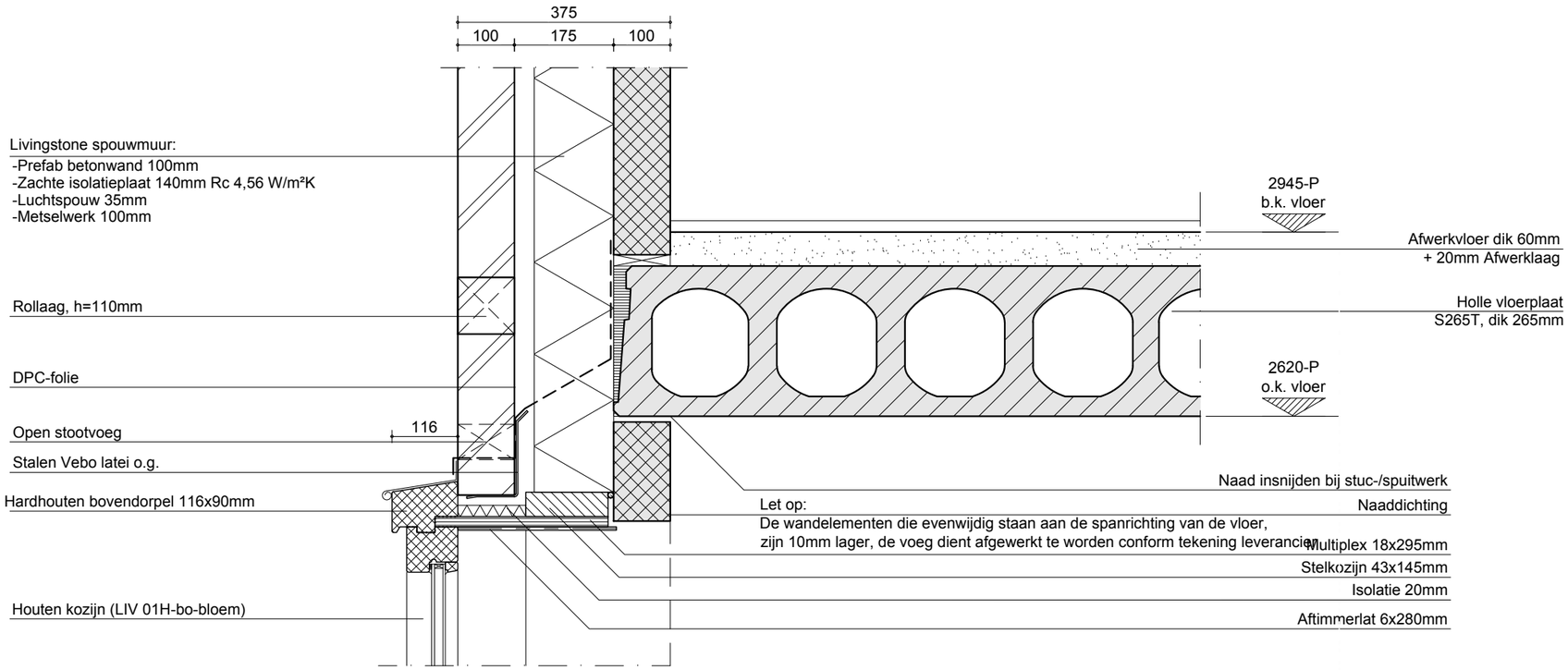

livingstone	Opdrachtgever	Familie Verkade	Schaal	1:10	Fase	O
	Projectnr.	16-0636	Datum	05-05-17	Detailnr.	10

Livingstone B.V. Vossenberg 4 4825BH Breda T (0)76 5735735 E info@livingstone.org W www.livingstone.org

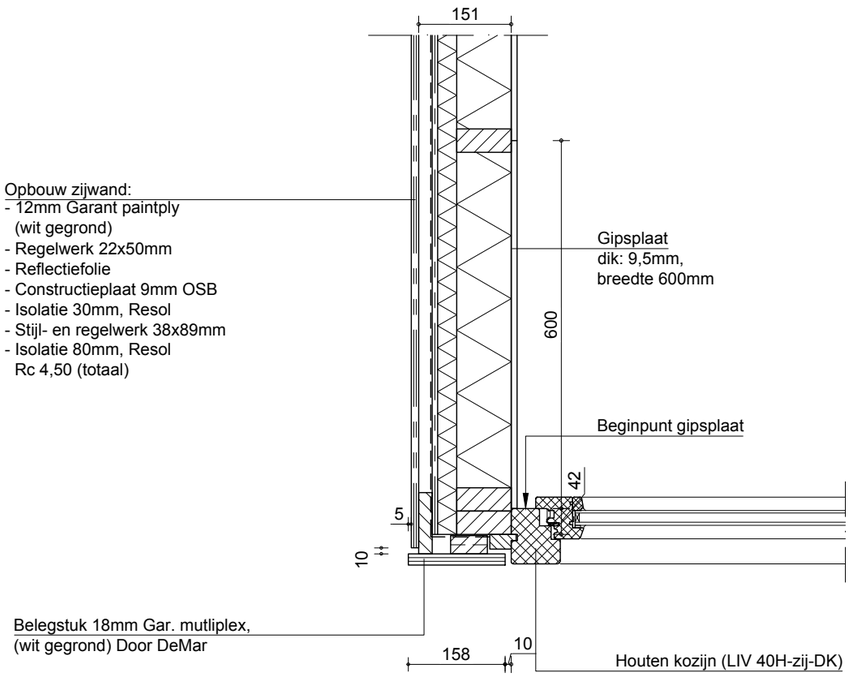

livingstone	Opdrachtgever	Familie Verkade	Schaal	1:10	Fase	O
	Projectnr.	16-0636	Datum	05-05-17	Detailnr.	11

Livingstone B.V. Vossenberg 4 4825BH Breda T (0)76 5735735 E info@livingstone.org W www.livingstone.org

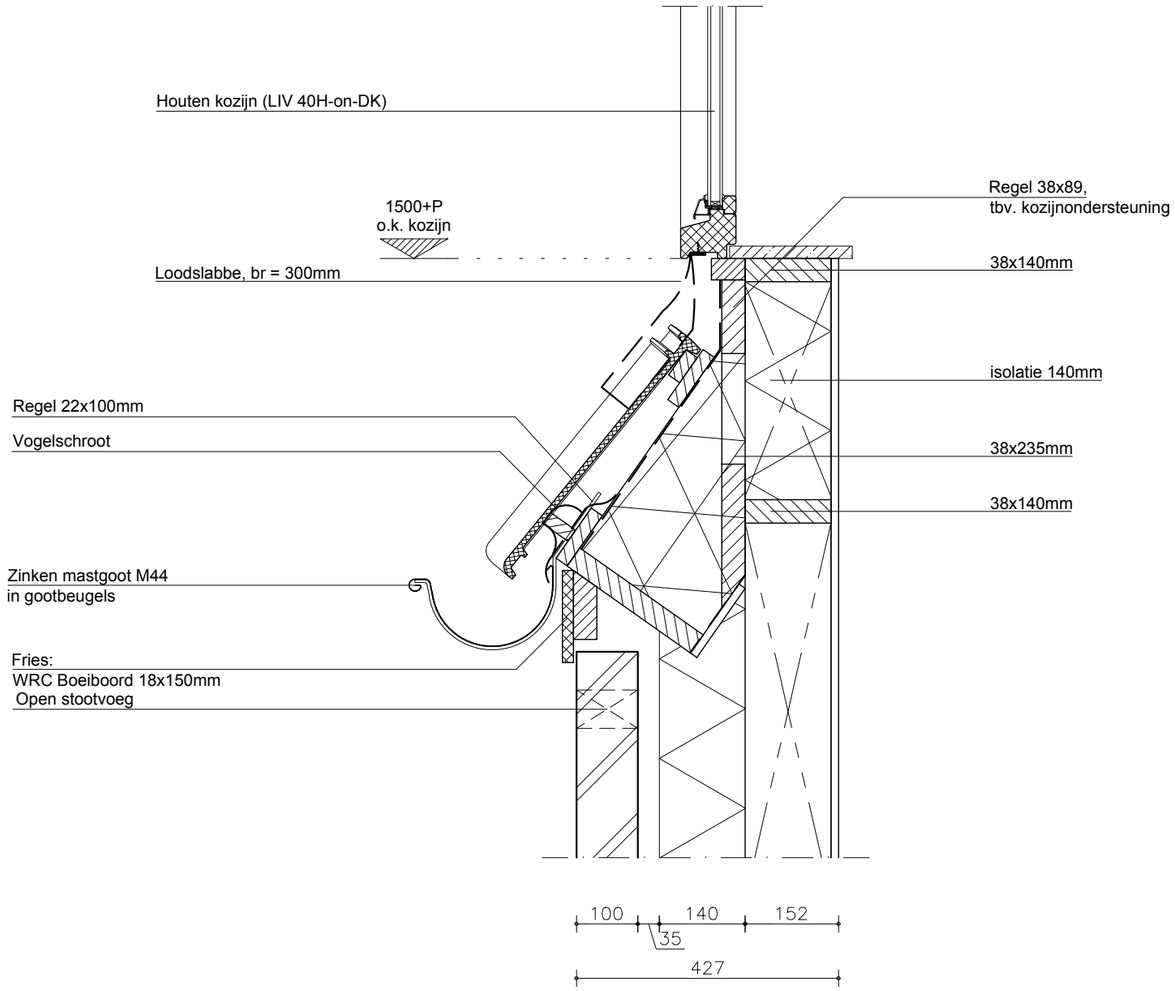

livingstone	Opdrachtgever	Familie Verkade	Schaal	1:10	Fase	O
	Projectnr.	16-0636	Datum	05-05-17	Detailnr.	12

Livingstone B.V. Vossenberg 4 4825BH Breda T (0)76 5735735 E info@livingstone.org W www.livingstone.org

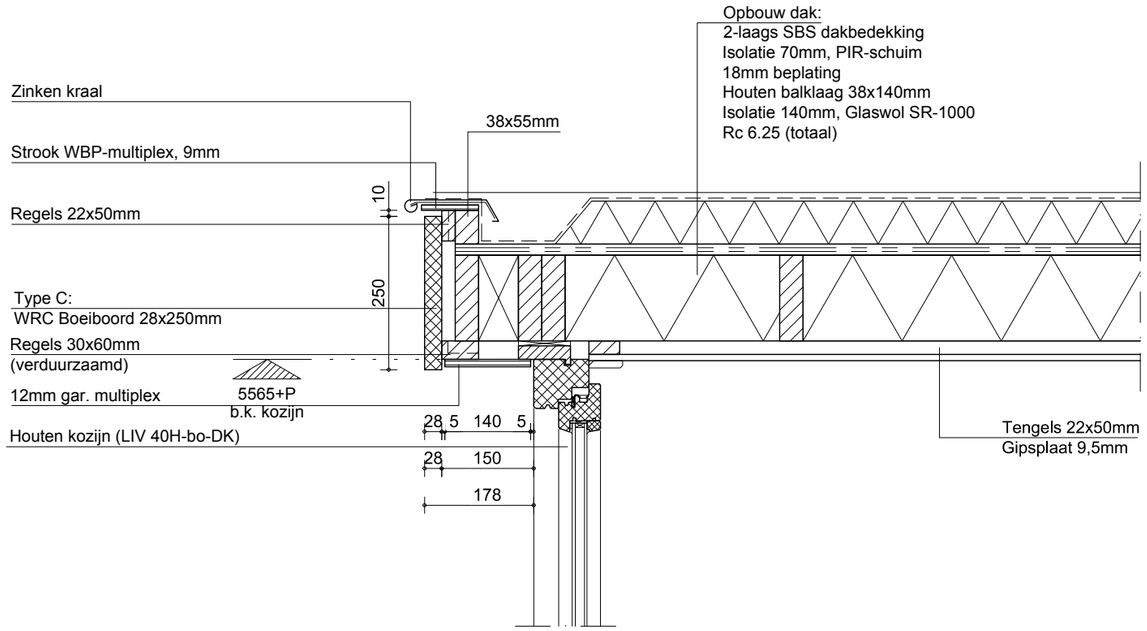

livingstone	Opdrachtgever	Familie Verkade	Schaal	1:10	Fase	O
	Projectnr.	16-0636	Datum	05-05-17	Detailnr.	13

Livingstone B.V. Vossenberg 4 4825BH Breda T (0)76 5735735 E info@livingstone.org W www.livingstone.org

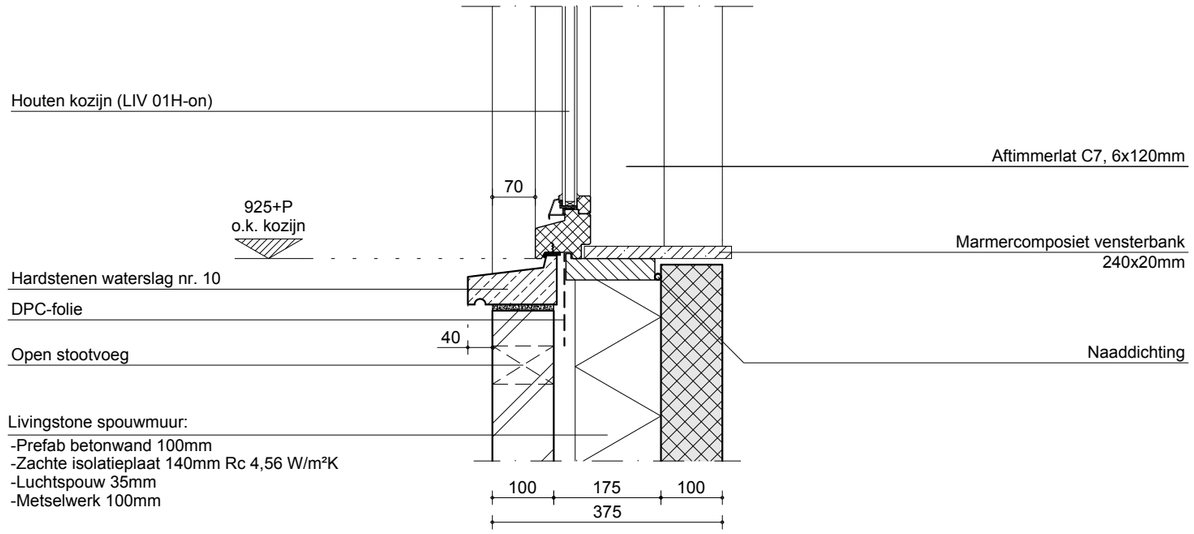

livingstone welkom thuis	Opdrachtgever	Familie Verkade	Schaal	1:10	Fase	O
	Projectnr.	16-0636	Datum	05-05-17	Detailnr.	14

Livingstone B.V. Vossenberg 4 4825BH Breda T (0)76 5735735 E info@livingstone.org W www.livingstone.org

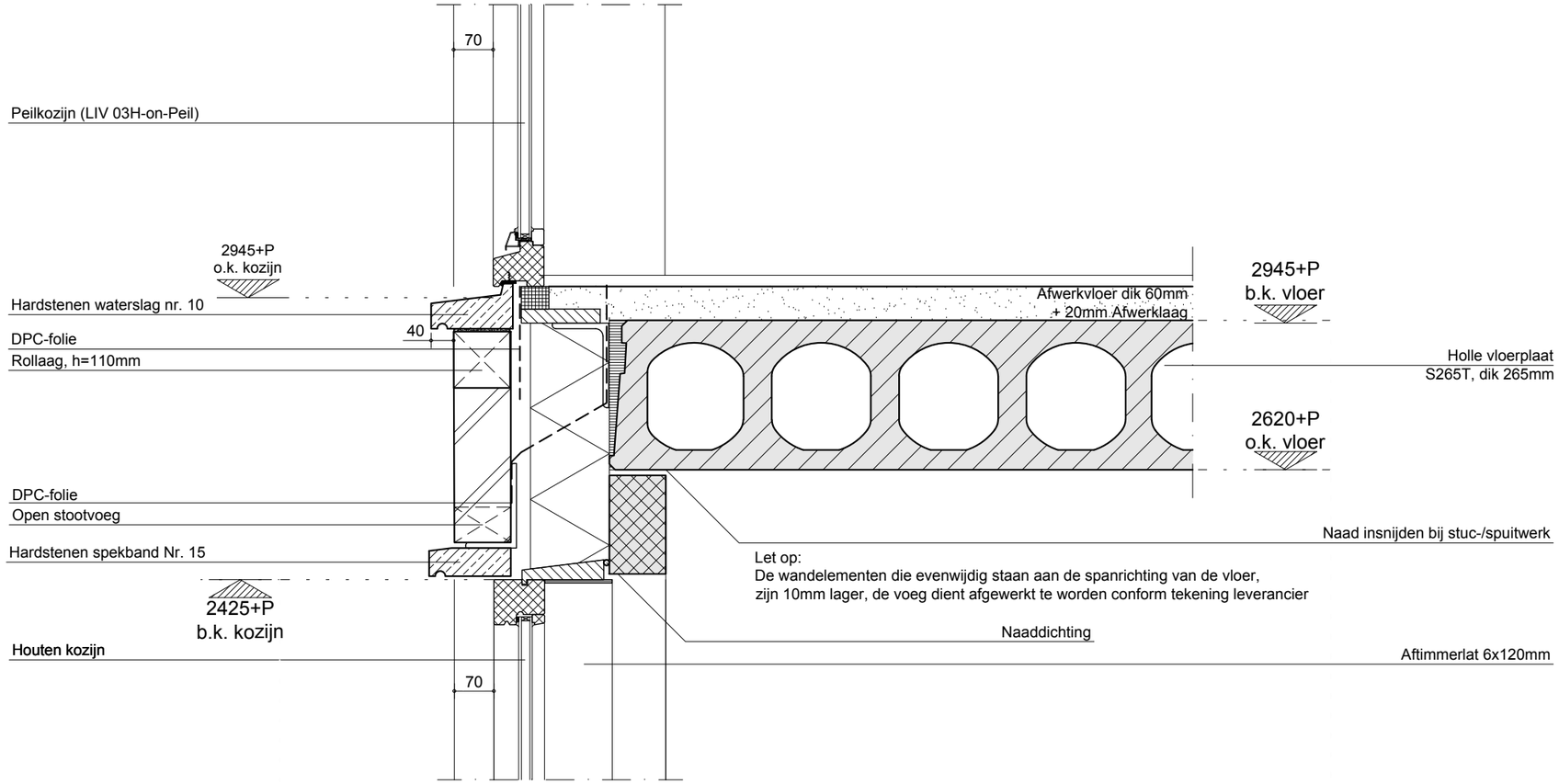

livingstone	Opdrachtgever	Familie Verkade	Schaal	1:10	Fase	O
	Projectnr.	16-0636	Datum	05-05-17	Detailnr.	15

Livingstone B.V. Vossenberg 4 4825BH Breda T (0)76 5735735 E info@livingstone.org W www.livingstone.org

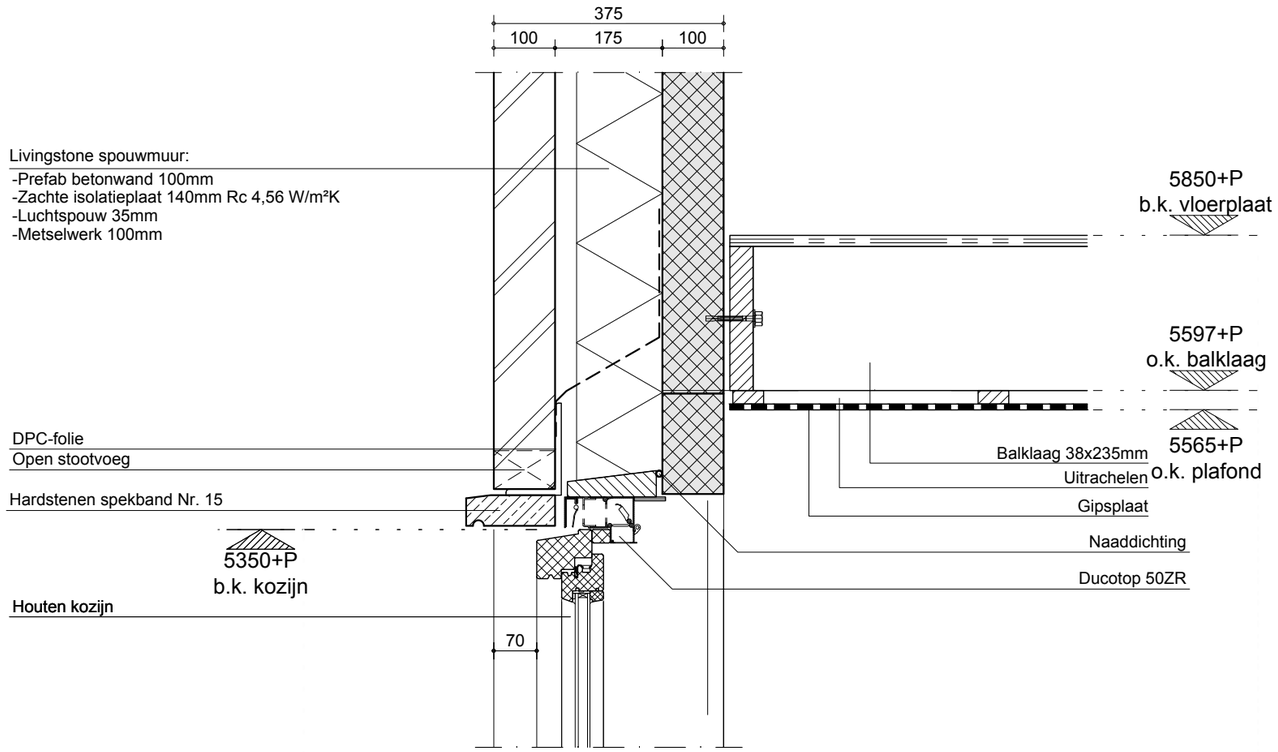

livingstone wetkom thuis	Opdrachtgever	Familie Verkade	Schaal	1:10	Fase	O
	Projectnr.	16-0636	Datum	05-05-17	Detailnr.	16

Livingstone B.V. Vossenberg 4 4825BH Breda T (0)76 5735735 E info@livingstone.org W www.livingstone.org

livingstone	Opdrachtgever	Familie Verkade	Schaal	1:10	Fase	O
	Projectnr.	16-0636	Datum	d.d.	Detailnr.	17

Livingstone B.V. Vossenberg 4 4825BH Breda T (0)76 5735735 E info@livingstone.org W www.livingstone.org