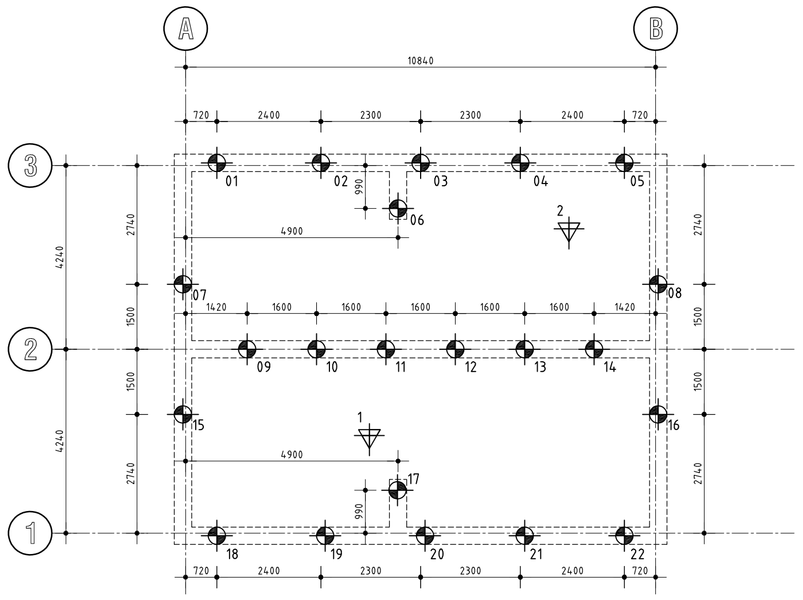

palenplan

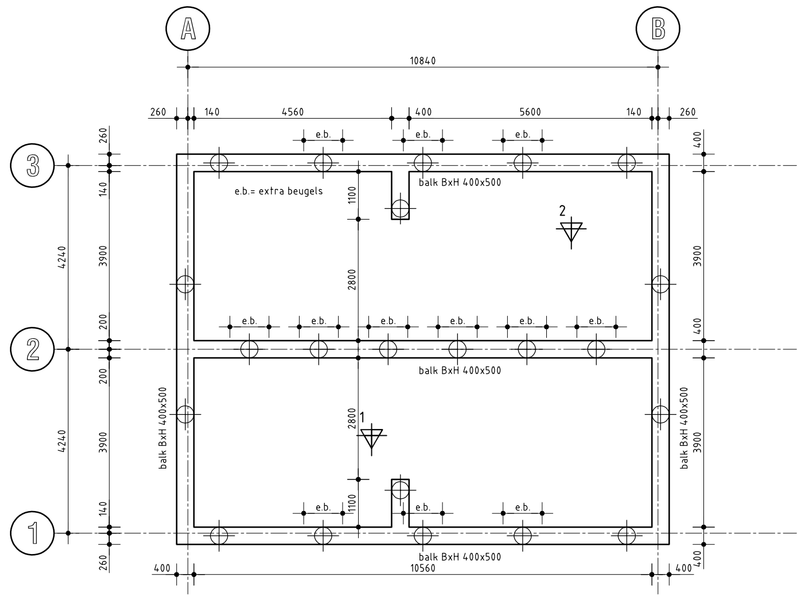

fundering

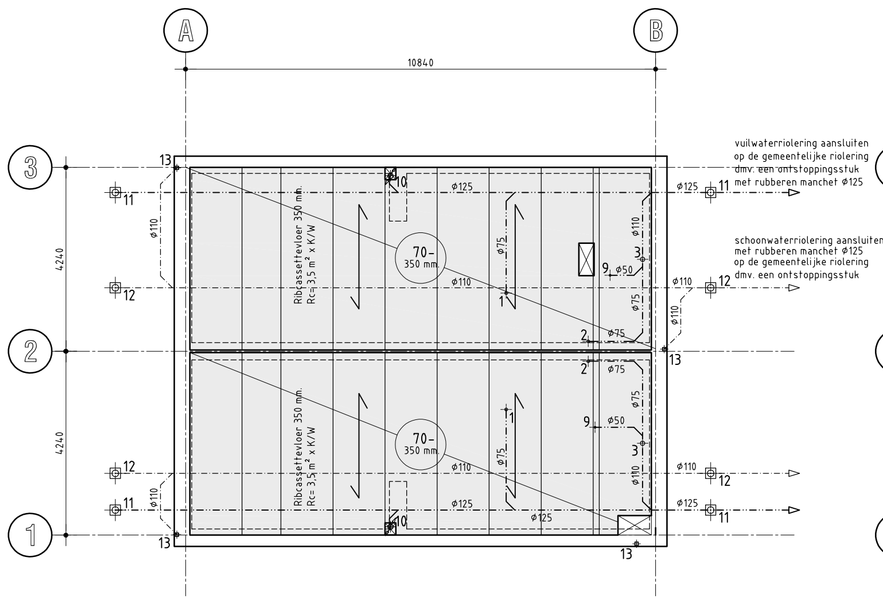

begane grondvloer en riolering

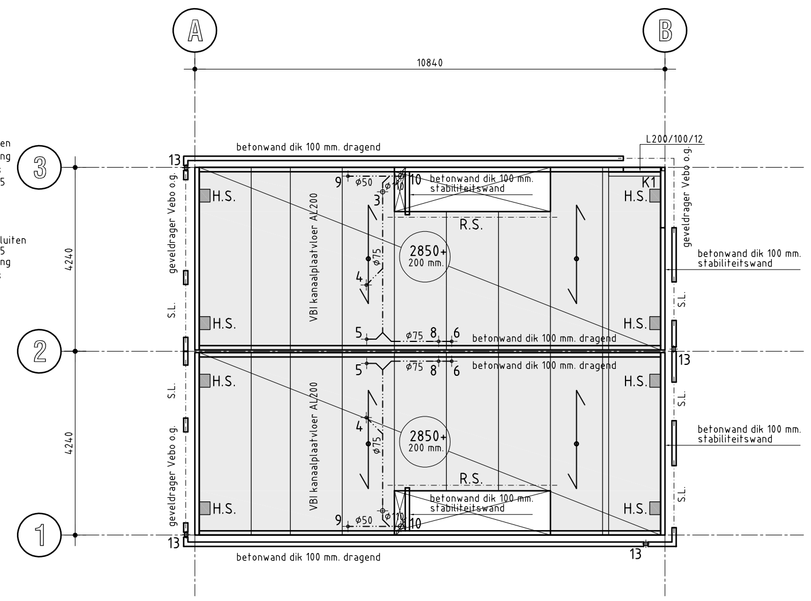

1e verdiepingsvloer en riolering

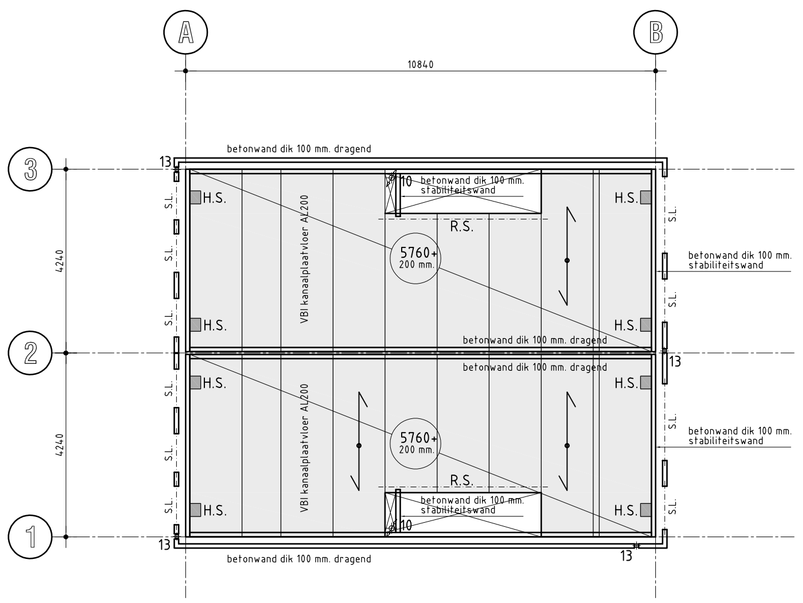

2e verdiepingsvloer en riolering

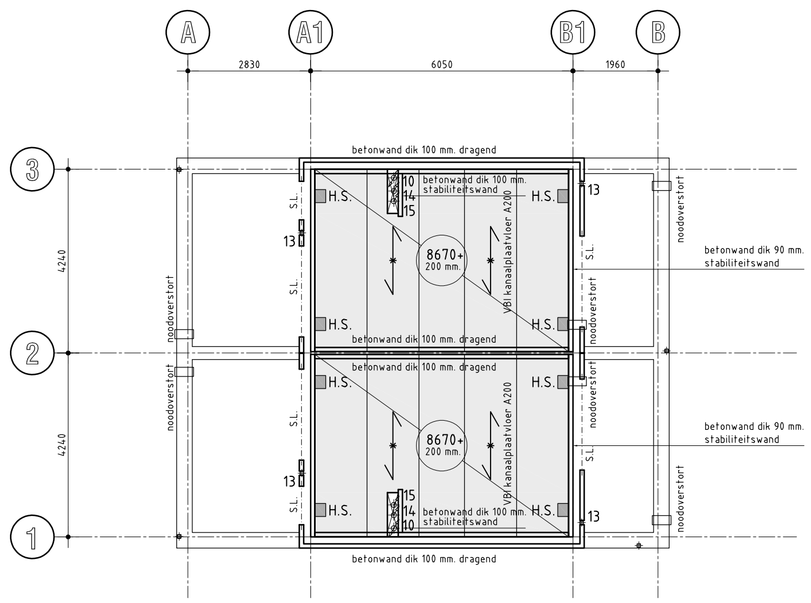

dakvloer

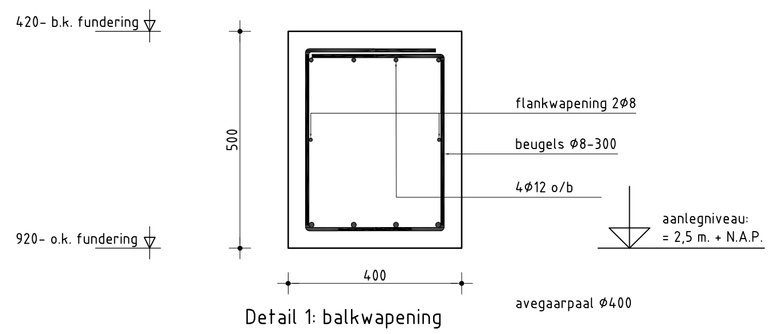

Detail 1: balkwapening

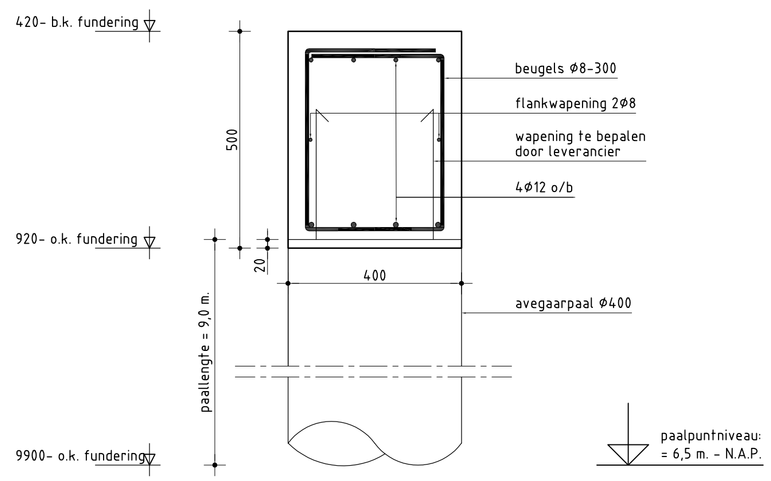

Detail 2: paaldetail

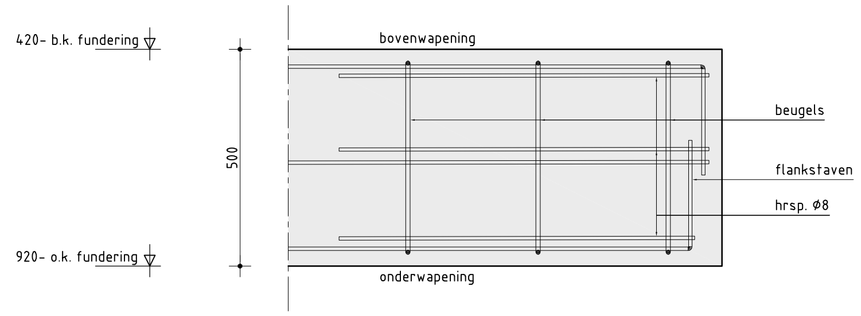

Detail 3: balkbeëindiging

RENVOOI CONSTRUCTIE

- Gewicht- en stabiliteitsberekening te berekenen door leverancier betoncasco
- Ribcassettevloer 350 mm. Rc= 3,5 m² x K/W
- VBI kanaalplaatvloer AL200
- VBI kanaalplaatvloer A200
- b.k. ruwe vloer tov. peil=0,00
- H.S. sleufsparing
- R.S. raveelstaal cf. opgave leverancier
- sonderingslocaties

- De draagconstructie dient tijdens brand weerstand te bieden tegen bezwijken van minimaal 30 minuten (inclusief aftrek 30 minuten in verband met permanente vuurbelasting lager dan 500 MJ/m²)
- staalprofielen toegepast in de constructie moeten voldoen aan een staalkwaliteit van S235, tenzij anders vermeld
- alle kokerprofielen staalkwaliteit S275, tenzij anders vermeld
- conservering staalconstructie conform opgave leverancier
- opleggingen lateien 120 mm, tenzij anders vermeld
- prefab beton C45/55
- betonstaal: B 500B (netten/ staven)
- milieuklasse XC-1 / XC-3
- prefab onderdelen te berekenen en tekenen door leverancier
- dilataties in metselwerk conform advies leverancier

- = vloerrand
- S.L. = stalen latei c.f. opgave leverancier
- = 100 mm. metselwerk
- = 100 mm. prefab betonwand
- K1 = koker □ 80/80/5

RENVOOI FUNDERING

- PEIL = 3,4 m. + N.A.P.
- Onderzijde fundering op 0,92 m. - PEIL
- Uitgangspunten te controleren door aannemer
- Paalwapening te bepalen/ berekenen door de leverancier
- Bij een paalafstand (h.o.h.) van minder dan 4xD moet de minimale wachttijd van 8 uur t.b.v. de uitharding aangehouden worden.
- Alle palen akoestisch doormeten na voltooien grondwerk

CONSTRUCTIE HEIPALEN					
Sondering					
Aanname PEIL= 3,40 m. + NAP (i.o.m. gemeente vast te stellen)					
symbool	aantal	afmeting (mm)	paallengte (m)	p.p.n. nivo t.o.v. NAP	type paal
	22	400 x 400	9,00	6,5 m. -	avegaarpaal

RENVOOI RIOLERING

- = hemelwaterafvoer (H.W.A.) - grijs RAL 7037 hemelwater van dakvlakken
- = droogweerafvoer (D.W.A.) - grijs RAL 8023 huishoudelijk / bedrijfsafvalwater

- riolering volgens NEN 2672/ NEN 3215 / NPR 3216
  - het vuilwaterriool v.v. een polderexpansiestuk liggend onder de voorgevelbalk
  - het schoonwaterriool v.v. een polderexpansiestuk liggend onder de voorgevelbalk
  - alle hwa 's aansluiten met schuifstukken

- 1 = gootsteen Ø75
- 2 = vaatwasser Ø75
- 3 = toilet Ø110
- 4 = wastafel Ø75
- 5 = douche Ø75
- 6 = wasmachine Ø75
- 7 = bad Ø75
- 8 = overstort c.v. Ø50
- 9 = fontein Ø50
- 10 = standleiding Ø 125 + ontspanningsleiding Ø 110 bovendaks
- 11 = ontstoppingstuk Ø 125
- 12 = ontstoppingstuk Ø 110
- 13 = hemelwaterafvoer □ 80 mm.
- 14 = afvoer cv/w.w.v.
- 15 = afvoer m.v.

Gemeente Breda

Bijlage 7 bij besluit 2017/2532-V1

V&L

ALLE MATEN IN HET WERK TE CONTROLEREN

STANAARTS
architecten | adviseurs

Brugstraat 33
4701 LB ROOSENDAAL
T: 0165-54 42 28
E: info@stanaarts.com

> opdrachtgever
Stan Aarts projectontwikkeling BV
Brugstraat 33
4701LB Roosendaal

> adres

> wijzigingsdatum
a. 27-10-2017
b. 26-01-2018

> project
Herontwikkeling
Zonnebloemstraat 3, 5, 7 e.a.
te Breda

> projectnummer
010-044

> gem. ref. nr.

> onderdeel
FASE B
constructie

> bladnummer
B.05.b

> datum : 13-07-2017
> getekend : R.R.
> schaal : 1:100/1:10
> afmeting : A1

Architectenregister nr. 1.020501.001