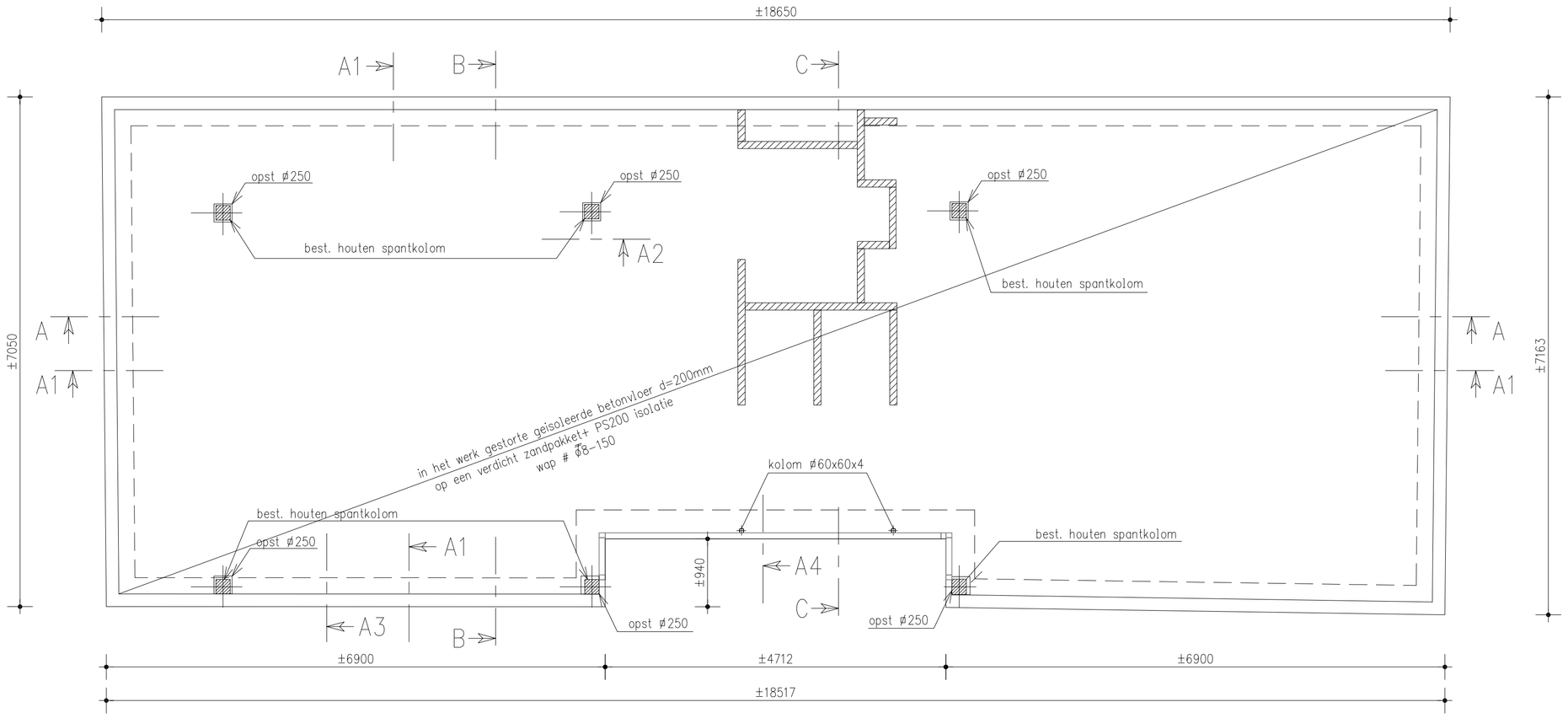

Fundering
schaal 1:50

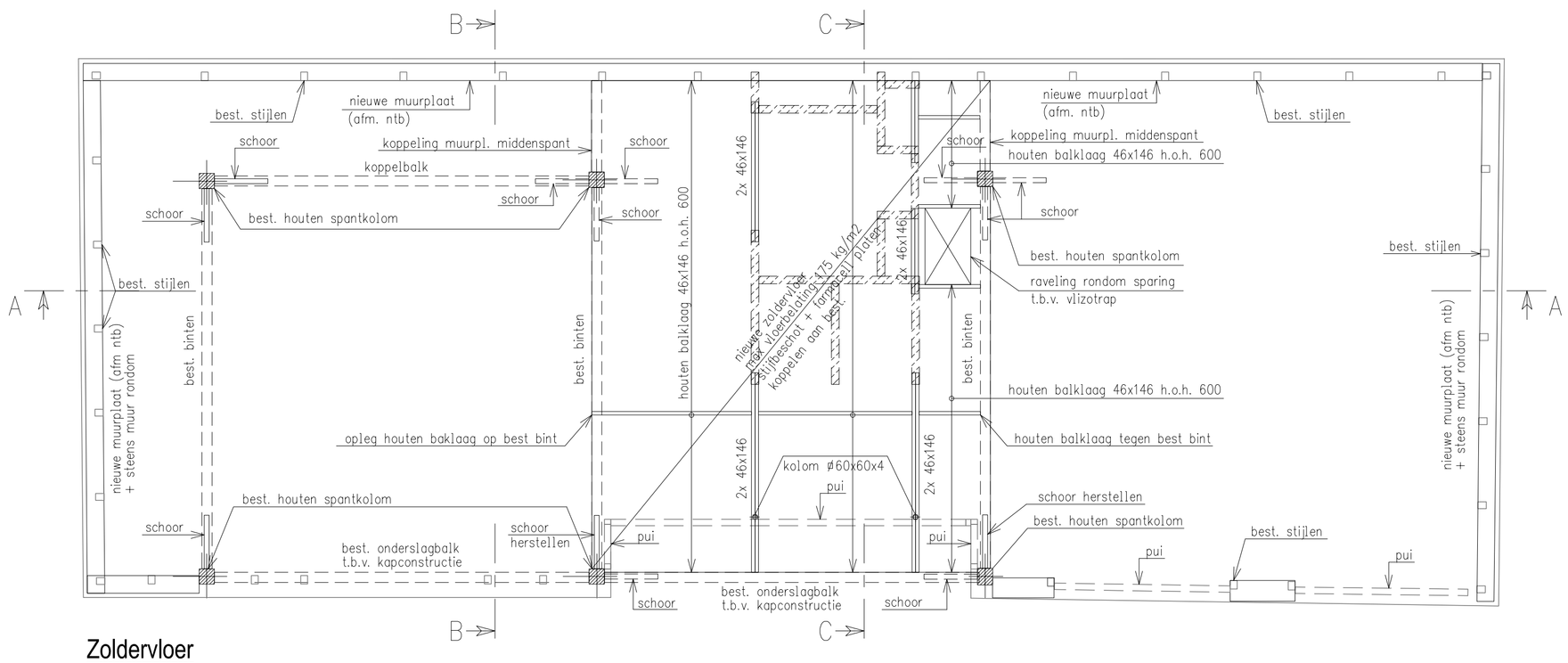

Zoldervloer
schaal 1:50

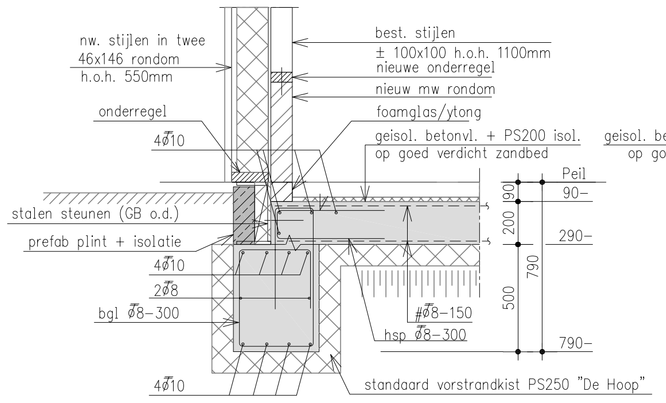

dsn A1

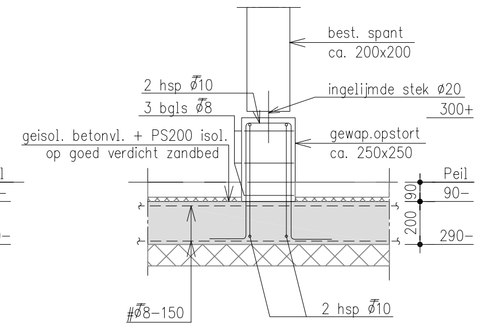

dsn A2

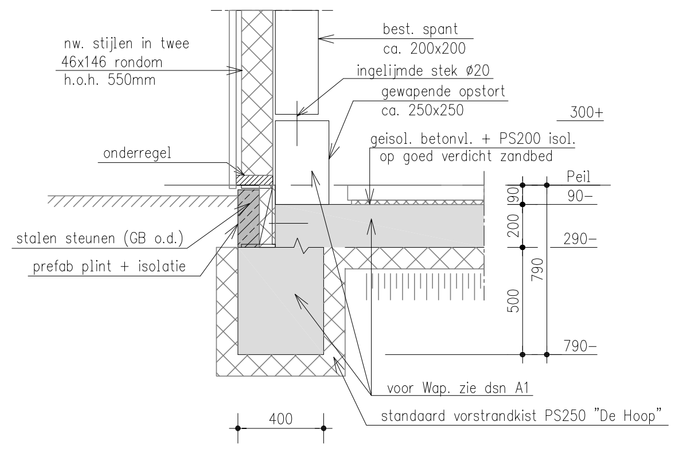

dsn A3

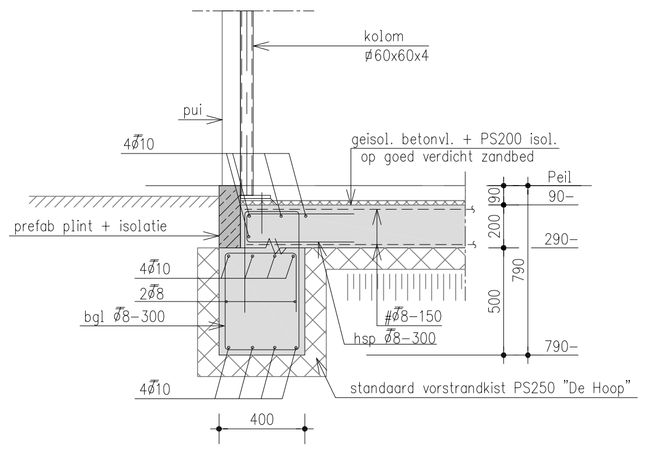

dsn A4

Gemeente Breda

Bijlage 9 bij besluit
2017/0827-V1

V&V

STAALCONSTRUCTIES:
- In te storten ankers staalconstructie volgens tekeningen leveranciers.
- Profielstaal warmgewalste buis- en kokerprofielen : S275J2H (Fe 430 D)
- Profielstaal overige: S235JR (Fe 360 B).
- Alle liggers uitvoeren met gaffelopleggingen en koppelingen t.b.v. kipstabiliteit en excentrische belasting.
- Bouten minimaal klasse 8.8.
- Conservering conform Bestek.
- Nadere uitwerking principe details conform detailberekening leverancier staalconstructie; i.o.m. hoofdconstructeur.
- Voor aan te brengen voorzieningen (gaten, ankers, strippen, hulpprofielen e.d.) ten behoeve van aan te sluiten bouwkundige constructies zie tekeningen architect.

OPMERKINGEN:
- Peil (bovenkant afgewerkte begane grondvloer) = gelijk aan bestaand
- Onder alle met de grond in aanraking komende betonconstructie stampbeton werkvloeren of drukvast isolatiemateriaal toepassen (is niet getekend)

dragend metselwerk op funderingsplaat

BETON	Ontk. sterkte:	BETONSTAAL	
kwaliteit : C20/25	25 N/mm²	B500A	▼ buitenste laag bovennet ▼▼ tweede laag bovennet ▲▲ tweede laag ondernet ▲ buitenste laag ondernet

Milieuklasse | betondekking op de buitenste wapening :

Onderdeel	boven		onder		overig		alle	
opst.							XC2	35
balk	XC2	25	XC2	25	XC2	25	–	–
vloer	XC1	15	XC2	20	XC2	20	–	–
Onderdeel	**binnen**		**buiten**		**overig**		**alle**	
–	–	–	–	–	–	–	–	–

EXTRA DEKKING	
storten op werkvloer	+10 mm
storten op de grond	+50 mm
en afm. balk/plaat	+50 mm

UITVOERING VOLGENS NEN-EN 206-1 en NEN 8005

WERKVLOER D=50 MM

Fundering op staal:

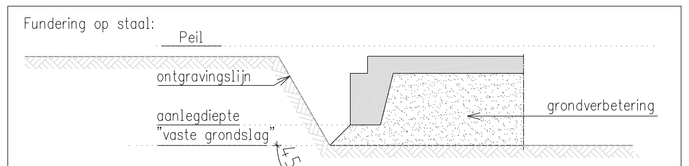

- Bouwput ontgraven tot aan de "vaste grondslag", doch tenminste tot aan de aanlegdiepte.
- De grondverbetering uitvoeren door aanvulling met schoon zand in lagen van 300mm. en per laag verdichten tot een sondeerwaarde van 4 MPa .
- Het aantrillen dient te geschieden in 3 gangen per laag, dit overlappend uitvoeren met een mechaniche trilplaat met een slaggewicht van 5000 kg.
- Na ontgraven bouwput vaste grondslag controleren d.m.v. handsonderingen en vastleggen in een rapportage.

ALLE MATEN IN HET WERK CONTROLEREN

rev.	datum	omschrijving	get.	gez.
G				
F				
E				
D				
C				
B				
A				
0	24-03-2017		H.v.S.	B.v.R.

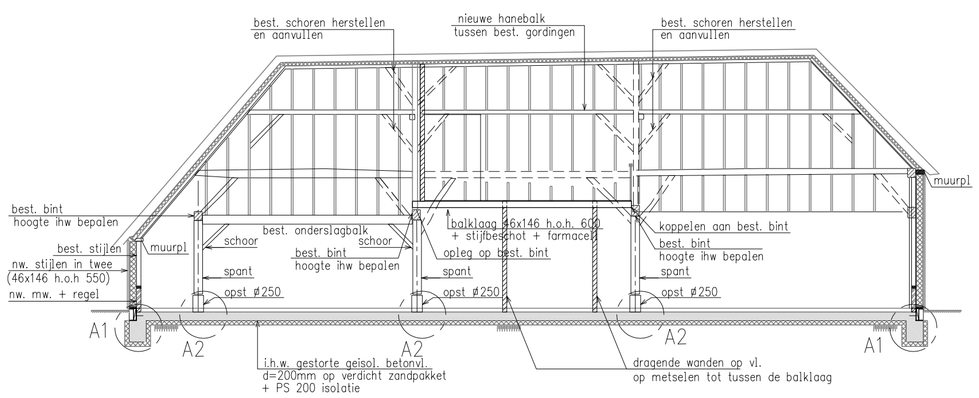

doorsnede A-A
schaal 1:100

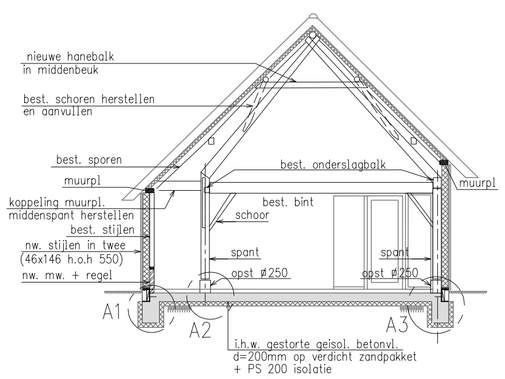

doorsnede B-B
schaal 1:100

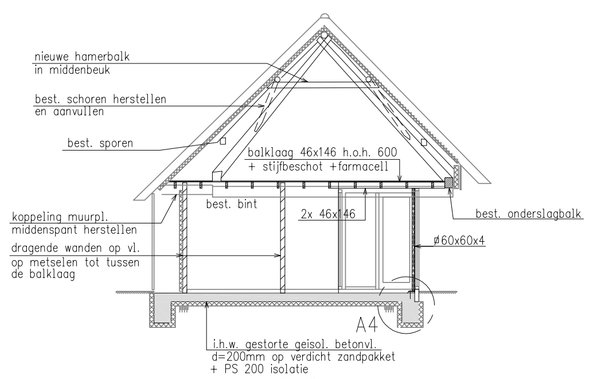

doorsnede C-C
schaal 1:100

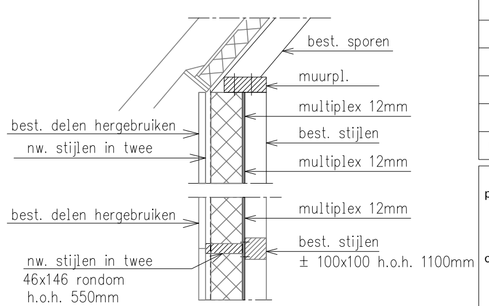

Bovendetail + horz. dsn

projectnaam	Verbouwing + Restauratie "Karkooi" Pekhoeve	fase	Bouwaanvraag
		status	Definitief
omschrijving	Fundering, Zoldervloer, Doorsneden en Details	schaal	1:20/1:50/1:100
		form.	A1
opdrachtgever	Gemeente Breda	proj.nr. 2016083	tekening nr. **CB-01**

R² Constructie Adviesbureau B.V.
Jan van Polanenkade 26a1
4811 KM Breda
tel.: 076-5151603
email: info@R2CA.nl
CONSTRUCTIE ADVIESBUREAU B.V.