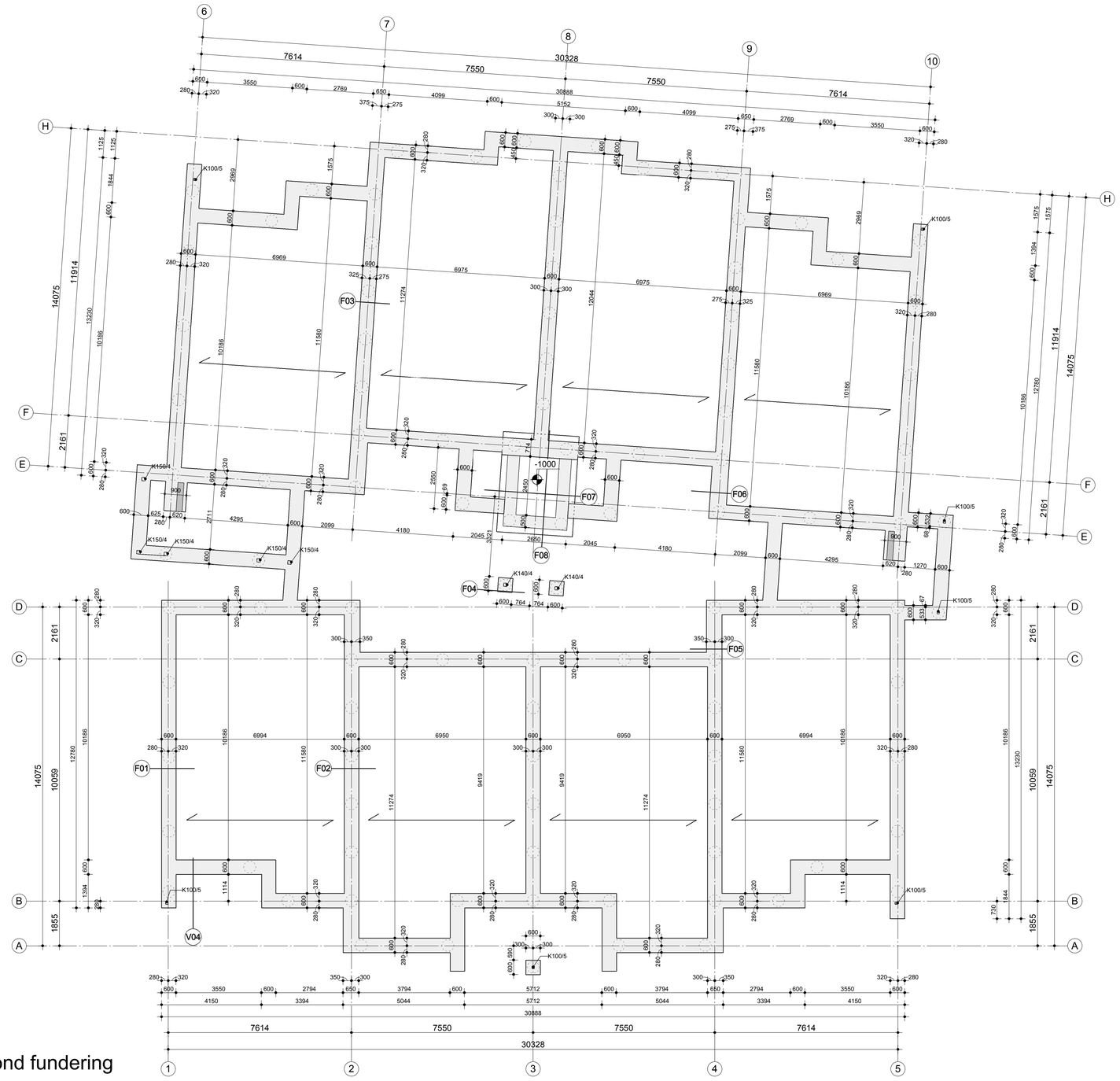


Plattegrond fundering
1 : 100

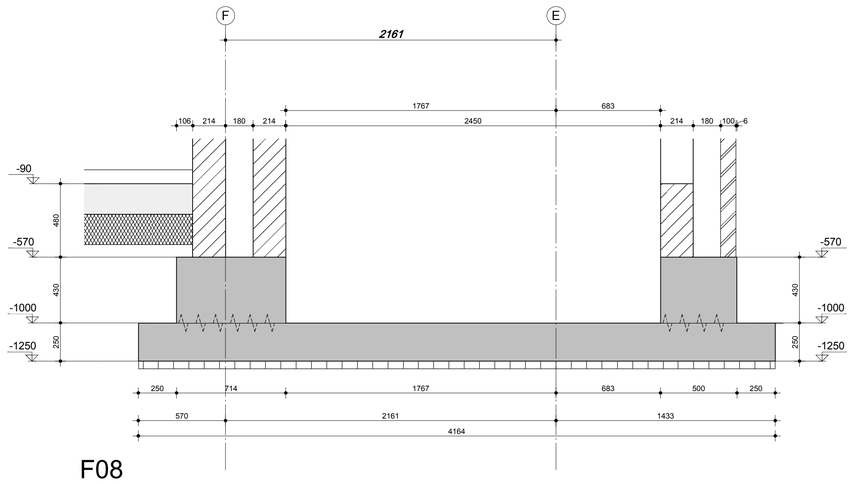


F08
1 : 20

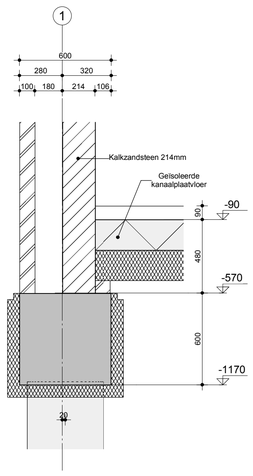


F01
1 : 20

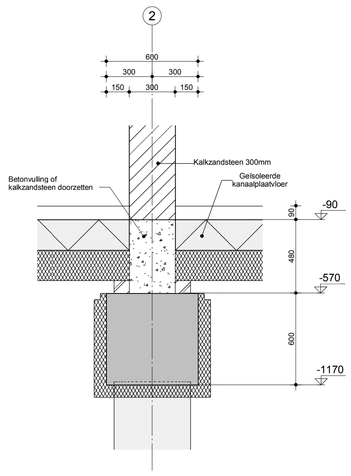


F02
1 : 20

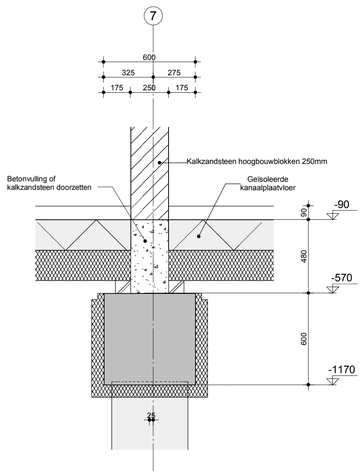


F03
1 : 20

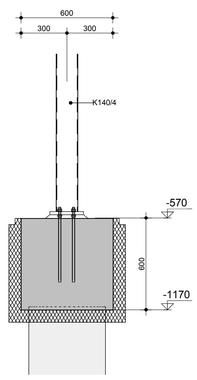


F04
1 : 20

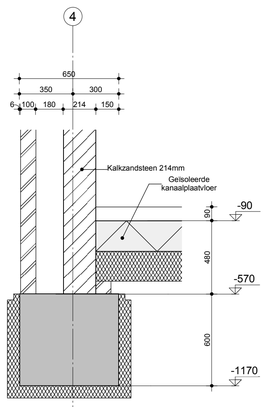


F05
1 : 20

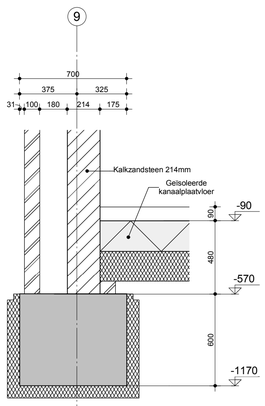


F06
1 : 20

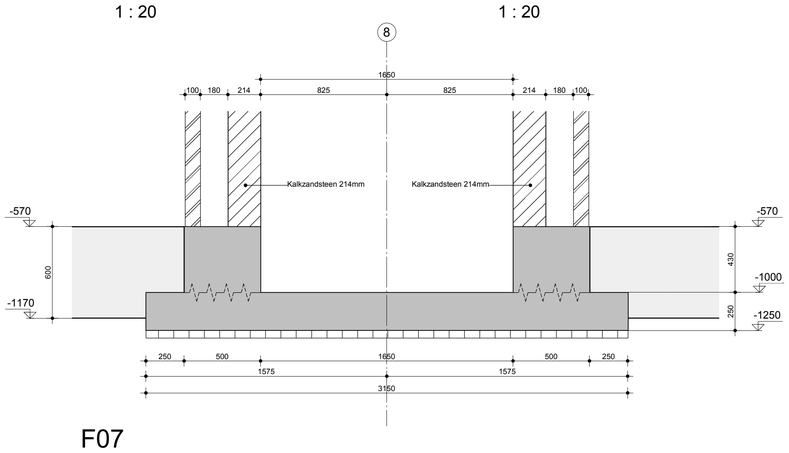


F07
1 : 20

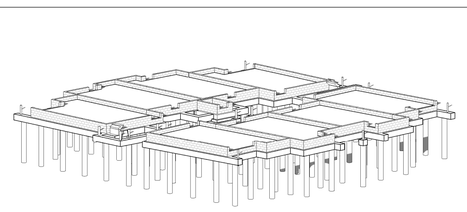

**fundering (balken)**

| | |
|---|---|
| Betonklasse | : C20/25 |
| Milieuklasse | : XC4 |
| Betondekking | : 35mm |
| Betonstaal | : B500 A |

**Deze tekening vormt één geheel met de statische berekening.**

| gewijzigd: | omschrijving: | gecontr: |
|---|---|---|
| f: | | |
| e: | | |
| d: | | |
| c: | | |
| b: | | |
| a: | Definitief | ML |

Definitief


constructieadviesbureau ing. F. Wiggers
Ingenieursbureau voor beton-, staal- en houtconstructies
Varsseveld - Emmerich (D)
internet: www.fwiggers.com

F. Wiggers Ingenieursbureau b.v.
postbus 20
7050 AA Varsseveld
tel. 0315-270340 fax. 0315-242650
E-mail: info@fwiggers.nl

Wiggers GmbH
Postfach 101061
46430 Emmerich am Rhein
tel. 02822-537725 fax. 02822-537726
E-mail: info@fwiggers.nl


werk
Appartementengebouw D
Zorgcomplex de Zonnekamp te Zelhem

onderwerp
Overzicht Fundering / Begane grondvloer

| formaat | datum | getekend | constructeur | paraaf | blad |
|---|---|---|---|---|---|
| A0 | 17-02-2017 | M. Lenz | ir. C. Onstenk | | Bestek |
| schaal | gewijzigd | m.lenz@fwiggers.com | c.onstenk@fwiggers.com | werknummer | |
| 1:100 | a. 02-03-2017 | c. | e. | 20710-IG | BE-02a |
| 1:20 | b. | d. | f. | | |

opdrachtgever
Wooncorporatie ProWonen - Borculo

(C) Copyright Constructieadviesbureau ing. F. Wiggers, Varsseveld. All rights reserved.