Materiaal en kleurenschema

dak	sandwichpaneel	antraciet RAL7016
windveer	staal	antraciet RAL7016
wand	sandwichpaneel	donkergroen RAL6007
plint	metselwerk/betonpaneel	vulkaanrood
goot	aluminium	grijs
deur	sectional	grijs/wit RAL9002
kozijnen	hout	grijs/wit RAL9002

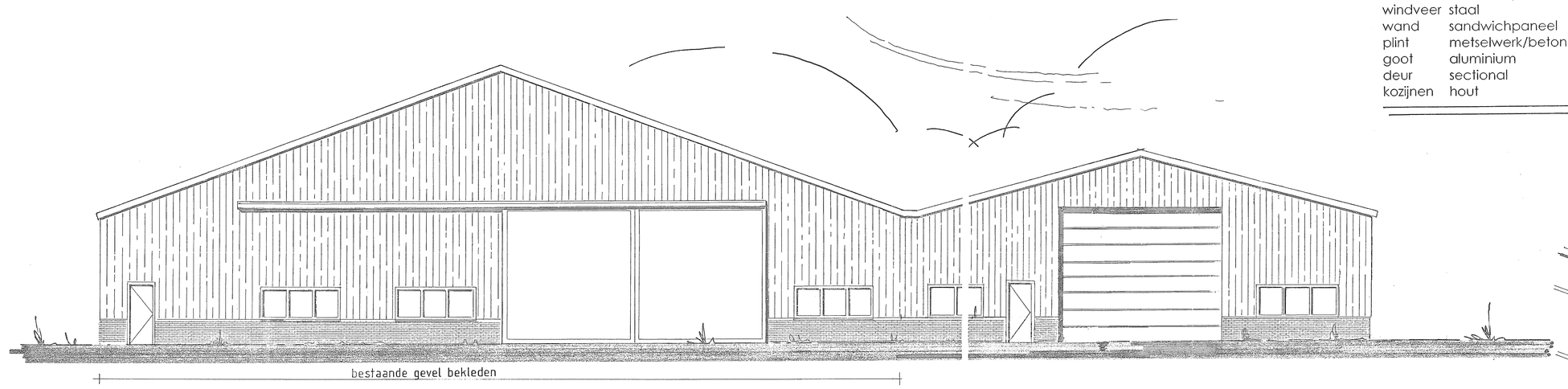

Westgevel

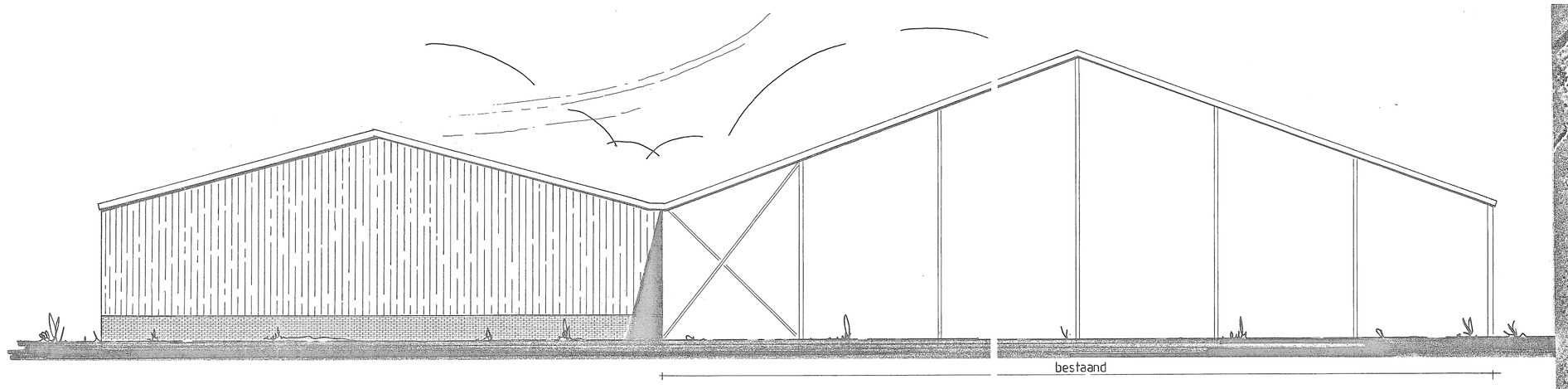

Oostgevel

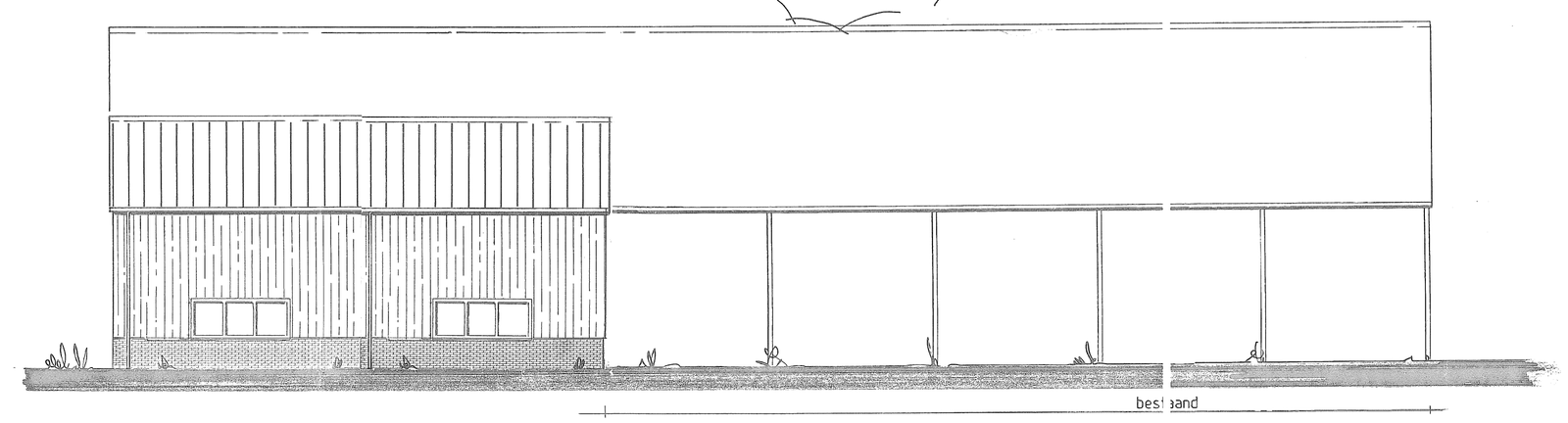

Zuidgevel

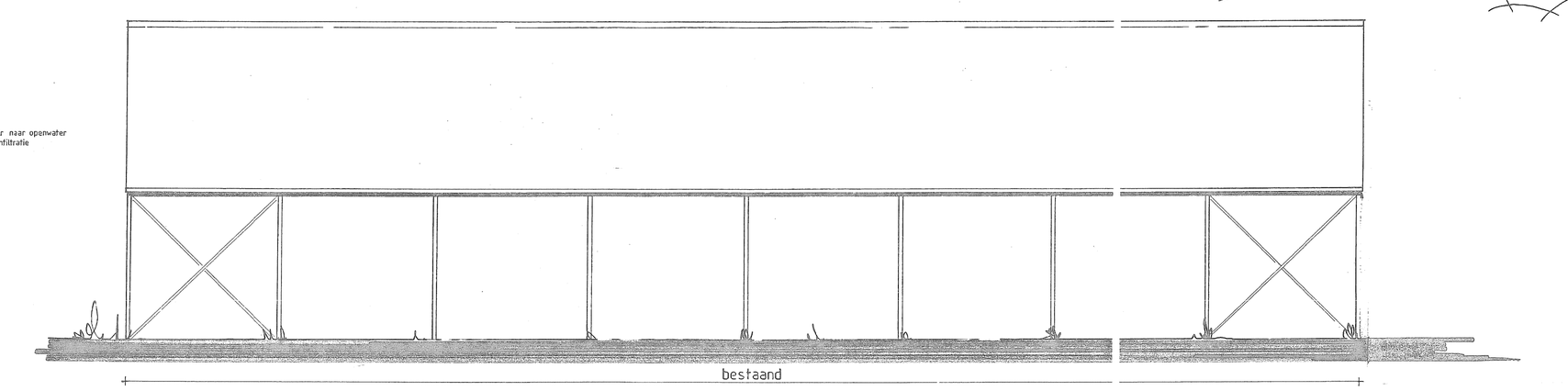

Noordgevel

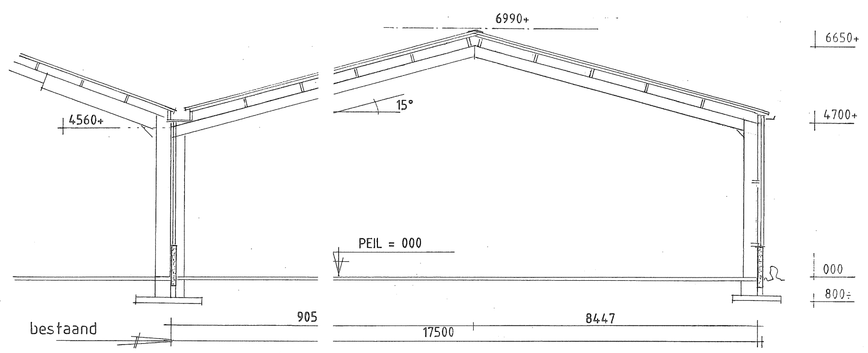

Doorsnede

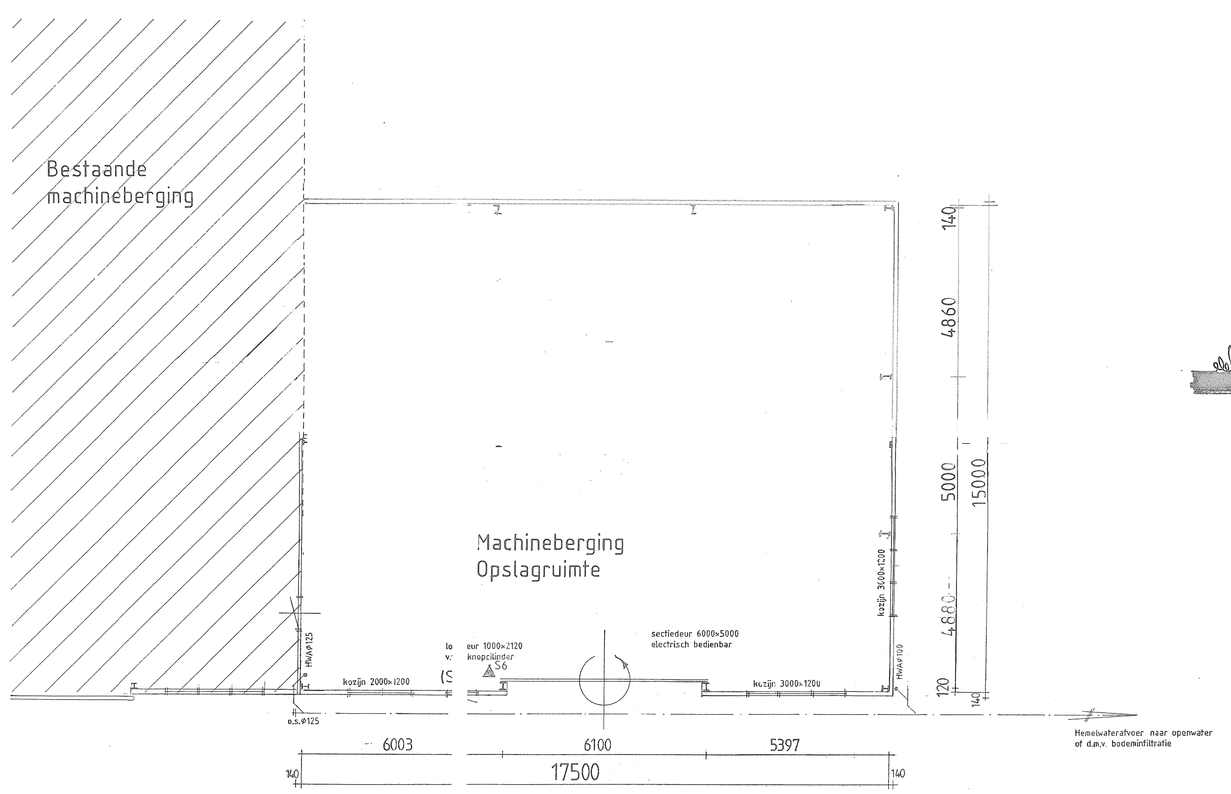

Plattegrond

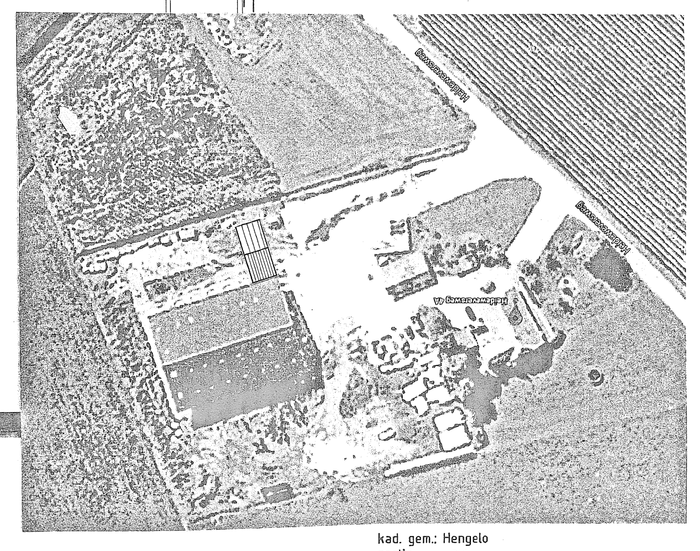

Situatie

kad. gem.: Hengelo
sectie:
nr:
schaal: 1:1000
adres: Heideweversweg 4a
7255 LV Hengelo

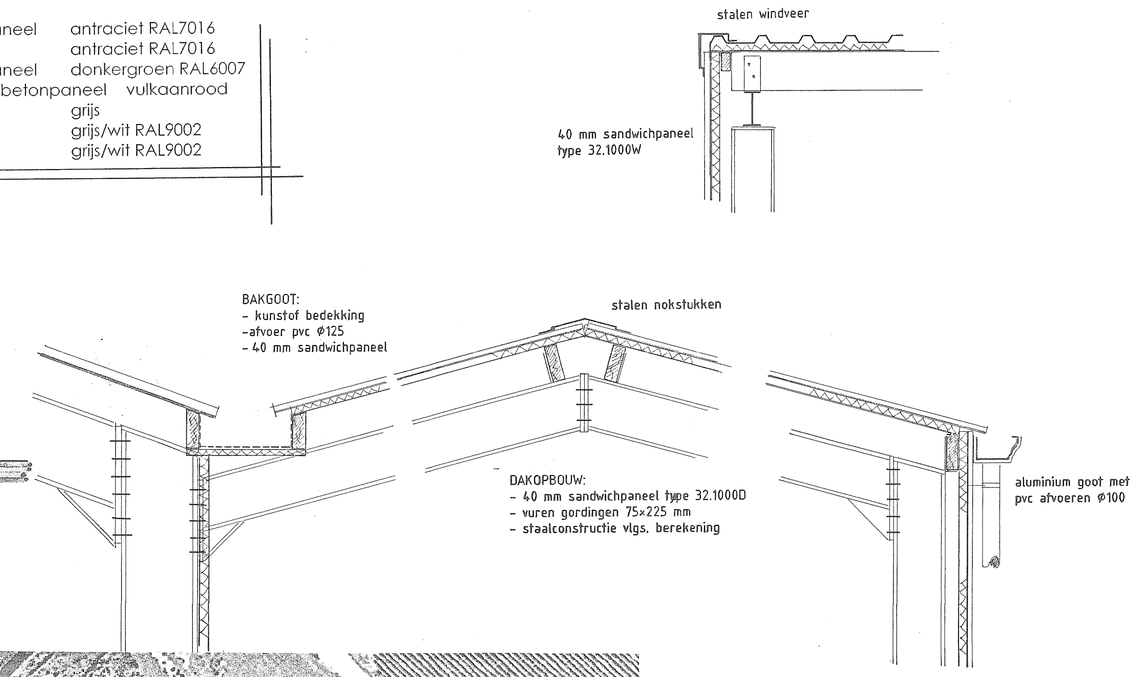

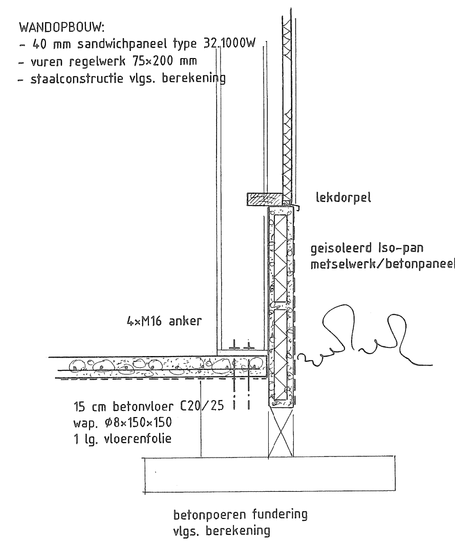

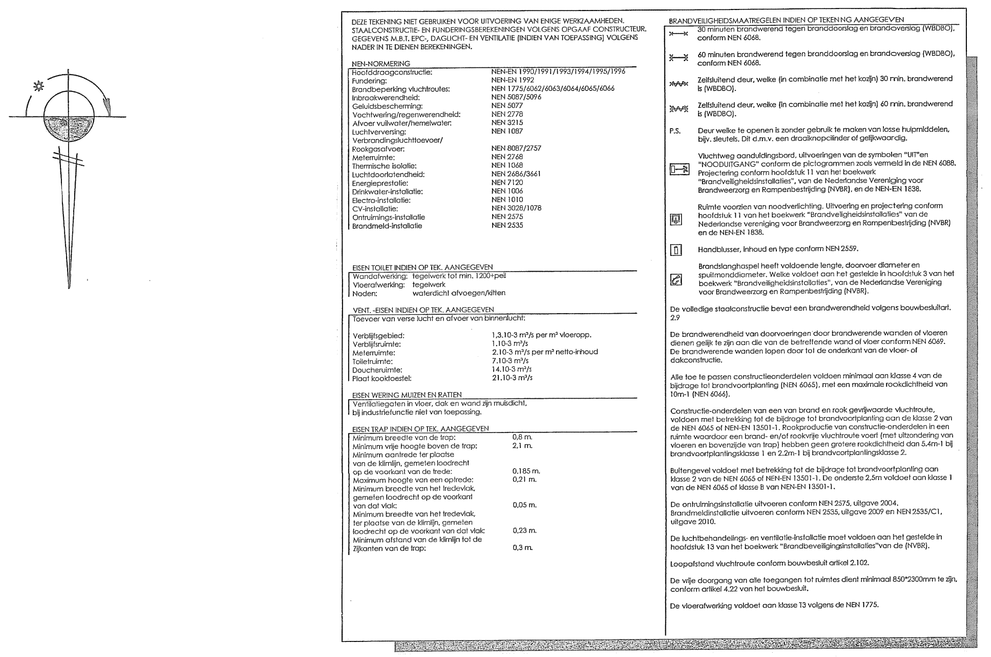

DIJO TEKENING MET GEBRUIKEN VOOR UITVOERING VAN ENIGE WERKZAAMHEDEN, EIGENSCHAPPEN EN/OF ONTWERPBEREKENINGEN VOLGENS OFFICIAL CONSTRUCTEUR, GEGEVENS N.A.B. (IPC), ENGINEER EN VERVULLEN (INDEX) VAN TOEPASSING VOLGENS INCIDER IN TE EIGEN BEREKENINGEN.

BRANDWEERSCHEIDMAATREGELEN INDEN OP TEKENING AANGEGEVEN:
- 40 minuten brandwerend tegen brandoverslag en brandcoverslag (WBDBO), conform NEN 6068.

BRANDWEERSCHEIDMAATREGELEN INDEN OP TEKENING AANGEGEVEN:
- 40 minuten brandwerend tegen brandoverslag en brandcoverslag (WBDBO), conform NEN 6068.
- Deltalbend deur, welke (in combinatie met het kozijn) 30 min. brandwerend is (WBDBO).
- Deltalbend deur, welke (in combinatie met het kozijn) 60 min. brandwerend is (WBDBO).
- F.S. Deur welke te openen is zonder gebruik te maken van losse hulpmiddelen, bijv. deursluiting. Dit is ook een deurdrempelbreder of gelijkwaardig.
- Vluchtweg aanduidingsbord, uitvoeringen van de pictogrammen "Uitlijnen" "NOODUITGANG" conform de pictogrammen zoals vermeld in de NEN 6088.
- Projectering conform hoofdstuk 11 van het boekwerk "Brandveiligheidsindicatoren", van de Nederlandse Vereniging voor Brandweerzorg en Rampenbestrijding (NVBR), en de NEN-EN 3010.
- Ruimte voorzien van noodverlichting. Situering en projectering conform Hoofdstuk 11 van het boekwerk "Brandveiligheidsindicatoren" van de Nederlandse Vereniging voor Brandweerzorg en Rampenbestrijding (NVBR), en de NEN-EN 1838.
- Handblusser, inhoud en type conform NEN 2559.
- Brandslangspoel heeft voldoende lengte, diameter diameter en straalvormer conform de eisen van de Nederlandse Vereniging voor Brandweerzorg en Rampenbestrijding (NVBR), van de Nederlandse Vereniging voor Brandweerzorg en Rampenbestrijding (NVBR).

De volledige deskbeschrijfe bevat een brandwerendheid volgens bouwbesluit. 2.9

De brandwerendheid van doorvoeringen door brandwerende wanden of vloeren dienen gelijk te zijn aan die van de betreffende wand of vloer conform NEN 6068.

Alle toe te passen constructieonderdelen voldoen minimaal aan klasse 4 van de blikpoge tot brandverspreiding (NEN 6065), met een maximale rookdichtheid van 10m1 (NEN 6066).

Constructie-onderdelen van een van brand en rook geïsoleerde vluchtroute, bestaande uit onderdelen tot de blikpoge tot brandverspreiding van de klasse 2 van de NEN 6065 of NEN-EN 13501-1. Rookproductie van constructie-onderdelen in een, aanlis waardoor een brand- en/of rookvrije vluchtroute wordt (met uitzondering van de toegangsdeuren van de ruimten) van minimaal 30 minuten volgens de tabel 1 van brandwaardeverpleegstelsel 1 en 2.2m t.t.b. brandwaardeverpleegstelsel 1.

Buitengewel voldoet met betrekking tot de blikpoge tot brandverspreiding aan klasse 3 van de NEN 6065 of NEN-EN 13501-1. De ondertrek 2.5m voldoet aan klasse 1 van de NEN 6065 of klasse B van NEN-EN 13501-1.

De ventilatieinstallatie uitvoeren conform NEN 3215, uitgave 2004, Brandmeldinstallatie uitvoeren conform NEN 2535, uitgave 2002 en NEN 2535/C1, uitgave 2005.

De luchtbehandelings- en ventilatie-installatie moet voldoen aan het gestelde in hoofdstuk 13 van het boekwerk "Brandveiligheidsindicatoren" van de (NVBR).

Eisopstijtend vluchtroute conform bouwbesluit artikel 2.100.

De vlak drempel van alle toegangen tot ruimtes dient minimaal 600*2300mm te zijn, conform artikel 4.32 van het bouwbesluit.

De vloerafwerking voldoet aan klasse 10 volgens de NEN 1175.

BRANDWERENDHEID	
Rookbegrenzingsconstructie:	NEN-EN 1192/1193/1194/1195/1196
Deuren:	NEN 6069
Brandafwerking vluchtroute:	NEN 1721/6065/6066/6069/6068
Kozijnbrandwerendheid:	NEN 3667/3896
Gevelbekleding:	NEN 6065
Voorzieningen/maatwerkwerendheid:	NEN 2778
Afzuiver vuilwaterhemelwater:	NEN 3215
Luchtbeweging:	NEN 1087
Verbrandingsluchtfloewoed:	
Rookbegrenzing:	NEN 8807/2757
Isolatiematies:	NEN 2548
Thermische isolatie:	NEN 1068
Geluidwerendheid:	NEN 5077/5463/5461
Energiezuinigheid:	NEN 7120
Dakwaterdrainbelte:	NEN 1856
Dakbedekking:	NEN 6531
Cv-installatie:	NEN 3028/6878
Ontluchtings-installatie	NEN 2575
Brandmeldinstallatie	NEN 2535

EISEN TOILET INDEN OP EIS AANGEGEVEN	
Toilet:	Toilet voldoet aan NEN 1068 "Toilet-gebouw"
Toiletbekleding:	Tegelwerk
Fixaties:	wckandcht afvoegen/diffen

VERL. EISEN INDEN OP EIS AANGEGEVEN	
Sanitair van vaste soort en afmeet volgens bouwbesluit	
Inwendigsteel:	1.3/0.5 m²/5 per m² vloeropp.
Vastbijlvlinks:	1.1/0.5 m²/p
Isolatiematies:	0.5/0.5 m²/5 per m² netto inhoud
Deuren:	2.1/0.8 m²/p
Deuchtkamme:	14.1/0.5 m²/t
Fitsel kookbeveiel:	25.1/0.5 m²/t

EISEN WERKING MEUBEN EN RUIMTES	
Voorzieningen in de vloer, dat en wand zijn mubilerbt. Egnodunistitunche tiel van toepassing	
EISEN EIGAT INDEN OP EIS AANGEGEVEN	
Minimum breedte van de trap:	0.8 m.
Minimum vrije hoogte van de trap:	2.1 m.
Minimum aantreede tie plaatse van de tiëntjs, gemeten loodrecht op de voorkant van de tiëntjs:	0.150 m.
Maximum hoogte van een tiëntjs:	0.21 m.
Minimum breedte van het trede-vlak, gemeten loodrecht op de voorkant van de tiëntjs:	0.26 m.
Minimum breedte van het trede-vlak, gemeten loodrecht op de voorkant van de tiëntjs:	0.23 m.
Minimum afstand van de tiëntjs tot de 2Boomen van de trap:	0.3 m.

STEENBERGEN BOUWWERKEN
Wilroosjeweg 41 | 5258 KG Berlicum | 073 503 2527

OPDRACHTGEVER: Zweverink-Rutenkamp Holding B.V. Heideweversweg 4a 7255 LV Hengelo	BOUWLOCATIE: Heideweversweg 4a 7255 LV Hengelo
DATUM: 20-04-2015 GEWIJZIGD: 17-12-2015 JvH 04-01-2016 JvH	PLAN VOOR HET BOUWEN VAN EEN: **Agrarische Bedrijfsruimte**
GETEKEND: J.v.H.	SCHAAL: 1:100 /1:20 WERKNR.: 20042015-1

alle beton-, staal-, en houtconstructies volgens constructeur
Maten en aantallen in het werk te controleren
alle maten in millimeters

Stroomverdeelkast in bestaand gebouw

Gebouw is een brand- en rookcompartiment
Toe te passen materialen voldoen aan klasse 4
met daarbij geldende rookproductie vlgs. NEN6066