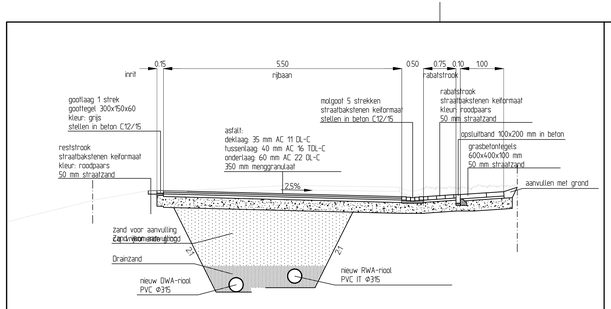

Dwarsprofiel A-A Belenweg 33
schaal: 1 : 50

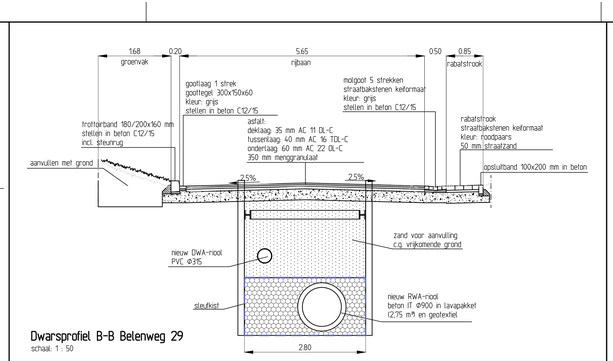

Dwarsprofiel B-B Belenweg 29
schaal: 1 : 50

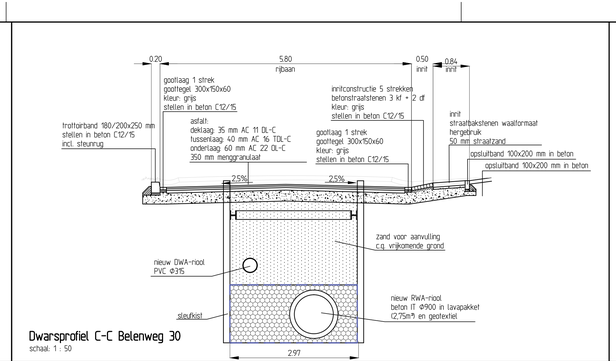

Dwarsprofiel C-C Belenweg 30
schaal: 1 : 50

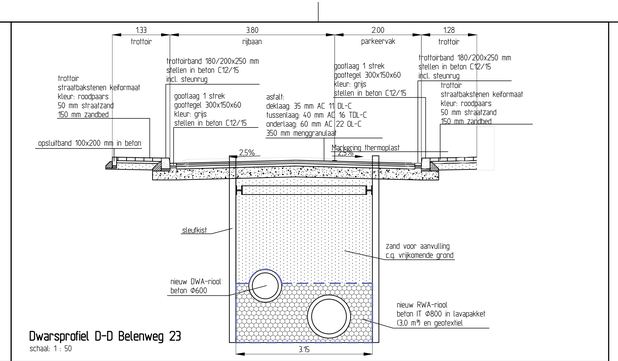

Dwarsprofiel D-D Belenweg 23
schaal: 1 : 50

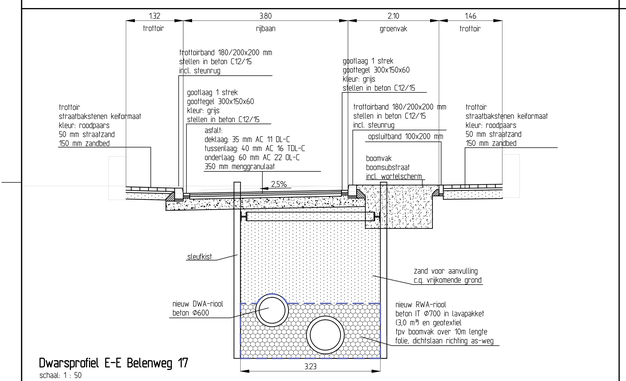

Dwarsprofiel E-E Belenweg 17
schaal: 1 : 50

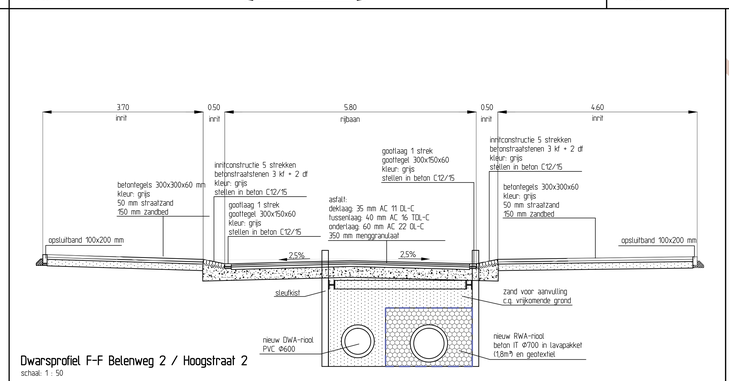

Dwarsprofiel F-F Belenweg 2 / Hoogstraat 2
schaal: 1 : 50

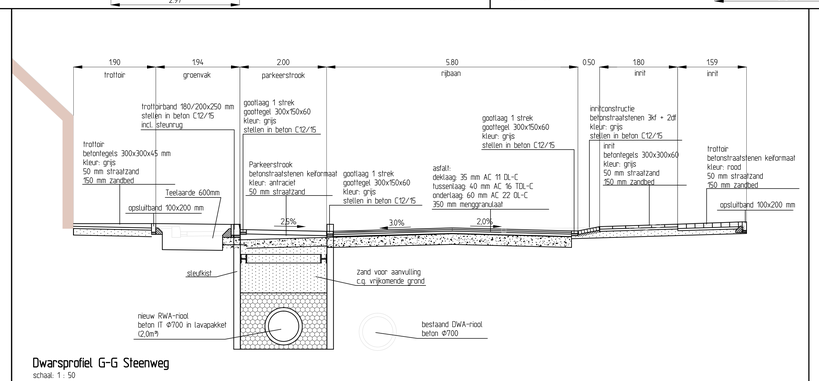

Dwarsprofiel G-G Steenweg
schaal: 1 : 50

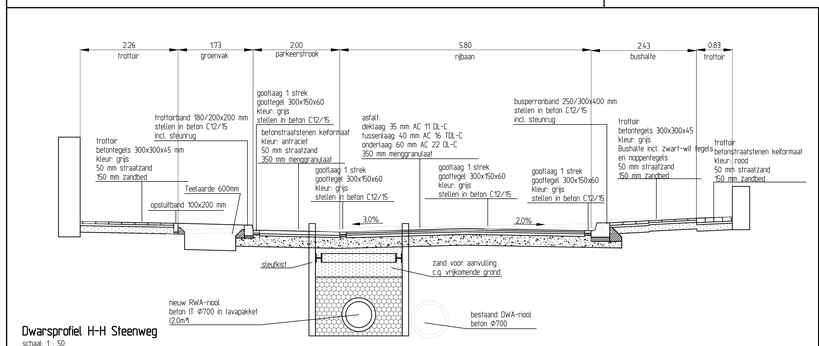

Dwarsprofiel H-H Steenweg
schaal: 1 : 50

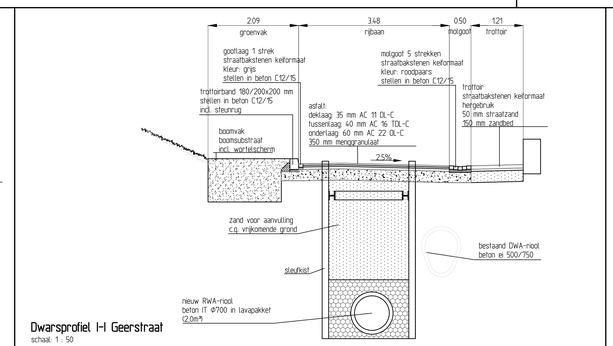

Dwarsprofiel I-I Geerstraat
schaal: 1 : 50

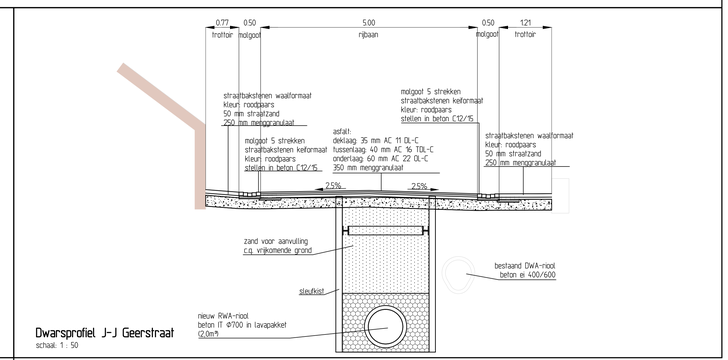

Dwarsprofiel J-J Geerstraat
schaal: 1 : 50

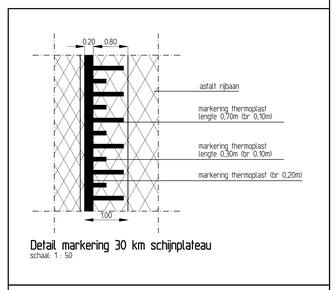

Detail markering 30 km schijnplateau
schaal: 1 : 50

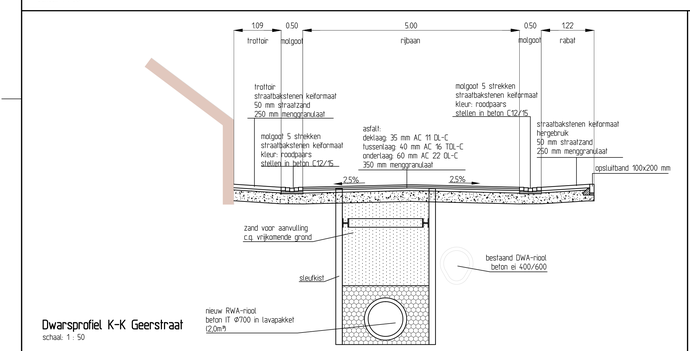

Dwarsprofiel K-K Geerstraat
schaal: 1 : 50

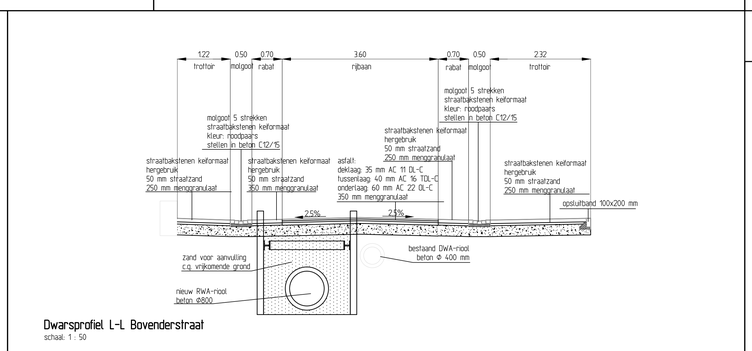

Dwarsprofiel L-L Bovenderstraat
schaal: 1 : 50

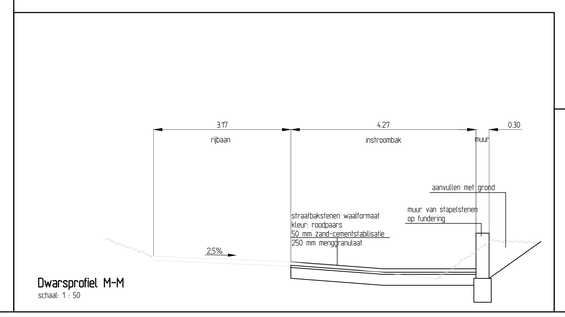

Dwarsprofiel M-M
schaal: 1 : 50

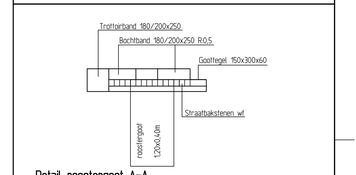

Detail roostergoot A-A
schaal: 1 : 20

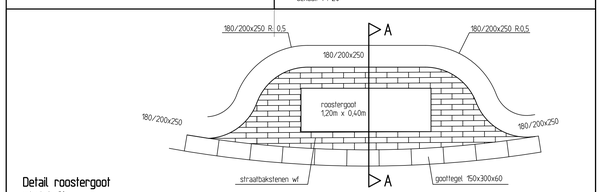

Detail roostergoot
schaal: 1 : 20

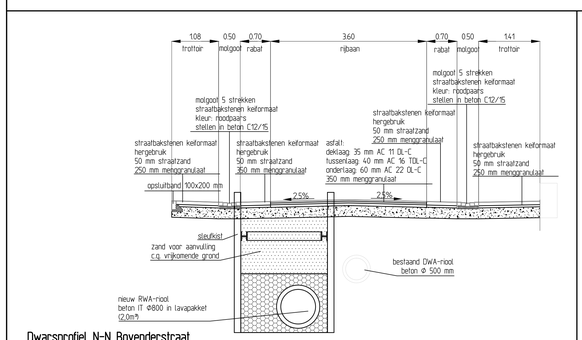

Dwarsprofiel N-N Bovenderstraat
schaal: 1 : 50

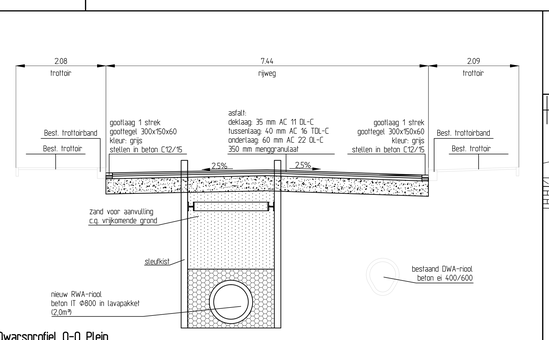

Dwarsprofiel O-O Plein
schaal: 1 : 50

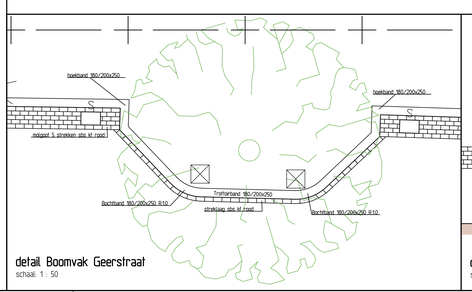

detail Boomvak Geerstraat
schaal: 1 : 50

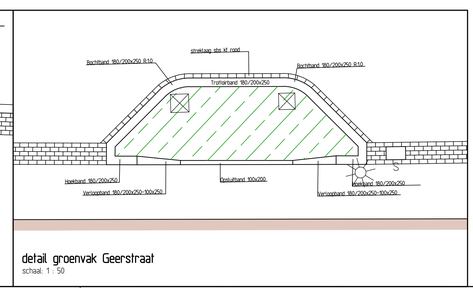

detail groenvak Geerstraat
schaal: 1 : 50

RA infra
advies- & ingenieursbureau

RA infra BV
Dalderhaag 13
6136 KM Sittard
Telefoon: 046-4000 400
www.rainfra.nl

Opdrachtgever:	Gemeente Onderbanken				
Project:	Reconstructie Belenweg e.o. Dwarsprofielen en details Blad 1 van 3				
Getekend:	CWe	d.d. 02-02-2017	Schaal: 1:20/50	Projectnr.: 15315.1	Tekeningnr.:
Revisie: B		d.d. 23-03-2017	Formaat: A0	Blad 1 van 3	15315.1 DDT011-B
Status: Concept		Gec.: JHe	Gez.: BDr	Dir.: P:\15315.1\V1.1\20 Tekeningen	