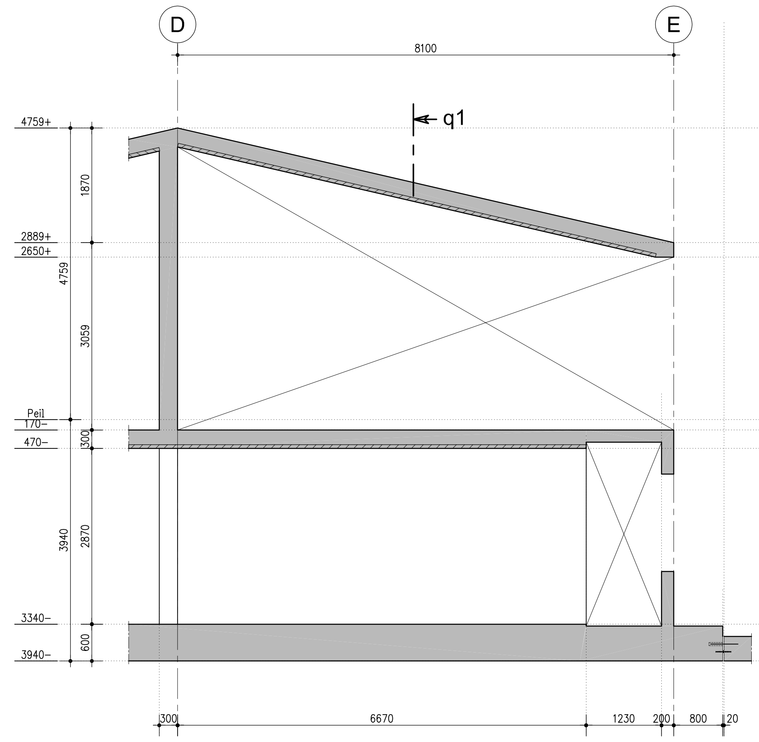

wand as 3

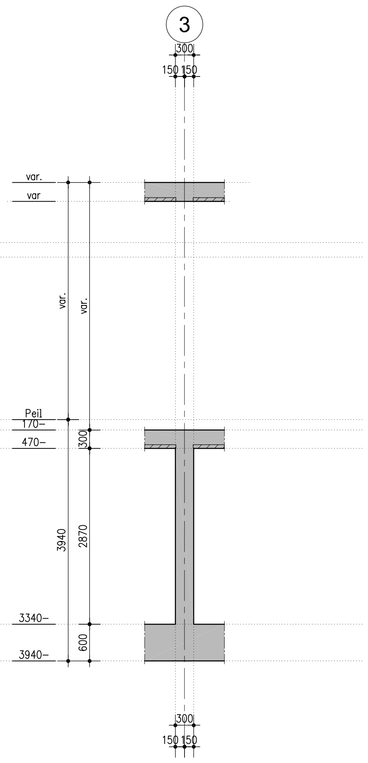

dsn q1

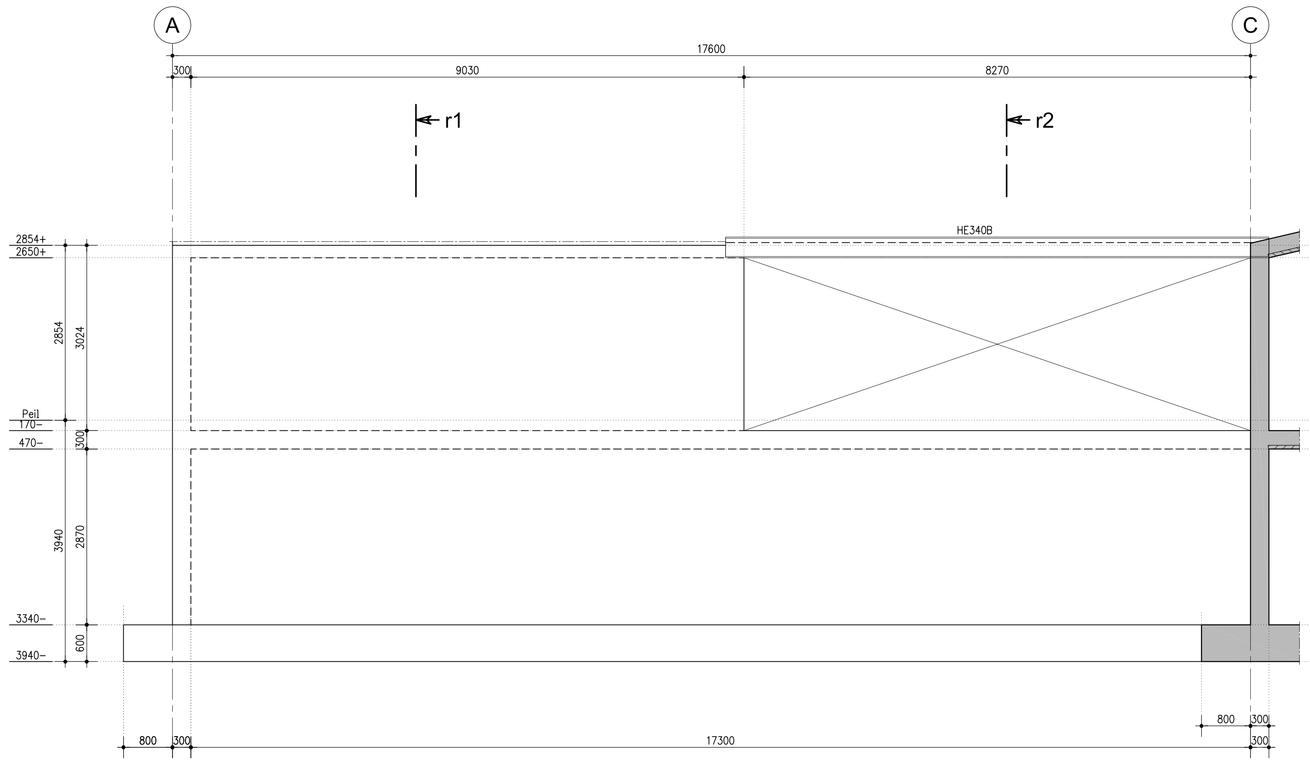

wand as 2

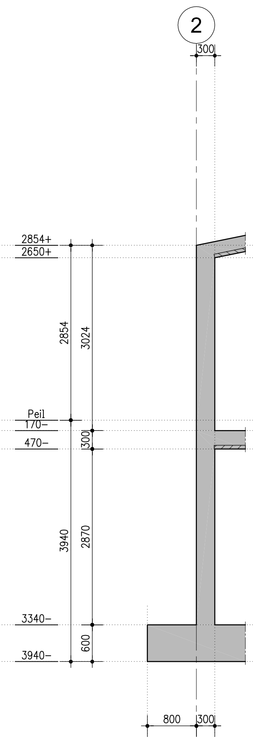

dsn r1

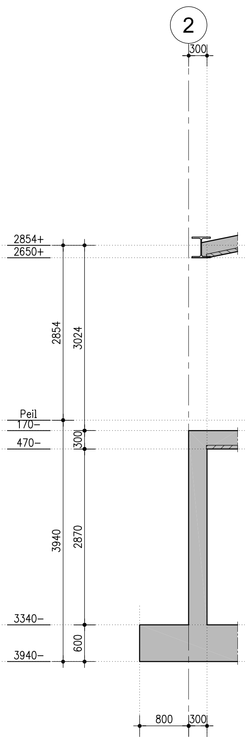

dsn r2

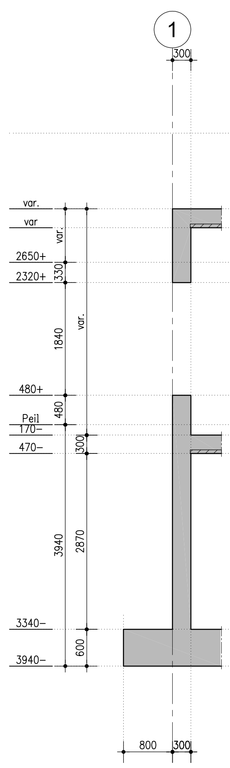

dsn s1

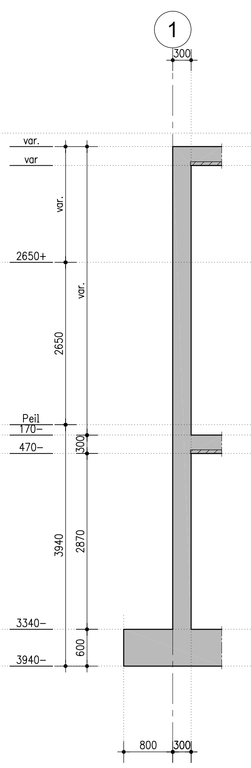

dsn s3

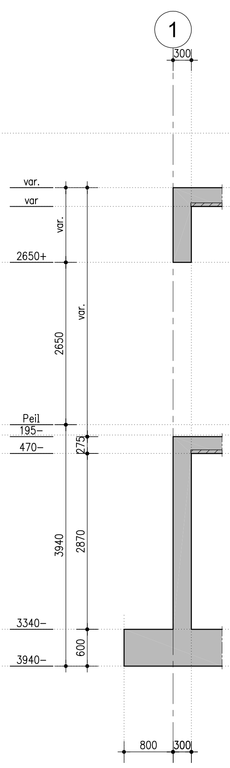

dsn s3

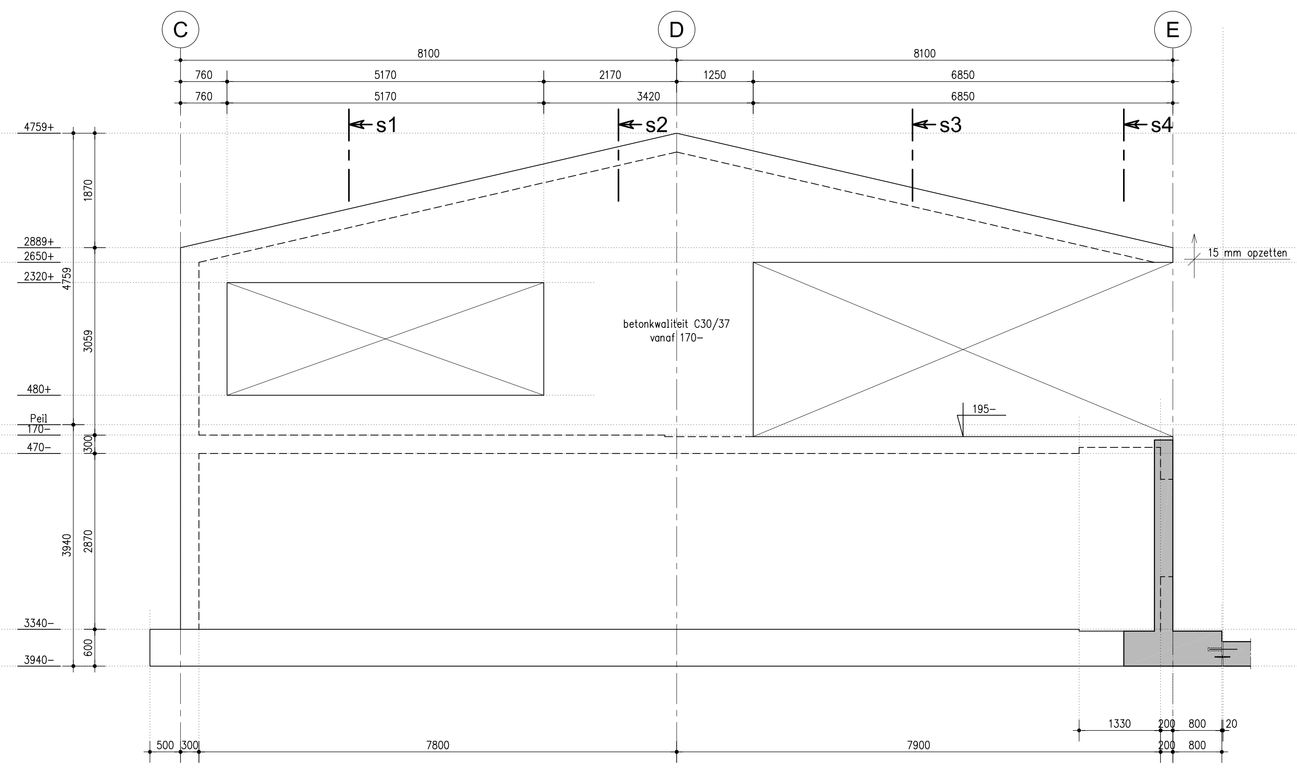

wand as 1

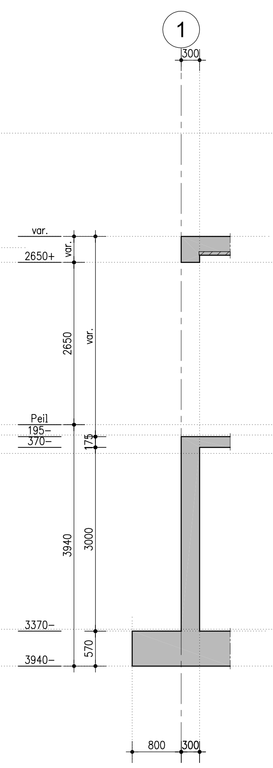

dsn s4

Gemeente Breda

Bijlage 30 bij besluit
2016/1541-V1

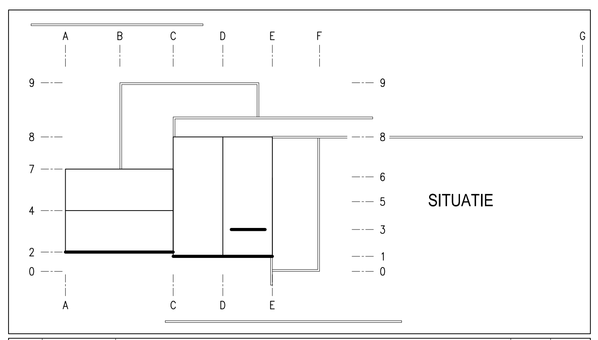

rev.	datum	omschrijving	get.	gez.
G				
F				
E				
D				
C				
B				
A	29-07-2016	-aanpassingen t.g.v. gewijzigde hellingbaan en tuinindeling	J.v.A.	B.v.R.
0	10-06-2016		J.v.A.	B.v.R.

projectnaam: Nieuwbouw Woonhuis A

omschrijving: In het werk gestorte betonwanden wand as 3, as 2 en as 1

opdrachtgever: fam. A

fase: Bestek
status: Definitief
schaal: 1:50
form.: A0
proj.nr.: 2015059
tekening nr.: CB-10

R² Constructie Adviesbureau B.V.
Jan van Polanenkade 26a1
4811 KM Breda
tel.: 076-5151603
email: info@R2CA.nl
CONSTRUCTIE ADVIESBUREAU B.V.

V&V