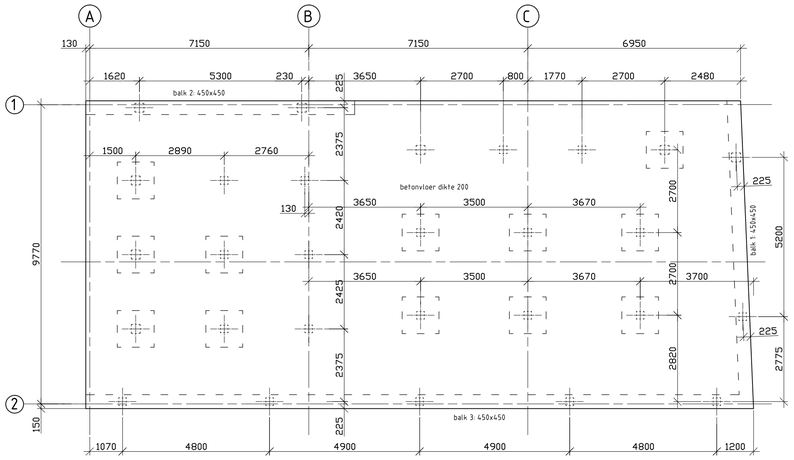

Palenplan, fundering en vloer bestaand

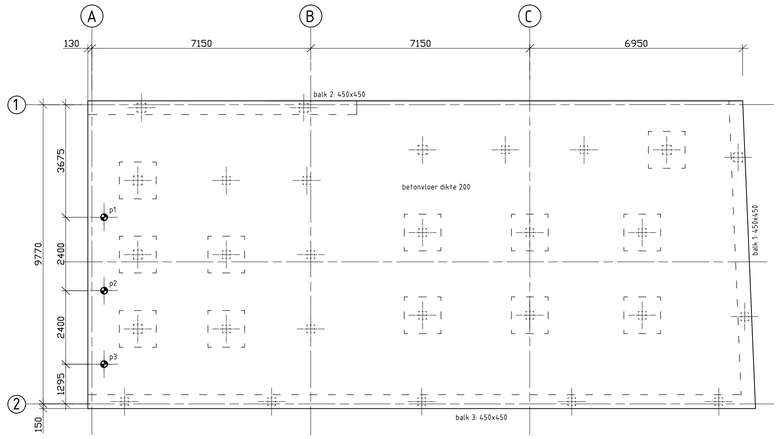

Palenplan, fundering en vloer nieuw

belastingen op vloer: v.b. incl. scheidingswanden 2,25 kN/m² Ψ_0 = 0,4 Q_k = 3 kN

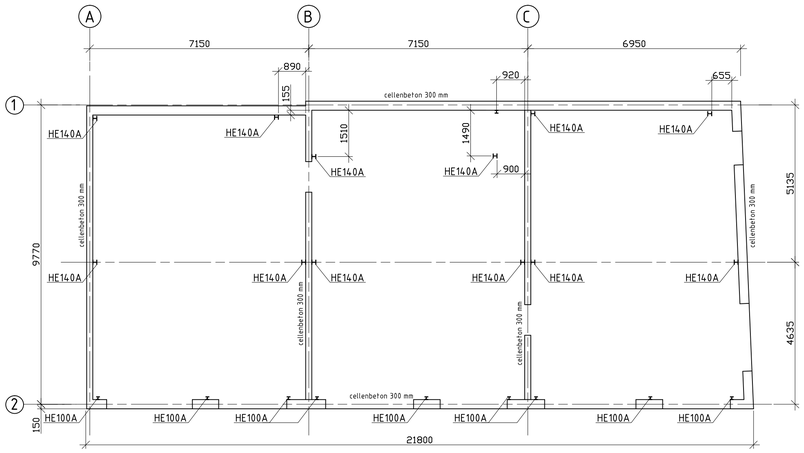

Wanden en kolommen begane grond bestaand

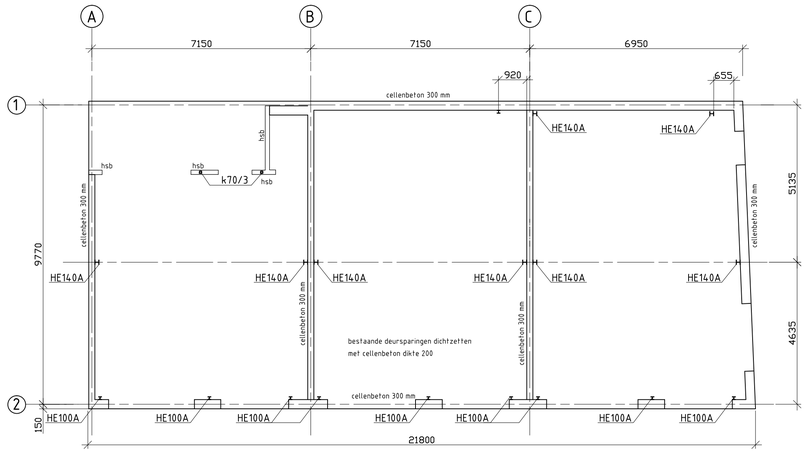

Wanden en kolommen begane grond nieuw

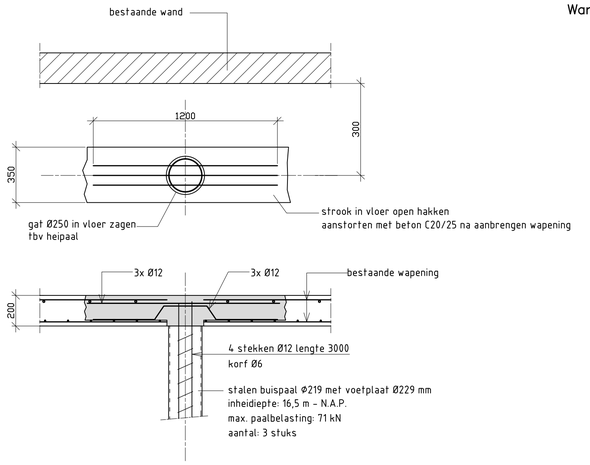

Heidetail paal 1 t/m 3

Algemene bepalingen betonconstructies

Betonsterkteklasse:	C20/25	
Cement:	Hoogoven CEMIII/B 42.5 LH/HS	
Consistentiegebied:	3 (zetmaat = 100 mm)	
Staal:	B500B	
Milieuklasse:	vloer:	bovenkant: XC2 onderkant: XC2
Betondekking:	vloer:	bovenkant 25 mm onderkant 30 mm

blootgelegde wapening dient afdoende tegen corrosie beschermd te worden

Betonwerk uitvoeren vlg. Eurocode

Algemene bepalingen houtconstructies

houtsterkteklasse C18
houten balklagen verankeren aan staalconstructie d.m.v. aangelaste lippen t= 6
hout in aanraking met buitenlucht conserveren

bij houten dakbalken opwaaivoorzieningen aanbrengen

hsb: stijl- en regelwerk 38x120 h.o.h. 407 mm
tpv uiteinden wand en kozijn dubbele stijl toepassen
gevel: aan tenminste één zijde 9 mm constructieplaat t.b.v. schijfwerking
binnenwand: aan beide zijden 9 mm constructieplaat t.b.v. schijfwerking
hsb wanden stormvast verbinden aan onderconstructie

binnenwand koppelen aan gevelwand:

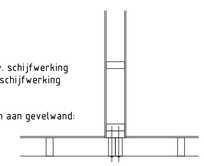

INGENIEURSBUREAU RIJNDERS & DE GROOT
Graslaan 31 1761 LN Anna Paulowna
Tel.: 0223-523745 E-mail: info@rdgbk.nl

Opdrachtgever : StudioSchaeffer	werknr: 16.385	datum: 13-09-2016	
	get.: HdG	formaat: A1	
	schaal: 1 : 100	blad:	
Project : Heer Hugostraat 1-5 Rotterdam	A		C01
	B		
Onderdeel : Palenplan, fundering + vloer begane grond	C		
	D		