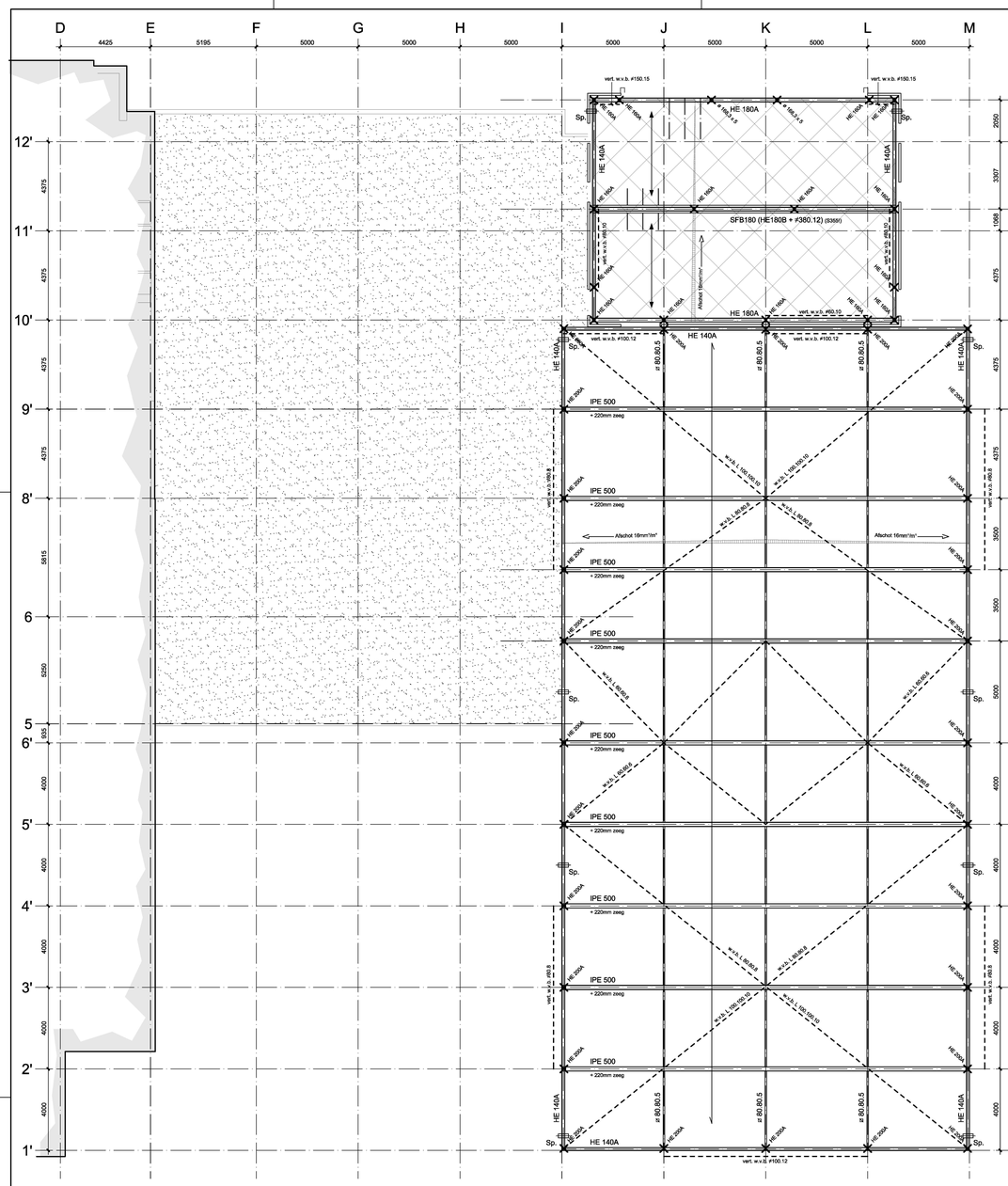

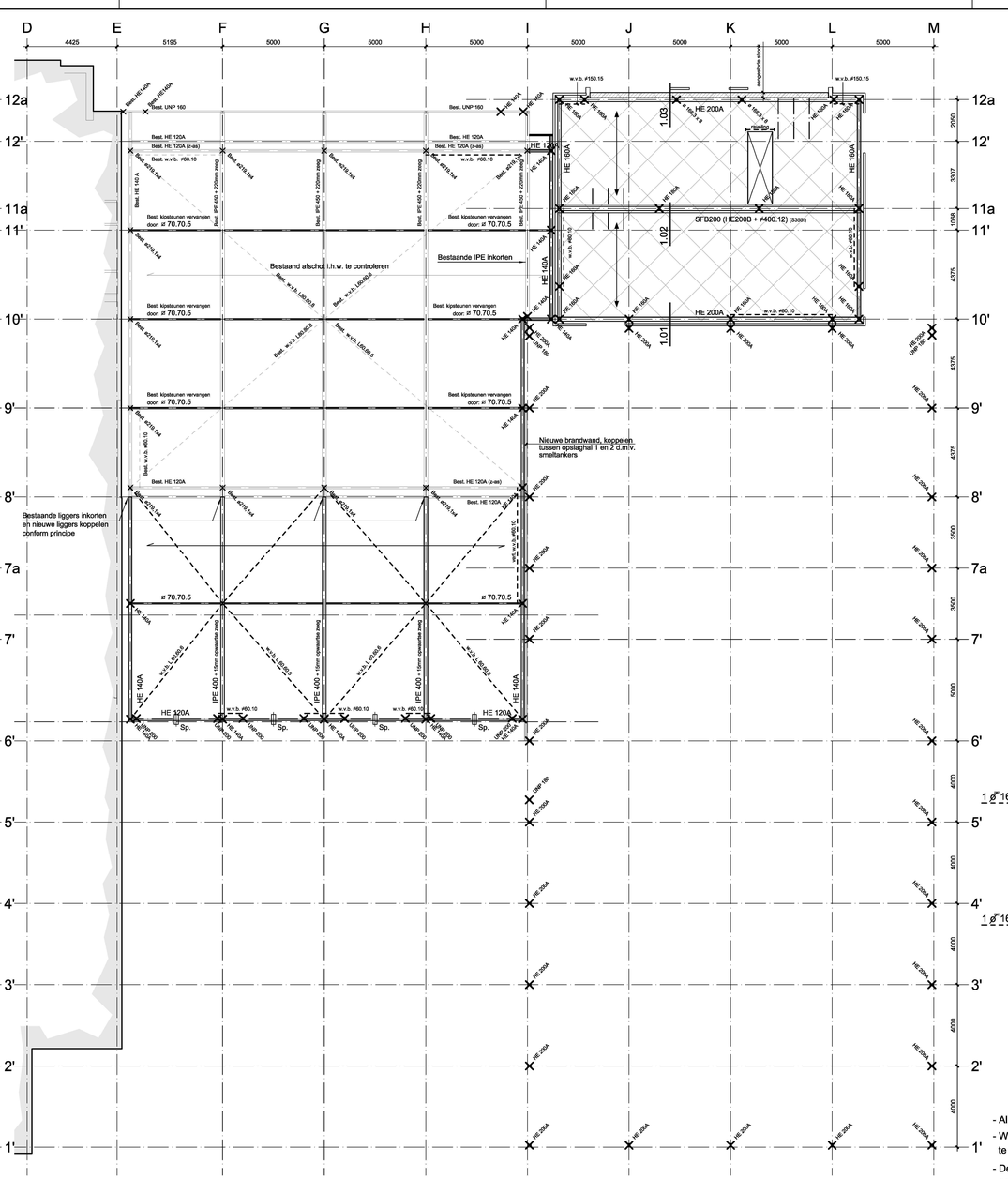

Behoort bij beschikking
d.d. 19-10-2016
nr.(s) ZK16003538
Medewerker Publiekszaken/vergunningen

BEM1604070
gemeente Steenbergen

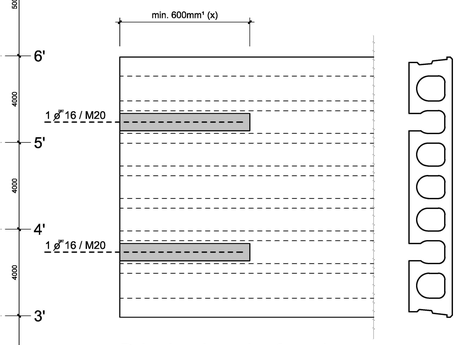

Principe kopsleufsparingen

Toepassen per plaateinde
x = kopsleuflengte afhankelijk van verankeringslengte toe te passen staven
i.o.m. vloerleverancier

Dak service/magzijnruimte

Kanaalplaatvloer H=200mm¹ + 50mm¹ gewapende druklaag (C20/25 + # ø 6-150)
B.k. ruwe vloer = 8130+ --> 8260+ (op afschot)
Veranderlijke belasting = 1,40 kN/m² (sneeuwophoping)
Sp. = spuwers 300x100mm¹
spuwers 30 mm boven dakbedekking op laagste punt

Binnenblad service/magazijnruimte 150mm kalkzandsteen CS12

Dak opslaghal 1

Stalen dakplaten H=106mm
Tekeningen + berekeningen van de stalen dakplaten te verzorgen door de leverancier
Sp. = spuwers 300x100mm¹
spuwers 30 mm boven dakbedekking op laagste punt

let op tussenafstand windverbanden in dakvlak

TUSSENAFSTAND A=MIN. 5 DGNOM.

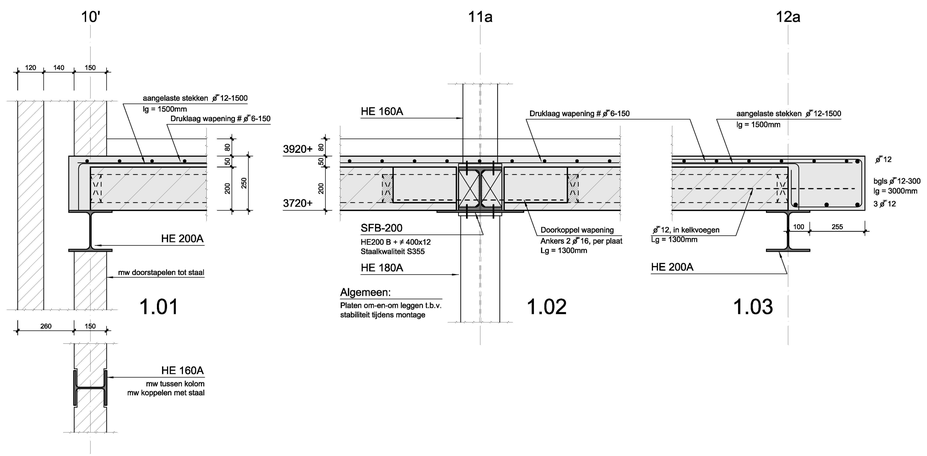

Algemeen:
Platen om-en-om leggen t.b.v. stabiliteit tijdens montage

Verdiepingsvloer magazijnruimte

Kanaalplaatvloer H=200mm¹ + 50mm¹ gewapende druklaag (C20/25 + # ø 6-150)
B.k. ruwe vloer = 3920+
Afwerkvloer H=80mm¹
Veranderlijke belasting = 4,00 kN/m² (incl. lichte scheidingswanden)
Binnenblad service/magazijnruimte 150mm kalkzandsteen CS12
Lateien service/magazijnruimte: Buiten -> Prefab stalen lateien
Binnen -> zelfdragende betonlateien

Dak opslaghal 2

Nieuwe stalen dakplaten H=106mm; bestaande platen handhaven
Tekeningen + berekeningen van de stalen dakplaten te verzorgen door de leverancier
Veranderlijke belasting = 1,40 kN/m² (sneeuwophoping)
Sp. = spuwers 300x100mm¹
spuwers 30 mm boven dakbedekking op laagste punt
Bestaande staalconstructie zo veel mogelijk handhaven
afschot afhankelijk van afschot bestaand dak, spuwers n.t.b.

- Alle maten in het werk te controleren.
- Werkplaatstekeningen, detailberekeningen en ankerplan staalconstructie te verzorgen door leverancier.
- De gehele staalconstructie te leveren incl. hulpprofielen t.b.v. gevelbekleding, overheaddeuren etc. e.e.a. conform opgave leverancier.
- Behandeling staalconstructie conform bestek.
- Brandwerend bekleden van diverse constructieve onderdelen, conform bestek en/of opgave architect.
- Metselwerk dilataties conform opgave leverancier.
- Kwaliteit kzs CS12, tenzij anders vermeld.
- Onder alle vloer- en staalopleggingen een drukverdelend materiaal toepassen en/of glijfolie.
- Alle niet aangegeven lateien uitvoeren in prefab beton of stalton-lateien, e.e.a. volgens tekening en berekening leverancier.
- Tekeningen + berekeningen van alle prefab onderdelen te verzorgen door leverancier c.q. fabrikant.

CONSTRUCTIEHOUT : C 18			
CONSTRUCTIESTAAL : S 235 jr		KOKERS : S 275 jr	
BOUTKWALITEIT : 8.8		LASSEN : ▲4 (tenzij anders aangegeven)	
Wijziging E		Gew.	
Wijziging D		Gew.	
Wijziging C		Gew.	
Wijziging B		Gew.	
Wijziging A		Gew.	
Schaal	1:100	Get.	26-07-2016
Project	Nieuwbouw / vergroten van een bedrijfspand aan de Drukkerij 5 te Steenbergen		
Onderdeel	Schema's ~ Magazijnruimte; opslaghal 1 en opslaghal 2		
Opdrachtgever	..		
Architect	Walpot Bouwconsult te Tholen		

STERK
ADVIESBUREAU VOOR BOUWCONSTRUCTIES
Kerkvoliweg 9 | 4835 GA Breda | 076 - 5602070
www.sterk-adviesbureau.nl | info-sterk-adviesbureau.nl

Projectnummer 11503
Tekeningnummer 01