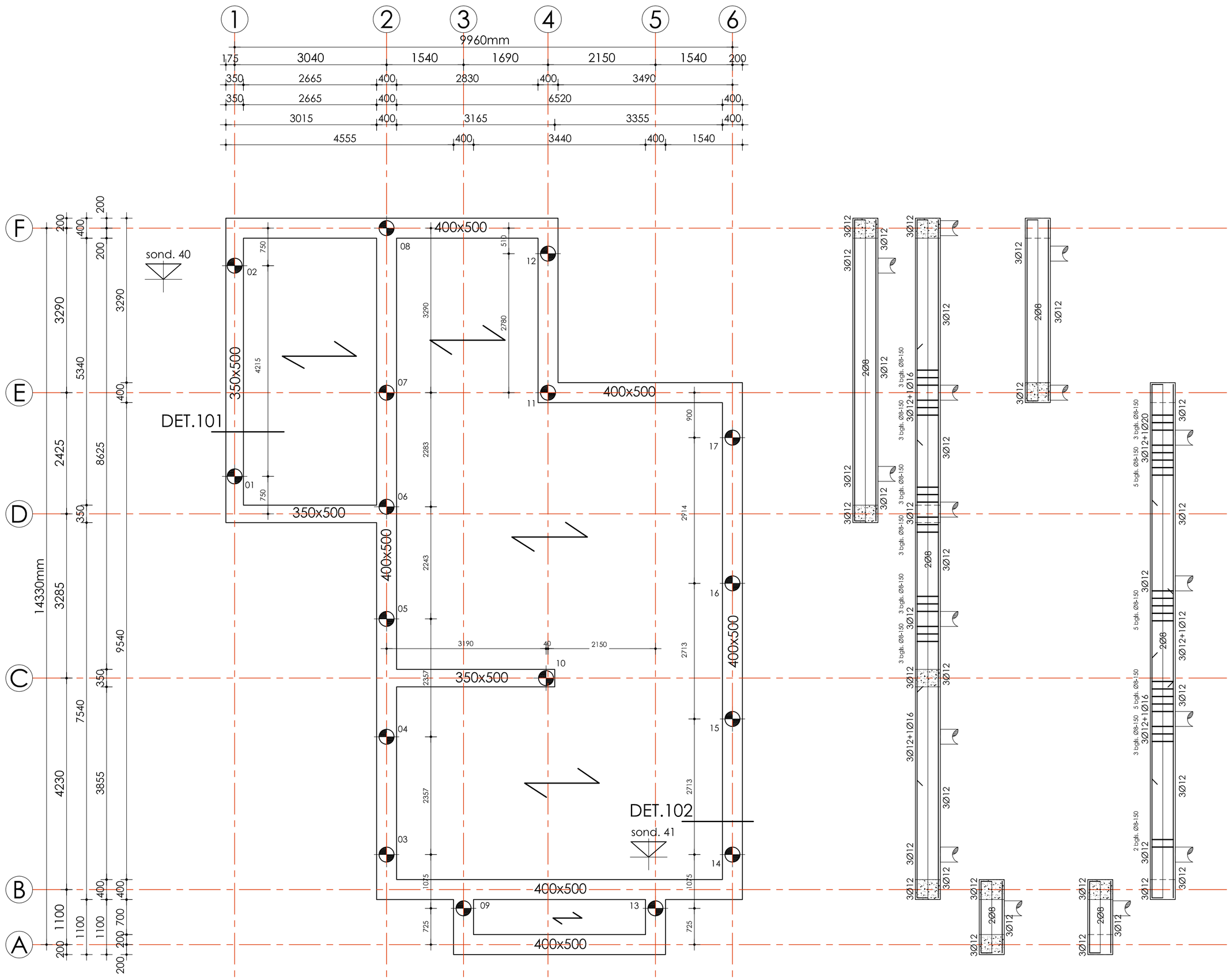

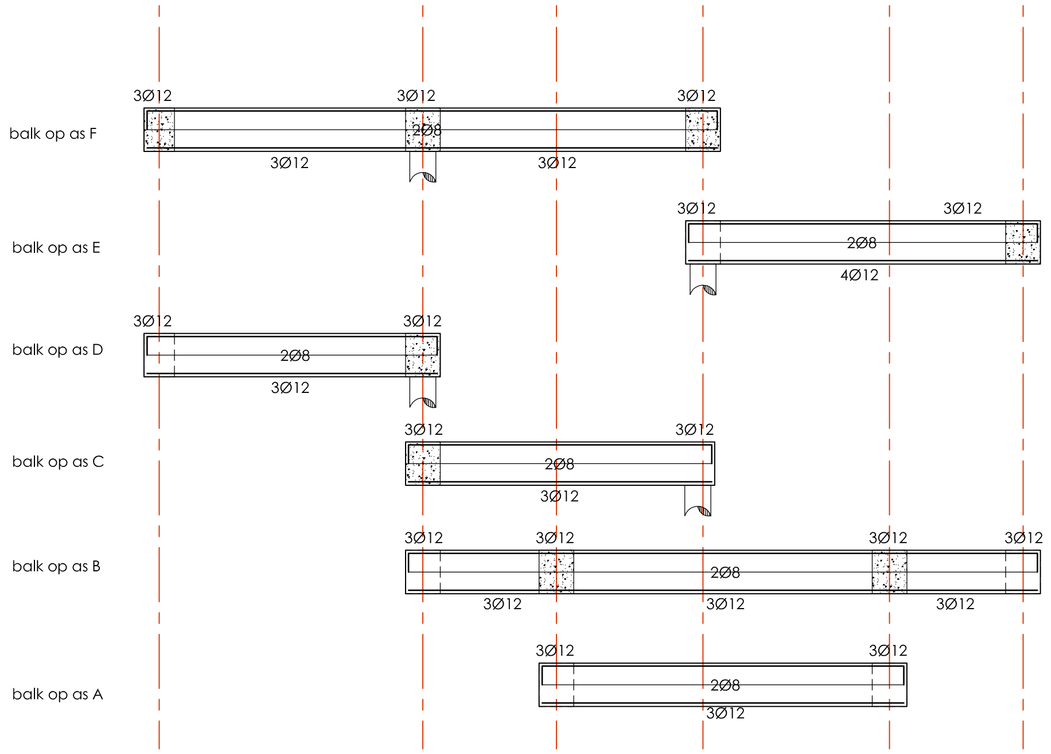

DET.101

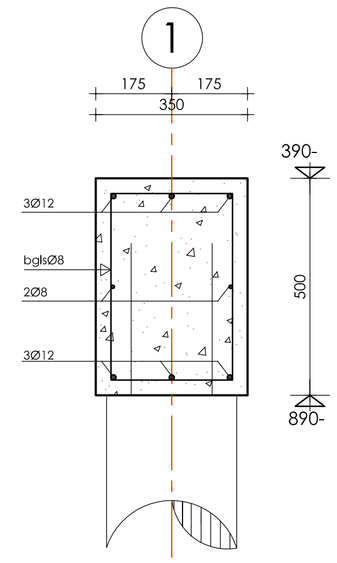

DET.102

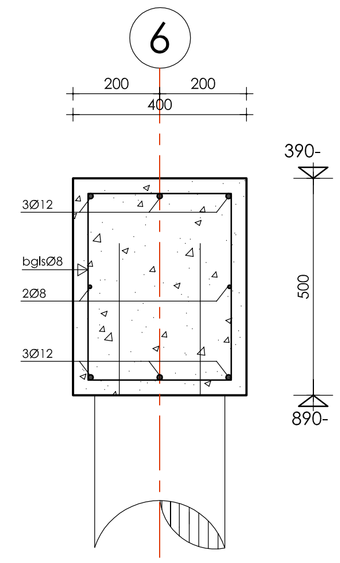

OPMERKINGEN

PAALGEGEVENS:
17 st. Ø300x10510 S.V.P. AVEGAARPALEN

INBOORNIVO 9.00m -/- N.A.P.
GEBOUW PEIL 2.40m + N.A.P.

BETONGEGEVENS:
BETONKWALITEIT C20/25
MILIEUKLASSE XC2
CEMENTKLASSE H.O. CEM III /B 32.5 LHHS
WAPENINGSSTAAL B500B
UITVOEREN VOLGENS NEN-EN 1992 / NEN-EN 13670
MINIMUM BETONDEKKING IN MM

	BALKEN	WANDEN	VLOEREN
ONDER	40		
BOVEN	35		
ZIJKANTEN	35		

BEKISTING/WERKVLOER KEUS AANNEMER

LASLENGTE WAPENINGSSTAAL

STAAF	ONDER	BOVEN
Ø8	300	350
Ø10	400	500
Ø12	500	650
Ø16	700	950

BEUGELS Ø 8-300 TENZIJ ANDERS VERMELD.

Behoort bij beschikking
d.d. 09-08-2016
nr.(s) ZK16002736
Medewerker Publiekszaken/vergunningen

BEM1603903
gemeente Steenbergen

aannemer:

ZEEBRABOUW
Postbus 50 | 4650 AB Steenbergen
T:0167-566668 | F: 0167-566604
E: info@zeebrabouw.nl

Bouwkundig Buro Laban B.V.
buro voor
architektuur en konstrukties

Bouwkundig Buro Laban B.V.
Klaproos 2 - 4421 MB Kapelle
Tel: (0113)343883
buro@labanbv.nl
www.labanbv.nl

Opdrachtgever:	Zeebrabouw bv. Postbus 50, 4650 AB Steenbergen				
Onderwerp:	Nieuwbouw woning te Welberg		in de 'De Landerije Welberg' kavel 2		
Onderdeel:	WERKTEKENING: FUNDERINGSPLAN, BALKAANZICHTEN, DETAILS				
Datum:	300616	a 130716	b	c	Werk no.: 16-51K
Schaal:	1:50/1:10	d	e	f	Blad no.: F01
Get:	jvg	g	h	i	