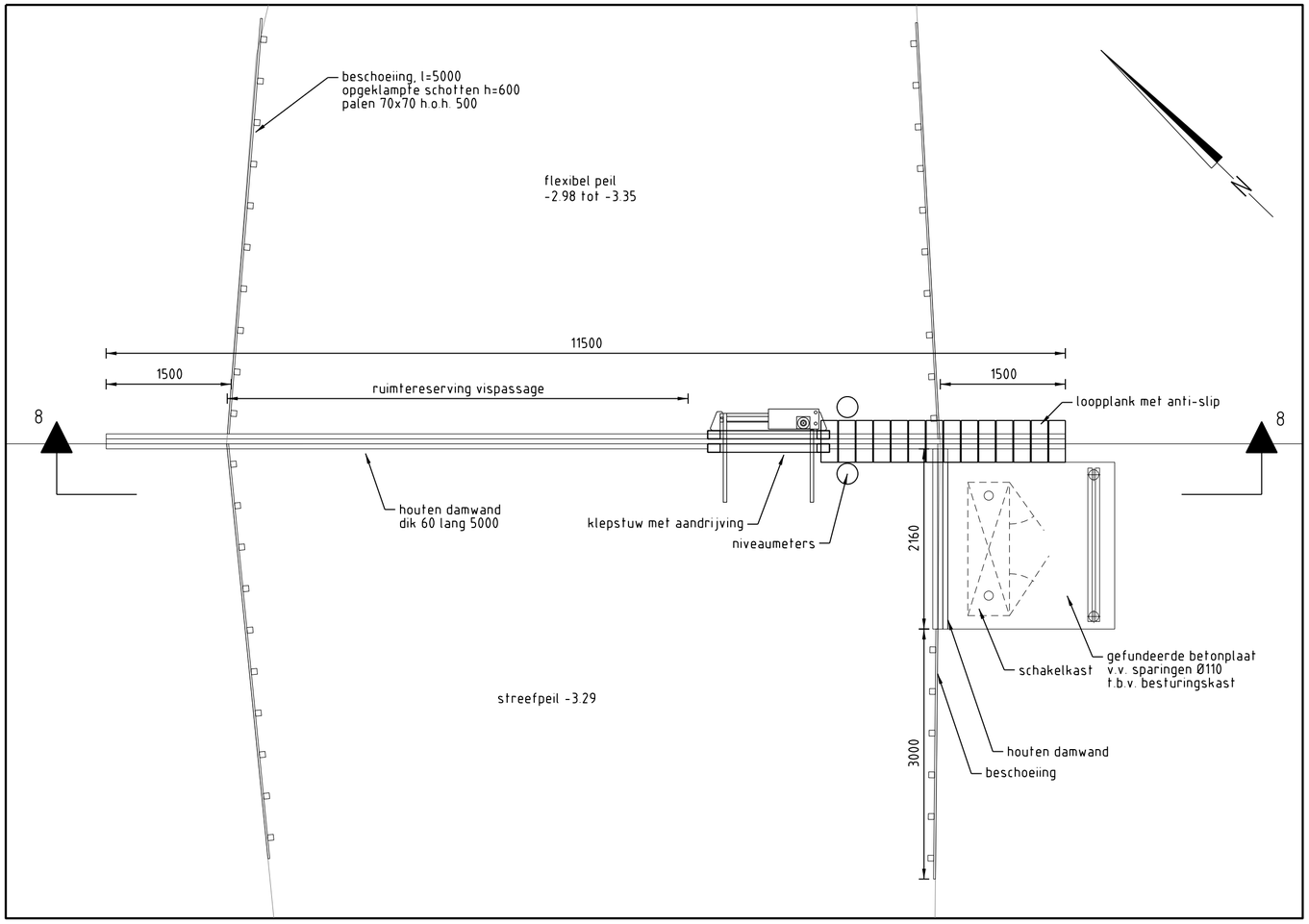

BOVENAANZICHT

Schaal 1:50

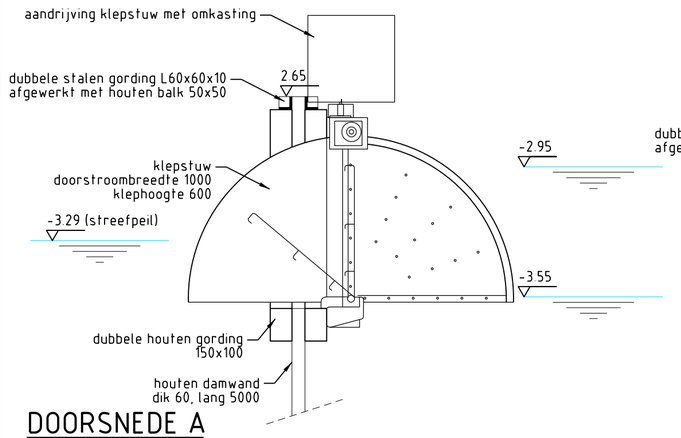

DOORSNEDE A

Schaal 1:20

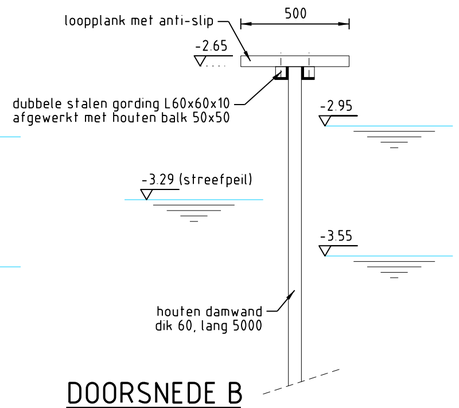

DOORSNEDE B

Schaal 1:20

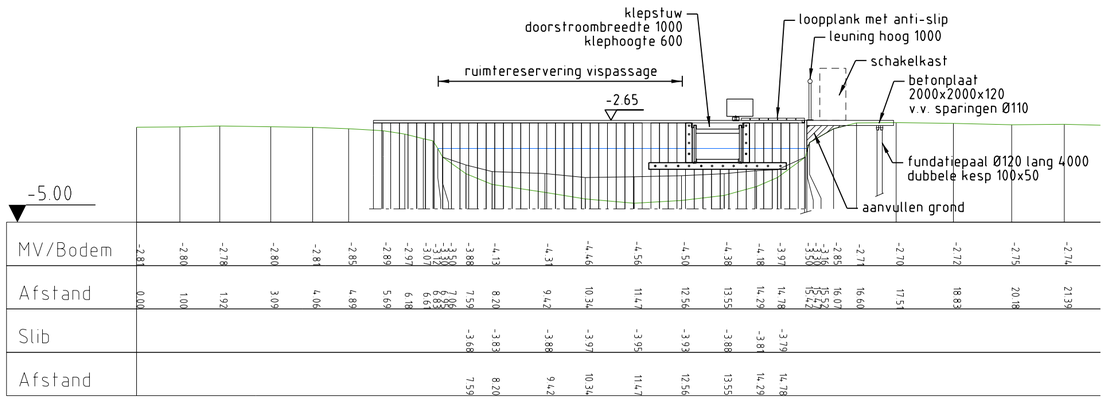

DOORSNEDE 8

Schaal 1:100

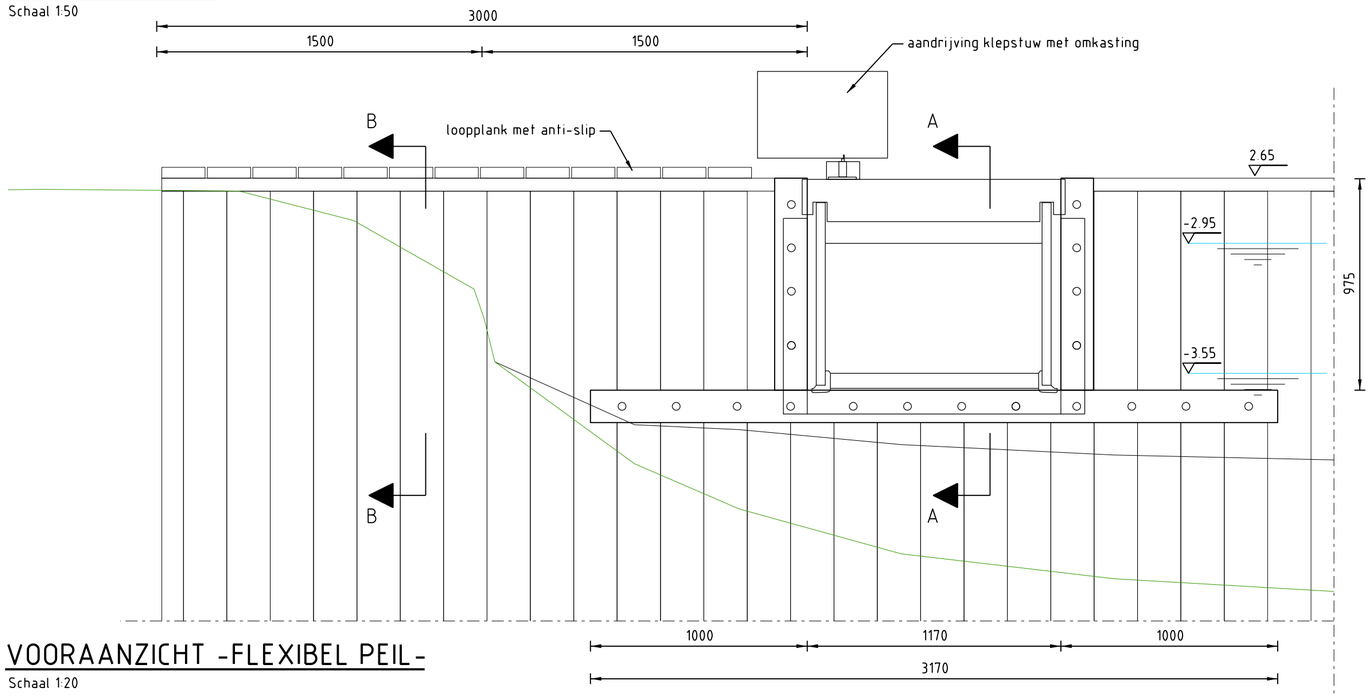

VOORAANZICHT -FLEXIBEL PEIL-

Schaal 1:20

Maten in millimeters, tenzij anders vermeld
Diameters in millimeters, tenzij anders vermeld
Hoogtematen in meters t.o.v. N.A.P., tenzij anders vermeld

Wijz.	Datum	Get.	Omschrijving:
C	16-12-2015	R. Kelder	-
B	15-12-2015	R. Kelder	-
A	29-09-2015	R. Kelder	Tekening definitief

Project:
Waterberging Ackerdijkse Plassen

Opdrachtgever:
Hoogheemraadschap van Delfland

Omschrijving:
Stuw Ackerdijkse polder
Bovenaanzicht en doorsneden

Besteknummer:

Gec. (projectleider) | Gec. (controleur)

RPS
Waterveiligheid en waterbouw
Elektronicaweg 2, 2628 XG Delft
Postbus 5094, 2600 GB Delft
T +31 15 750 016 00
W www.rps.nl

Projectnummer:	135-NC14040123
Projectleider:	J.J. Wattel
Auteur:	R. Kelder
Fase:	VO
Logo opdrachtgever:	Hoogheemraadschap van Delfland

Formaat:	A2
Schaal:	1:20 / 50 / 100
Status:	Defintief
Datum:	04-08-2015
Blad: van bladen	
Nummer: 14040123-103	Wijz.: C

Copyright regel ©