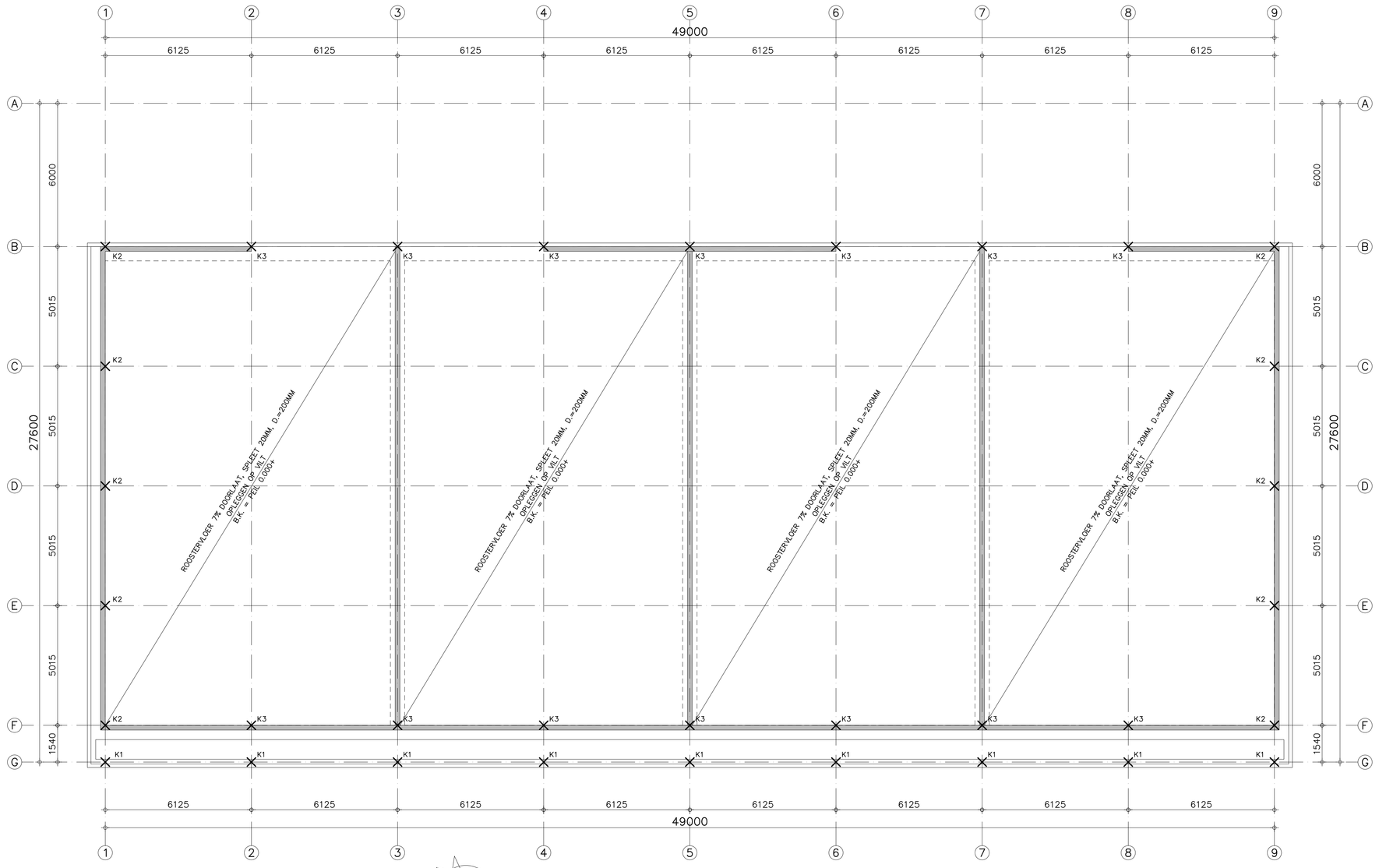

Begane grondvloer

1:100

Alle kolommen o.k.: 0.170–

K1 = KOLOM 1 N.T.B.
K2 = KOLOM 2 N.T.B.
K3 = KOLOM 3 N.T.B.

NOORD

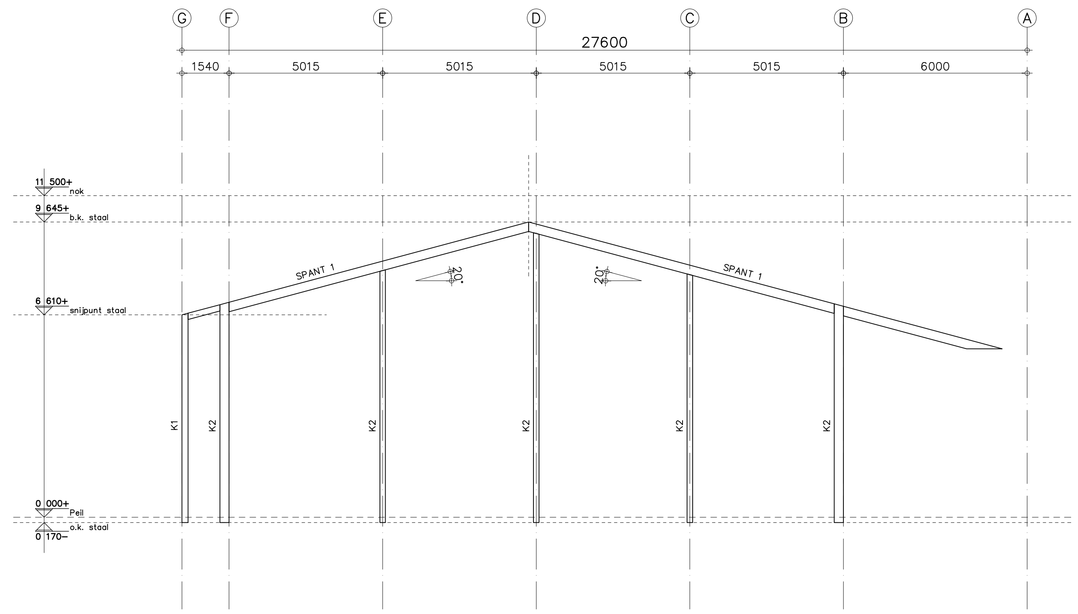

Aanzicht spant 1

1:100

SPANT 1 = SPANT 1 N.T.B.
SPANT 2 = SPANT 2 N.T.B.
K1 = KOLOM 1 N.T.B.
K2 = KOLOM 2 N.T.B.
K3 = KOLOM 3 N.T.B.

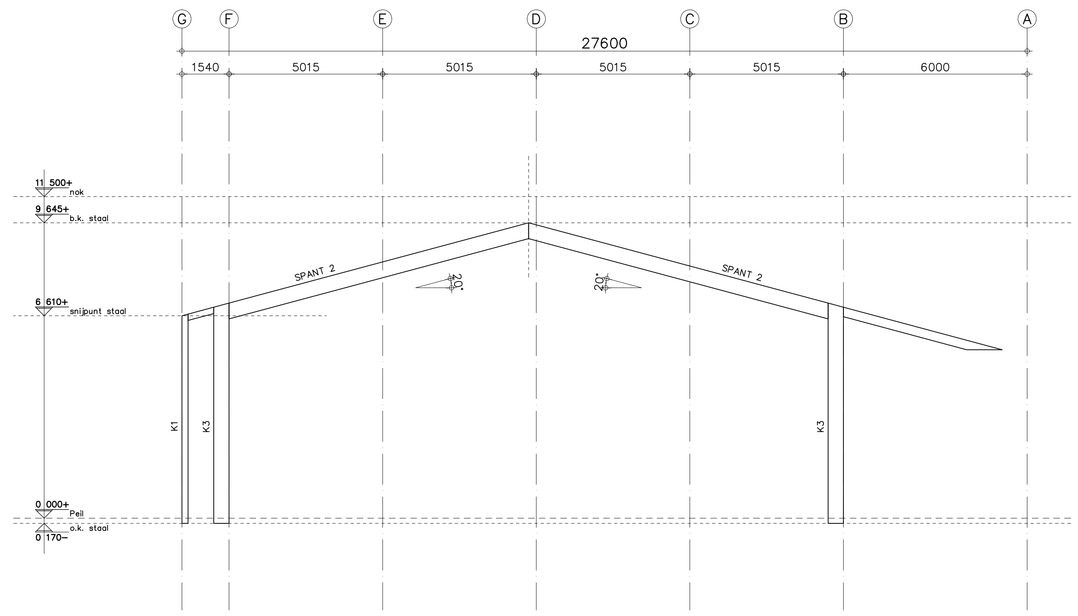

Aanzicht spant 2

1:100

SPANT 1 = SPANT 1 N.T.B.
SPANT 2 = SPANT 2 N.T.B.
K1 = KOLOM 1 N.T.B.
K2 = KOLOM 2 N.T.B.
K3 = KOLOM 3 N.T.B.

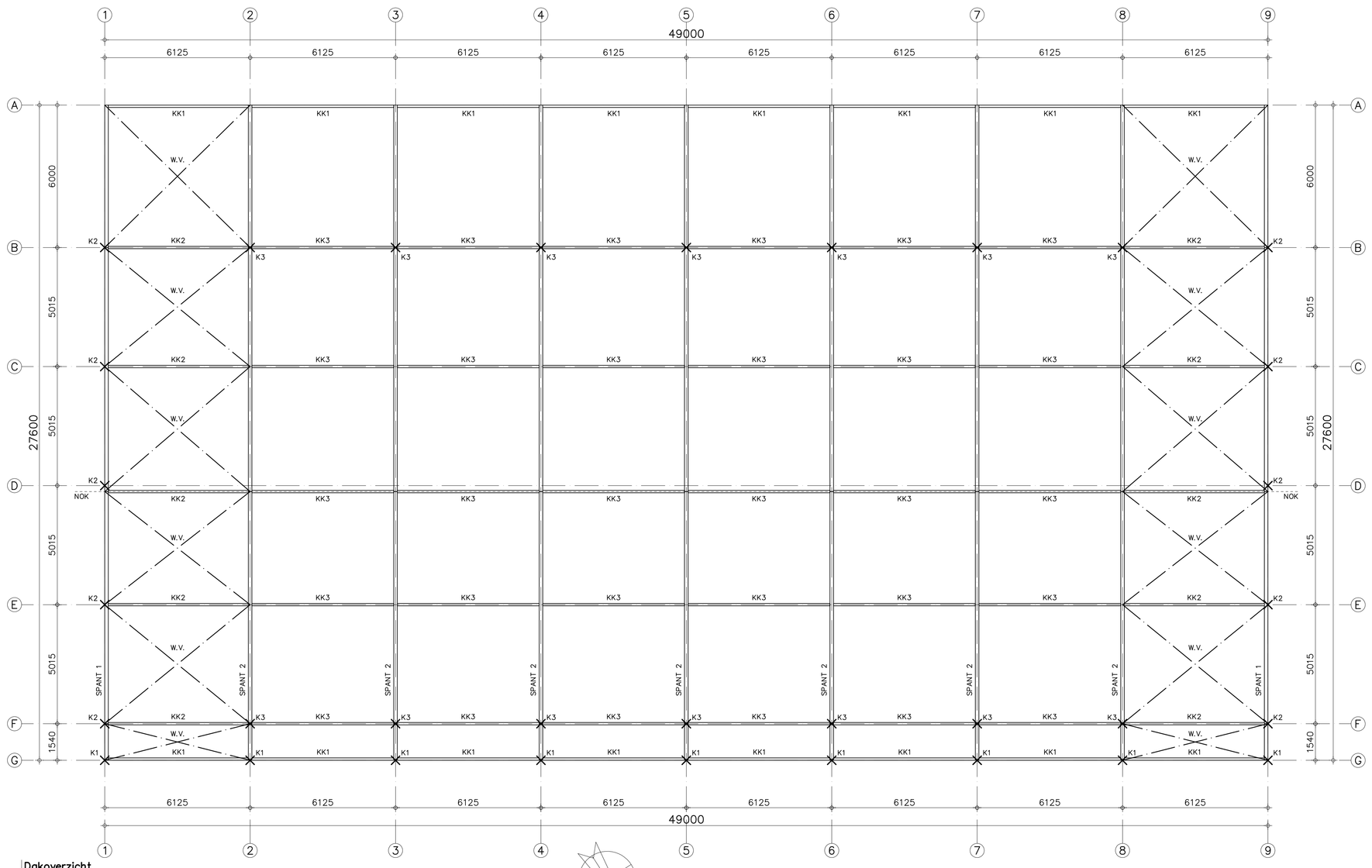

Dakoverzicht

1:100

Alle kolommen o.k.: 0.170–

SPANT 1 = SPANT 1 N.T.B.
SPANT 2 = SPANT 2 N.T.B.

K1 = KOLOM 1 N.T.B.
K2 = KOLOM 2 N.T.B.
K3 = KOLOM 3 N.T.B.

KK1 = KOPPELKOKER 1 N.T.B.
KK2 = KOPPELKOKER 2 N.T.B.
KK3 = KOPPELKOKER 3 N.T.B.
W.V. = WINDVERVAND N.T.B.

NOORD

TEKENING DIENT TER INDICATIE.
DEFINITIEF TEKEN EN REKENWERK DOOR AANNEMER.
DEFINITIEVE GEGVENS ALVORENS START
BOUWWERKZAAMHEDEN INDIENEN BIJ GEMEENTE

Tekeningen/berekeningen derden

Alle tekeningen en/of berekeningen van derden dienen ter goedkeuring voor-gelegd te worden aan de directie.

Bijbehorende tekeningen/berekeningen

Voor tekeningen en berekeningen zie lijst L01

ALLE MATEN IN HET WERK CONTROLEREN !!!

Peil = 0.000+, Maaiveld = 0.100–P
Peil =.....+ b.k. kruin v/d weg
Peil = b.k. afgew. vloer in 0.01 bedrijfshal

15 JAAR 2000–2015 DOCUVERDERFAIL

REVISIE:	OMSCHRIJVING:
0	D.D. 30-07-2015 (OMGEVINGSVERGUNNING)
A	D.D. 19-10-2015 (OMGEVINGSVERGUNNING)
B	
C	

OMGEVINGSVERGUNNING

BEM15005319
gemeente Steenbergen

Behoort bij beschikking
d.d. 05-11-2015
nr.(s) ZK15001022
Aanvraag bouwvergunning
Publiekszaken/vergunningen

KRAAK BOUWTECHNISCH MANAGEMENTBURO B.V.
STOOFWEG 3
4681 RK
NIEUWVOSSEMEER
TEL. 0167 - 56 05 09
FAX. 0167 - 56 09 10
E-MAIL: info@kraakbv.nl

WERKNR. : 15050	PROJECT: NIEUWBOUW VAN BEDRIJFS-PANDEN GELEGEN AAN DE DINTELOORDSEWEG TE STB.	TEK. NR.:
SCHAAL : 1:100		
AFM. : A0		T10
GET. : A.V.D.	OPDR.GEVER:	
GEC. :		

BEG. GROND & DAKOVERZ. LOODS II

Copyright © Kraak Bouwtechnisch Managementburo BV