Doorsnede nieuw

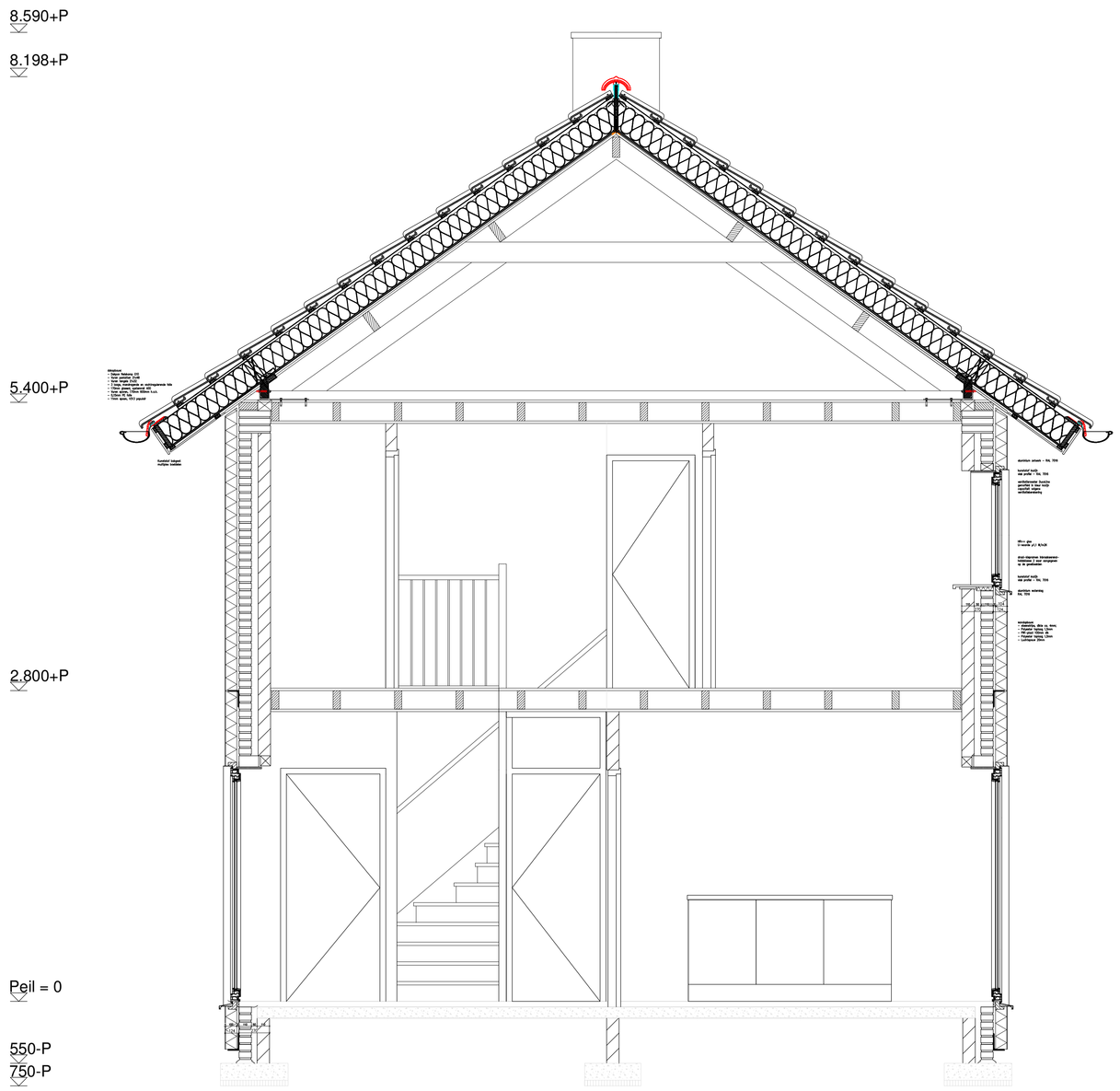

Doorsnede bestaand

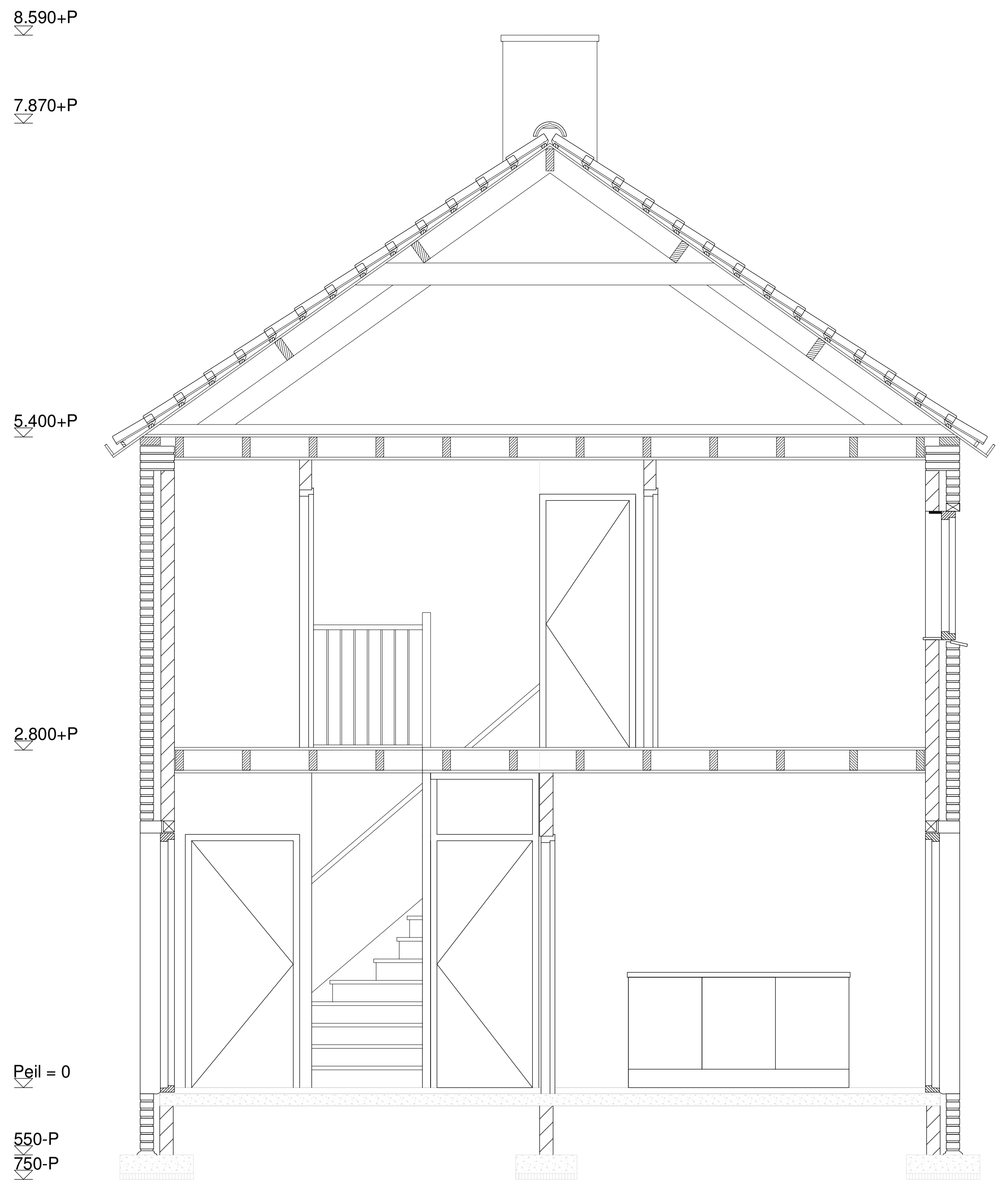

Materiaal en Kleurenschema

Onderdeel	Materiaal	Fabrikant	Type	Kleur	Positie, opmerkingen
Gevelmetselwerk	Minerale steenstrips	-	Waalformaat	Oranje rood genuanceerd	Als basismetselwerk, dikte circa 4mm
Gevelmetselwerk	Minerale steenstrips	-	Waalformaat	Bruin genuanceerd	b.v. accenten in de vorm van kaders, dikte ca 4 mm (zoals impressies)
Voegen	-	-	-	Antraciet	-
Kozijnen	Kunststof	-	Vlak profiel, winddruk onafhankelijk	RAL 7016, antracietgrijs	-
Ventilatieroosters	Aluminium	Duco	-	RAL 7016, antracietgrijs	Gemoffeld in kleur kozijn
Voordeuren	Kunststof	-	-	RAL 7016, antracietgrijs	Deurpaneel v.v. verticale groeven en verticaal raam (zoals impressies)
Draaiende delen	Kunststof	-	-	RAL 7016, antracietgrijs	-
Waterslagen	Aluminium	-	-	RAL 7016, antracietgrijs	-
Lateien	Aluminium	-	-	RAL 7016, antracietgrijs	Aluminium zetwerk rondom kozijnen (dagstukken en latei)
Goten	Kunststof	-	Bakgoot	-	-
HWA	PVC	-	-	Grijs	-
Hellende daken	Keramische pannen	Nelskamp	G10	Zwart engobe (232)	-
Schoorsteen	-	-	-	-	Zelfde steenstrips als gevelmetselwerk op bestaande schoorsteen
Huisnummers	RVS	-	-	-	Nader te bepalen
Armaturen	-	-	-	-	Nader te bepalen

dakopbouw:
- Dakpan Nelskamp G10
- Vuren panlatten 21x48
- Vuren tengels 21x32
- 3 laags, mandragende en vochtregulerende folie
- 170mm glaswol, systemroll 400
- Vuren sporen, 170mm 600mm h.o.h.
- 0,15mm PE folie
- 11mm spaan, V313 populair

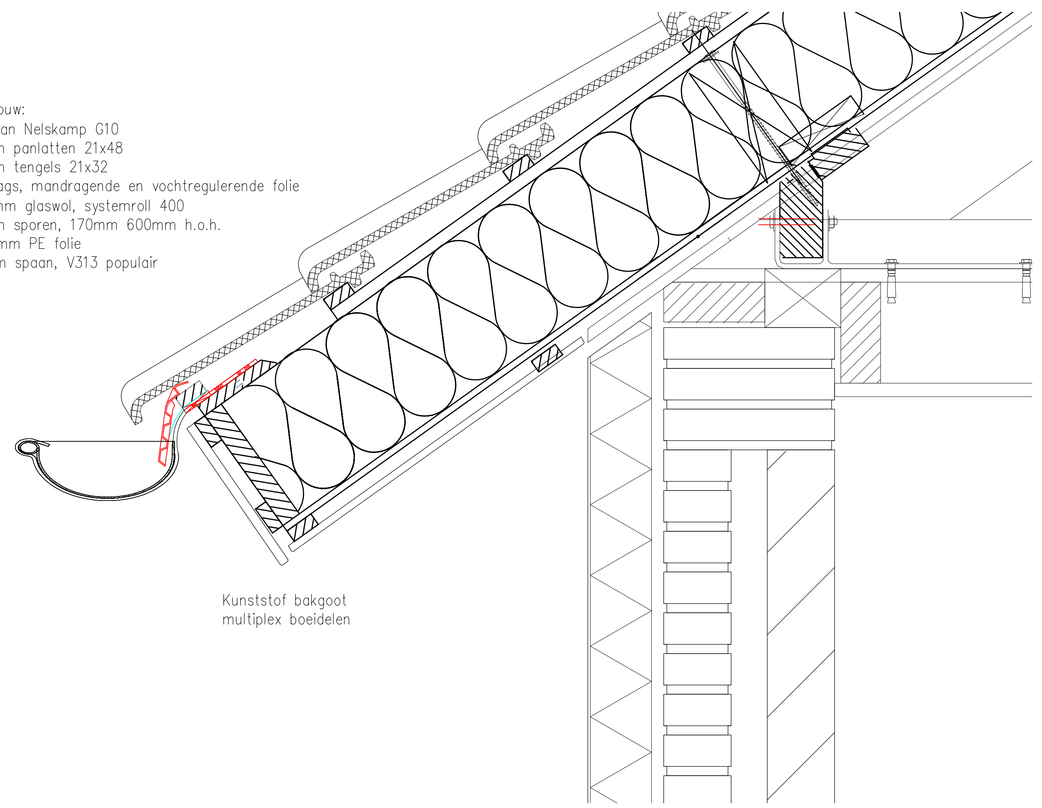

Kunststof bakgoot
multiplex boeidelen

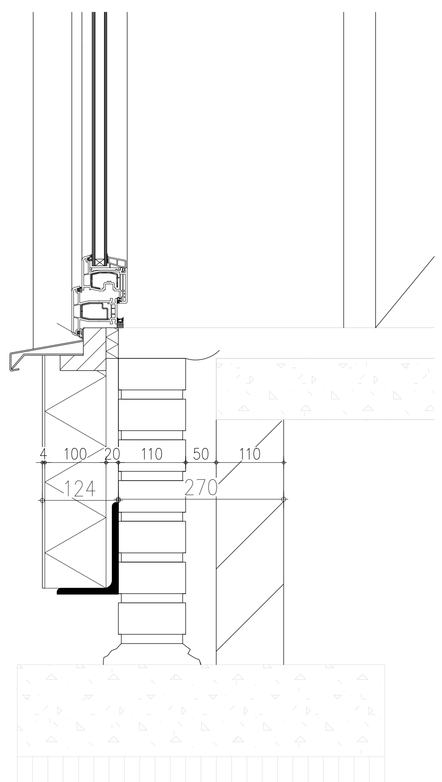

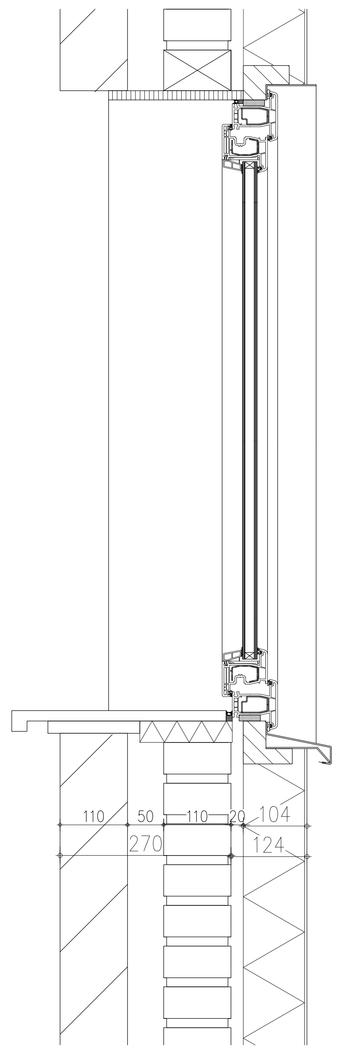

aluminium zetwerk – RAL 7016

kunststof kozijn
vlak profiel – RAL 7016

ventilatieroosters DucoLine
gemoffeld in kleur kozijn
capaciteit volgens
ventilatieberekening

HR++ glas
U-waarde μ1,1 W/m2K

draai-kiepramen inbraakwerend-
heidsklasse 2 waar aangegeven
op de gevelbeelden

kunststof kozijn
vlak profiel – RAL 7016

aluminium waterslag
RAL 7016

wandopbouw:
- steenstrips, dikte ca. 4mm;
- Polyester toplaag 1,5mm
- PIR-plaat 100mm dik
- Polyester toplaag 1,5mm
- Luchtspouw 20mm

Situatie
Gemeente Dinteloord
Prinses Irenestraat 14, 14A, 14B, 14C
Sectie U
Kaartnummer 3555

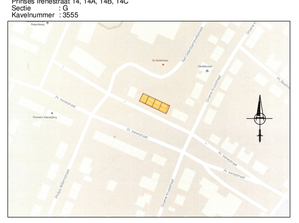

Behoort bij beschikking
d.d. 21-10-2015
nr.(s) ZK15000898
Medewerker
Publiekszaken/vergunningen

BEM1504610
gemeente Steenbergen

Nederlandse Bouw Unie B.V.
Postbus 110, 4870 AC Etten-Leur. Tel.076-5022888

Project: Renovatie 4 woningen Prinses Irenestraat te Dinteloord					
Betreft: Doorsneden, details, materiaal en kleurenschema					
Get: LP	Datum: 10-09-2015	Gew:	Schaal: 1:25 / 1:5	Werk: 280	Blad: 002