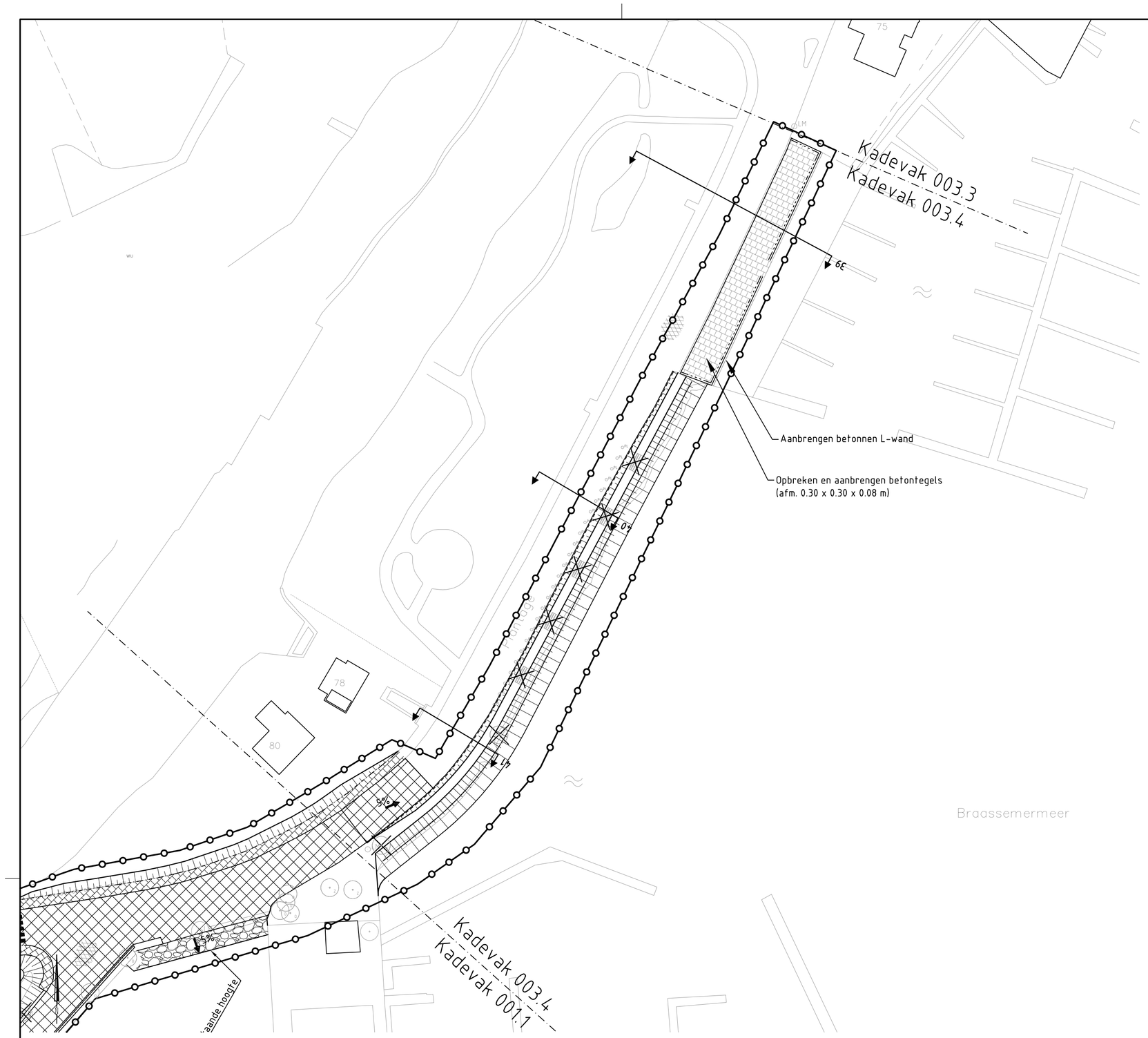

Overzicht kadevak 003.4

Schaal 1:500

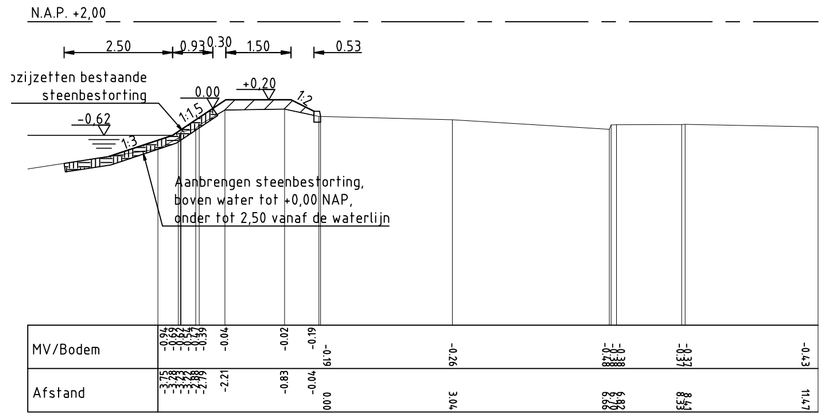

DWARSPROFIEL 40

Schaal 1:100

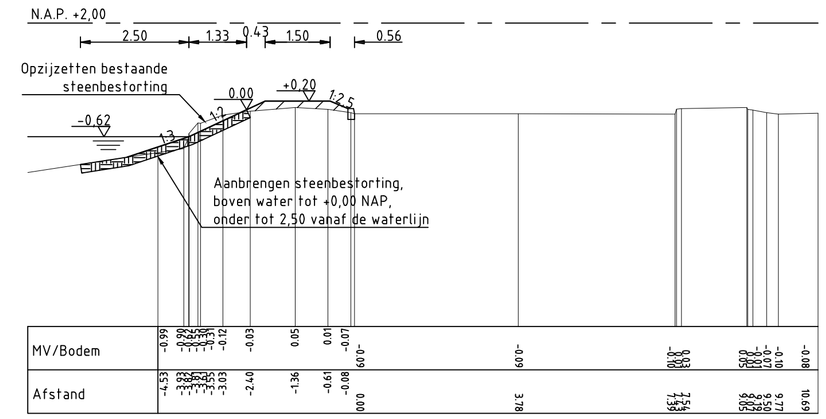

DWARSPROFIEL 41

Schaal 1:100

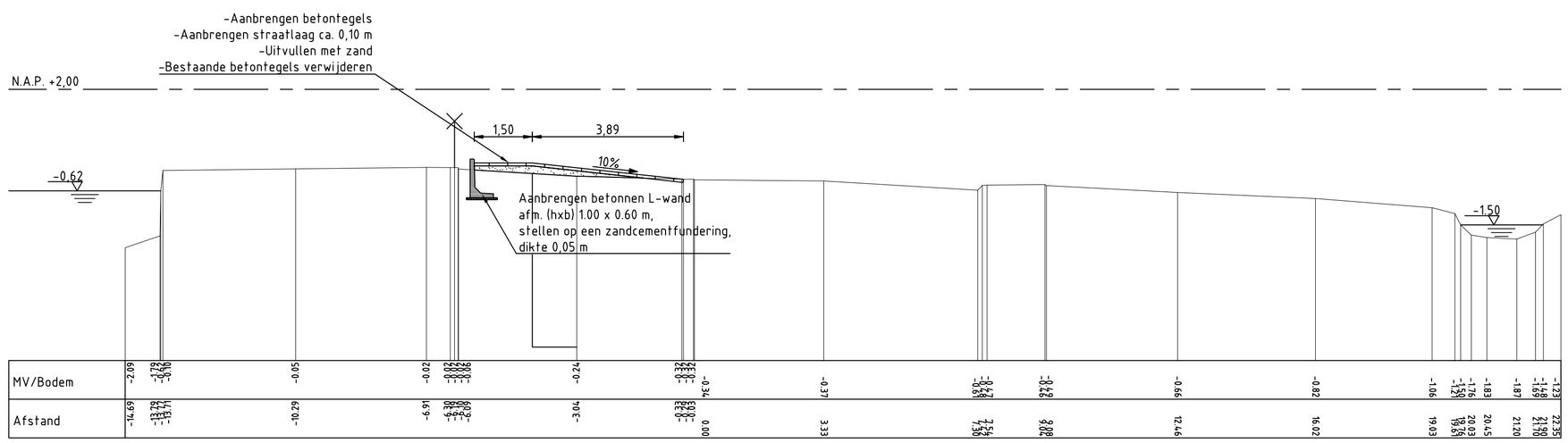

DWARSPROFIEL 39

Schaal 1:100

Legenda

- Bestaande situatie
- Bebouwing
- Bestaande in-/ uitlaat handhaven
- Boom
- Verwijderen boom
- Tijdelijk verwijderen houten bank Na grondwerk opnieuw aanbrengen
- Werkgrens
- Aanbrengen trottoirband
- Aanbrengen houten keerwand
- Aanbrengen stabiliteitsscherm
- Aanbrengen stalen damwand
- Aanbrengen asfaltverharding
- Aanbrengen betonstraatstenen
- Aanbrengen betonplaten
- Aanbrengen grasbetontegels
- Aanvullen
- Ontgraven
- Aanbrengen menggranulaat
- Aanbrengen zand
- Aanbrengen steenbestorting
- Aanbrengen trottoirband
- Waterlijn

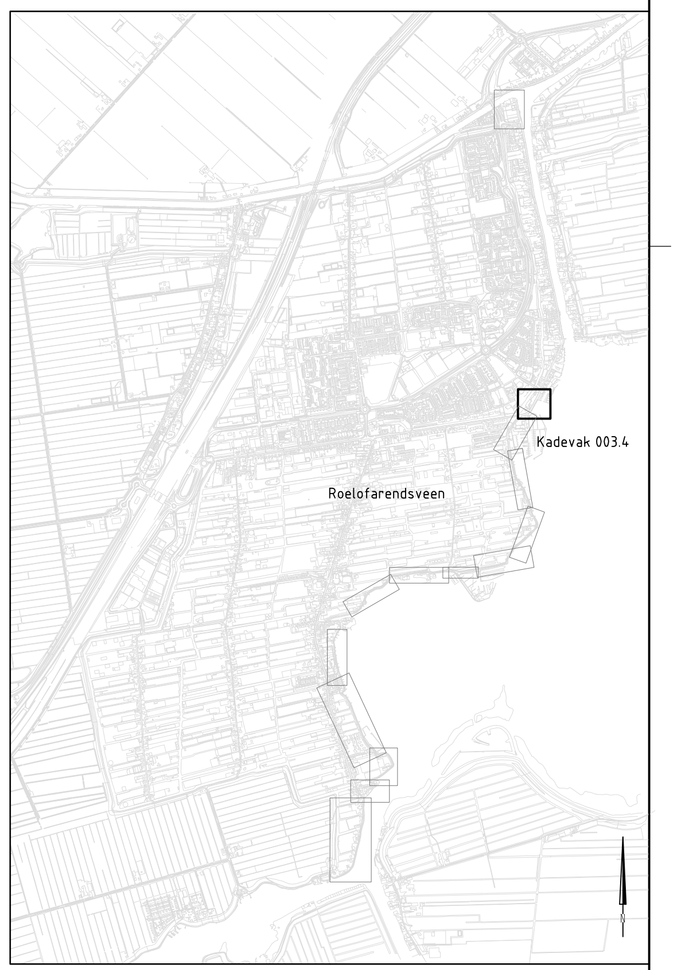

Maten in meters, tenzij anders vermeld
Diameters in millimeters, tenzij anders vermeld
Hoogtematen in meters t.o.v. N.A.P., tenzij anders vermeld

NR	DATUM	WIJZIGING	GET.
A	27-05-2014	Concept 2	RBS

OPDRACHTGEVER

Hoogheemraadschap van Rijnland

TEKENAAR: R. de Bloois
PROJECTLEIDER: J.J. Wattel
GECONTROLEERD
AKKOORD

Niet gecontroleerd

PROJECTOMSCHRIJVING
Kadeverbetering Veender- en Lijkerpolder
Buiten de bedijking
Roelofarendsveen

DATUM: 28-03-2014
FORMAAT: A1
SCHAAL: 1:100/1000

TEKENINGNUMMER: 12180131-002
WIJZ.NR: A

TEKENINGOMSCHRIJVING
Bestekstekeningen
Kadevak 003.4
Situatie met dwarsprofiel 39 t/m 41

STATUS
Concept

RIO
RPS - Iv-Infra - Antea Group