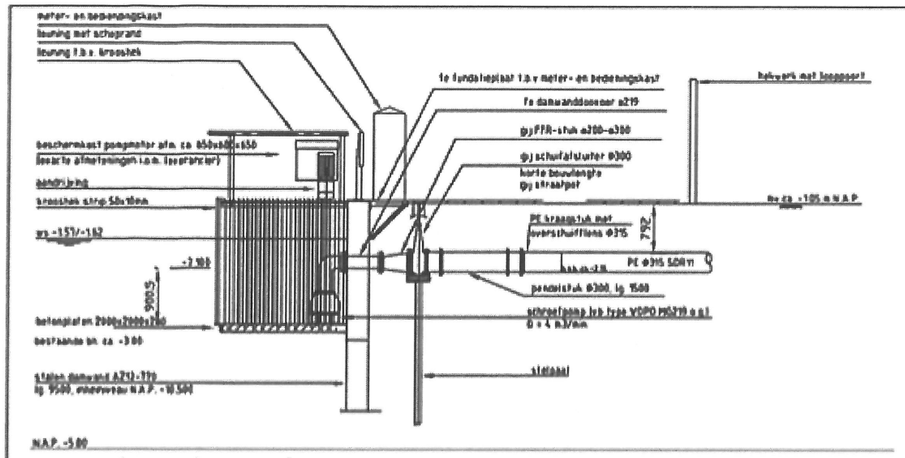

doorsnede pompput
schaal 1:50

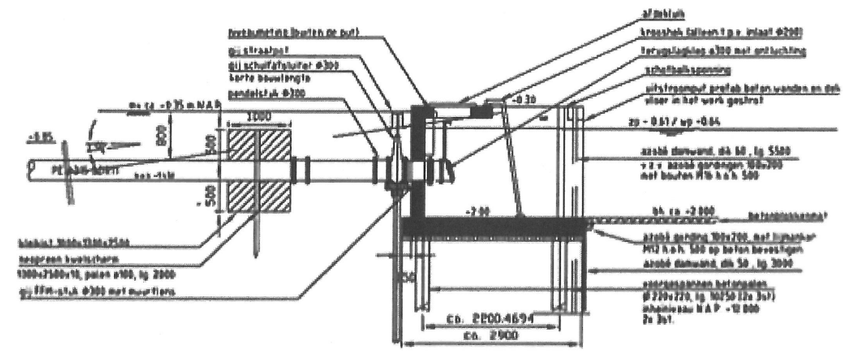

doorsnede uitstroomput
schaal 1:50

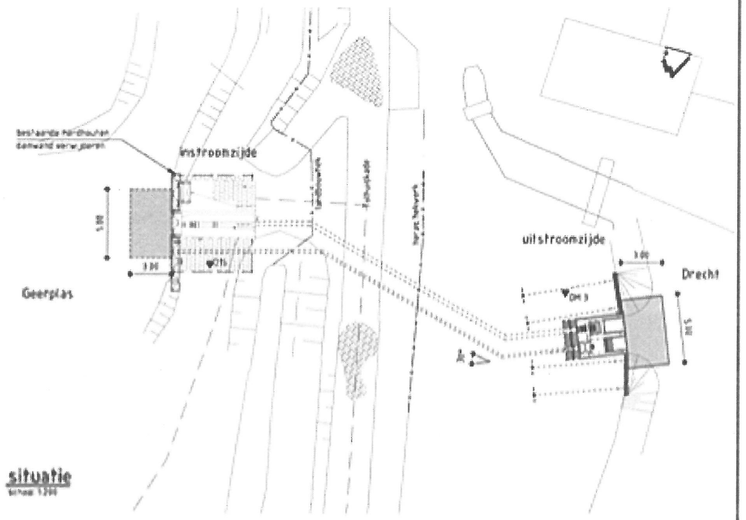

situatie
schaal 1:200

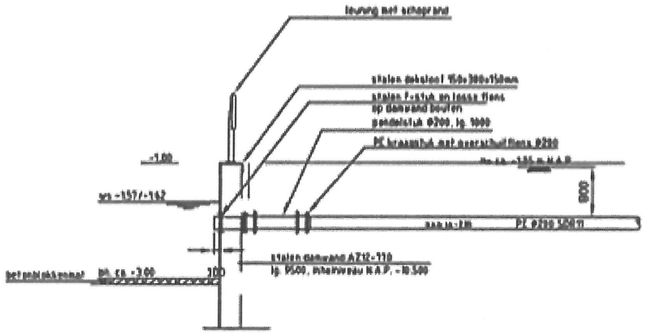

doorsnede uitstroom inlaat
schaal 1:50

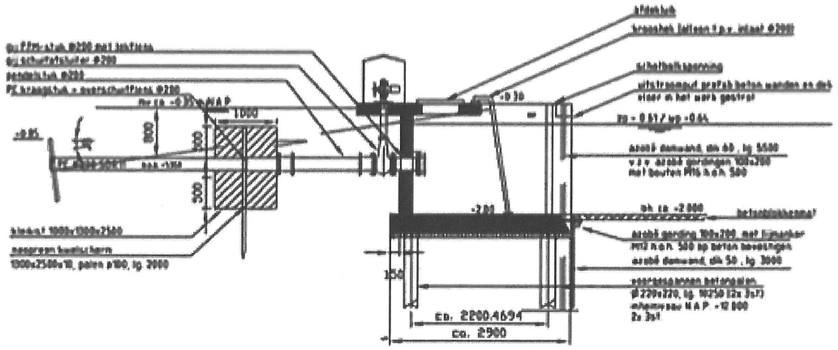

doorsnede uitstroomput
schaal 1:50

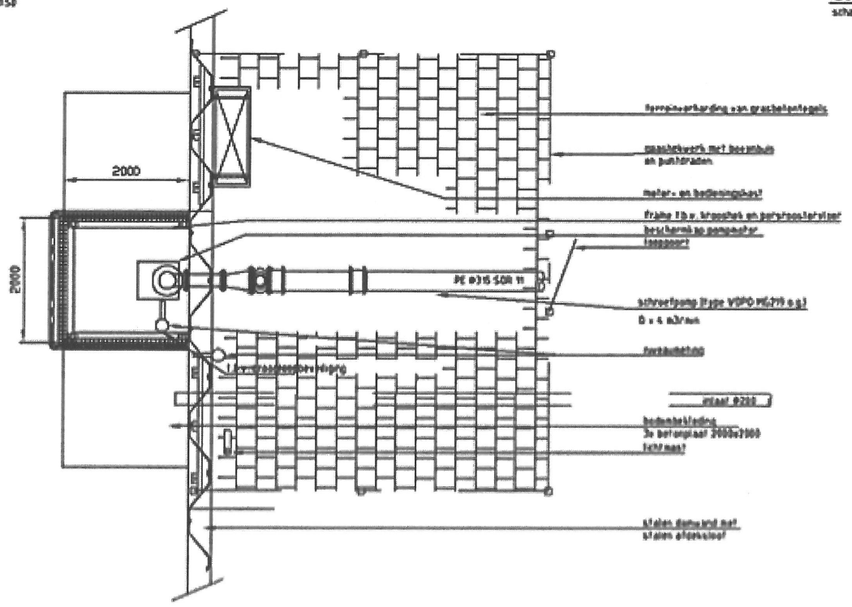

bovenaanzicht instroomzijde
schaal 1:50

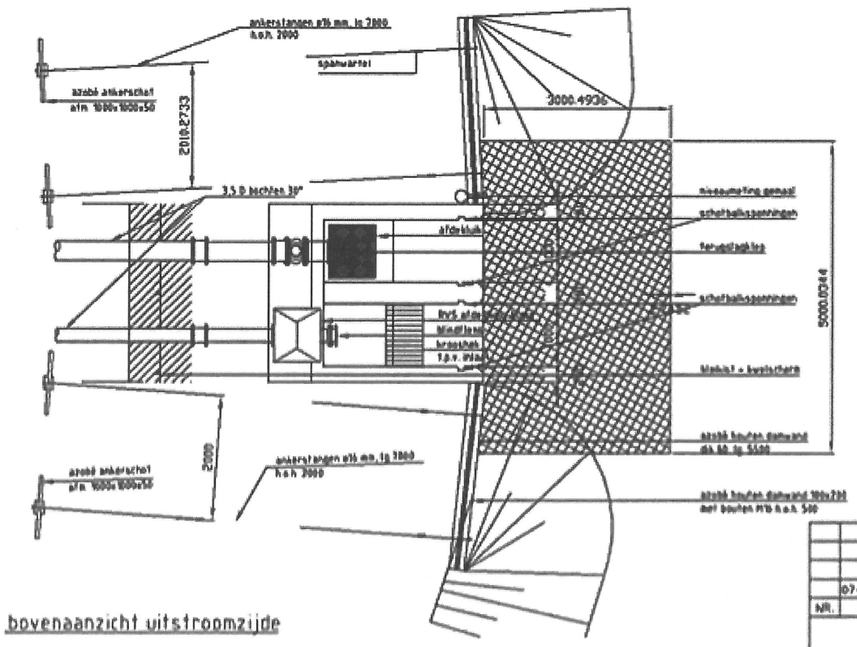

bovenaanzicht uitstroomzijde
schaal 1:50

Bijlage B behorend bij besluit 14.19619
ter inzage van
8-5-2014 t/m 19-6-2014

14.29150

NR.	DATUM	WIJZIGING	OPMERKING
	07-04-2014	CONCEPT	

VOPO

SCHAAL: 1 : 50 | mm | JvW
BENAMING:
TEKENINGNUMMER: P14.2170.pompopstelling.002
A1

Copyright VOPO pompen- en installatiebedrijf B.V. Aan deze tekening kan geen rechten worden ontleend.