Tank- en Apparatenbouw "De Blesse" B.V.

Postadres:
Postbus 150
8330 AD Steenwijk

Fabrieksadres:
Konijnenbergen 1
8397 LL De Blesse
Tel.: +31(0)561 441 441
Fax: +31(0)561 441 093

E-mail adres:
Info@tabdeblesse.com

Internet
www.tabdeblesse.com

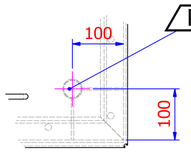

Detail B

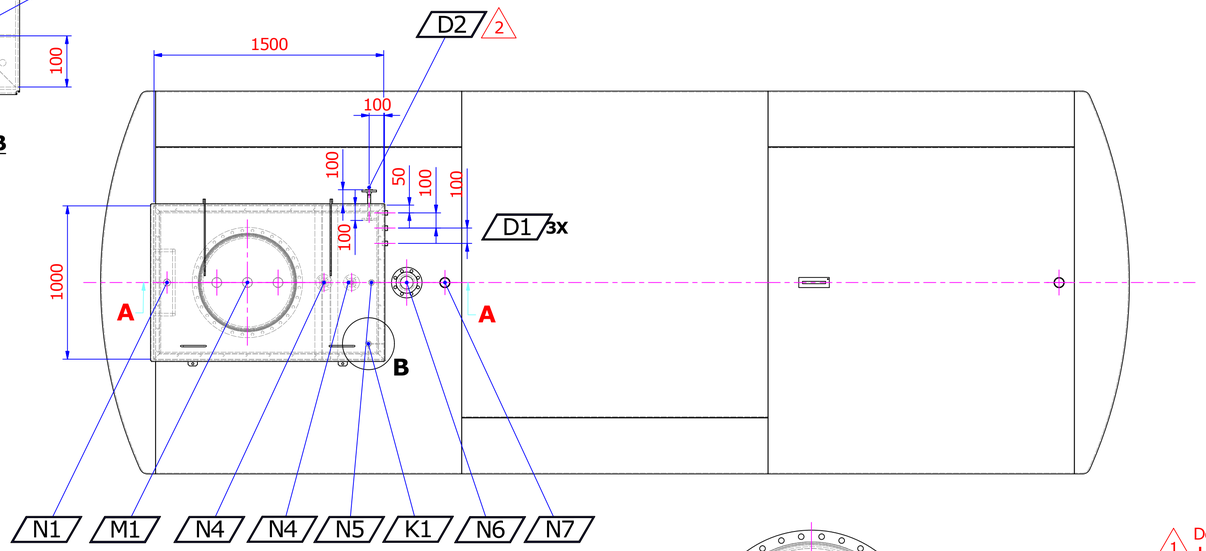

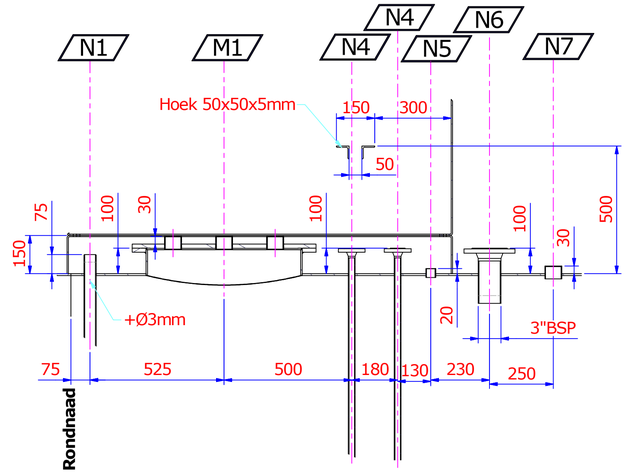

Doorsnede A-A

FOR APPROVAL

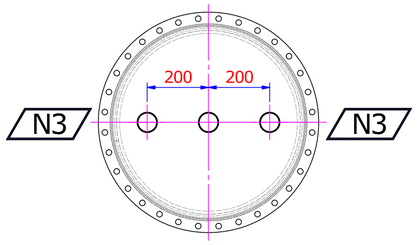

Detail M1

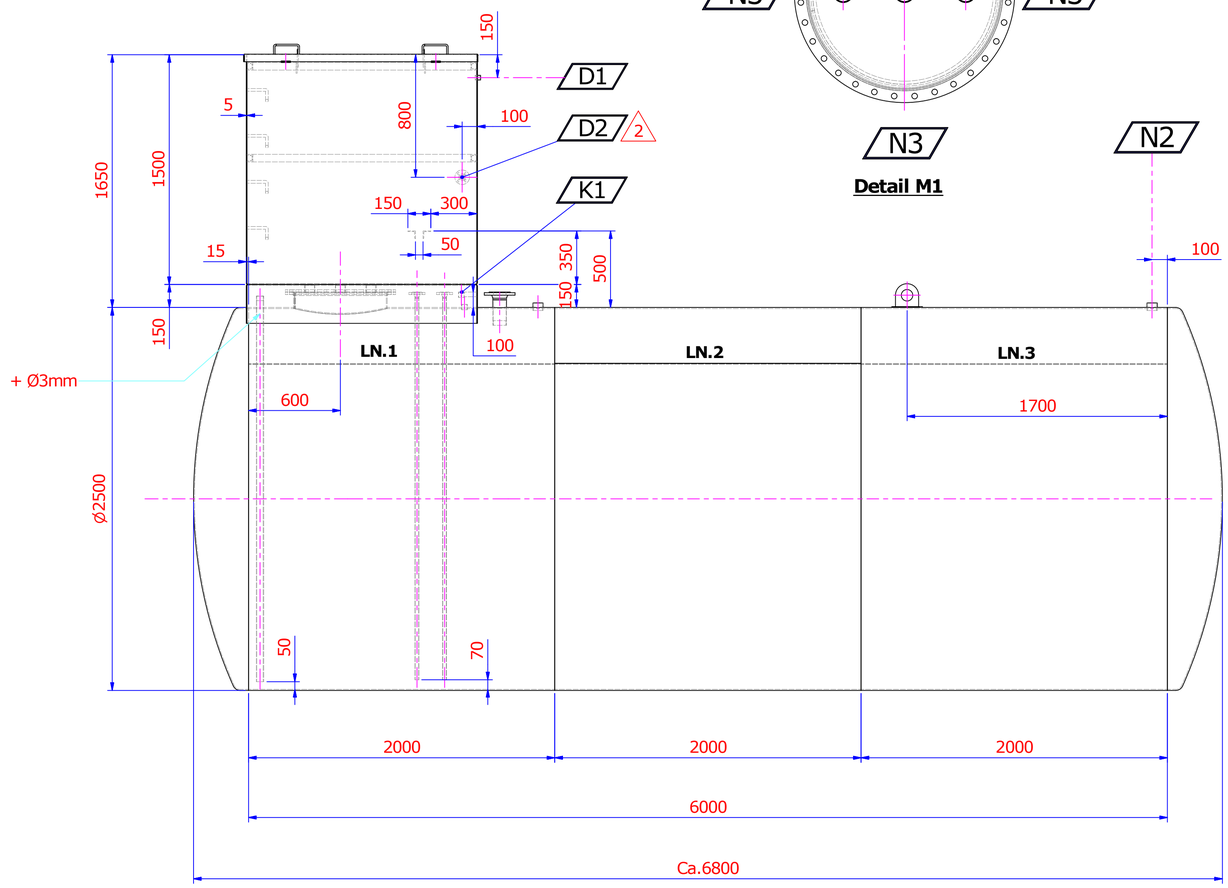

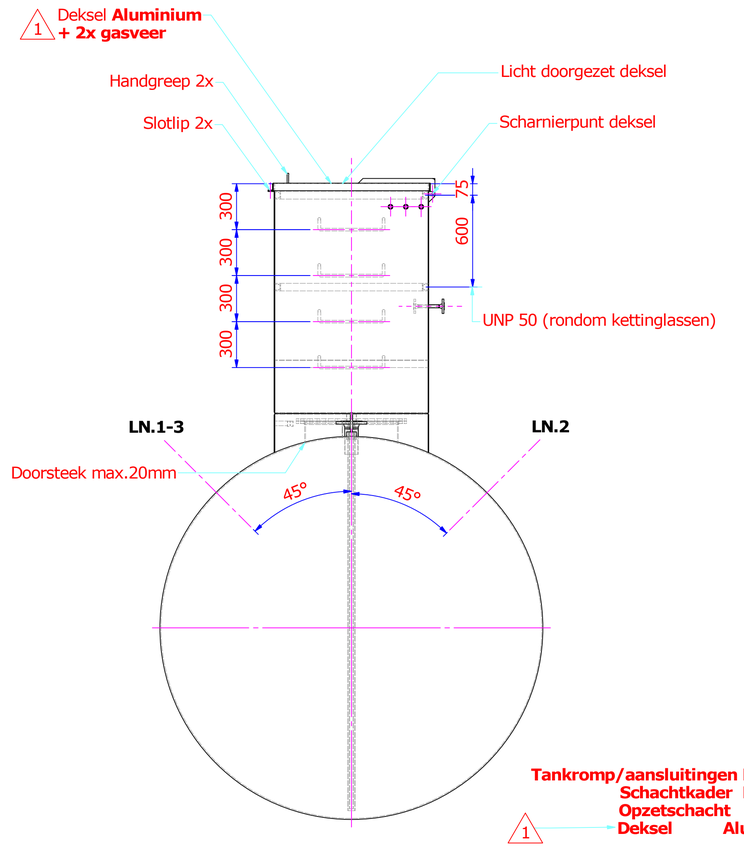

Tankromp/aansluitingen RVS 316
Schachtkader RVS 304
Opzetschacht S235JR
1 **Deksel Aluminium**

	Noz.	Afm.	Type	Mat.	Aansluitingen voor:
	N1	1,5"	BSP	**RVS 316**	Peilpijp + Ø3mm.
	N2	2"	Sok	**RVS 316**	Ontluchting
1	N3	2"	Sok 3x	**RVS 316**	Niveau / Reserve 3x
1	N4	3/4"	NW20 PN16 EN1092-1 type11	**RVS 316**	Zuigl. / Overstort 2x
1	N5	1"	Sok	**RVS 316**	Testsok OVB
1	N6	3"	NW80 PN16 EN1092-1 type11	**RVS 316**	Vul
			+ 3"BSP draad		
1	N7	2"	Sok	**RVS 316**	Reserve
	M1	24"	NW600 BRL-K 747/02	**RVS 316**	Mangat 16mm.
1	D1	1/2"	Sok 3x	**S235JR**	kabel doorvoer
2	D2	1/2"	NW15 PN16 EN1092-1 type11	**S235JR**	Persleiding
1	K1	1"	Sok	**S235JR**	Lekdetectie schacht

Algemene gegevens:

Ontwerpnorm: BRL-K 797/02-I
Medium : Bio Pura max. 20°C
Inspectie: TAB + Kiwa certificaat
Ontwerp druk: ATM Bar(g)
Ontwerp tempratuur : ATM
Persdruk lucht tank: 0,3 Bar(g)
Persdruk lucht mantel: nvt
Materiaal TANK: RVS316 / RVS304 / S235JR
Dikte tank: Romp **7** mm. / Bodems **7** mm.

Nominale inhoud: Totaal 30 m3
Leeg gewicht tank: ± 4000 Kg.

Geen boutgaten in de natuurlijke
hartlijn van de tank tenzij
anders aangegeven.
Sok hoogte 30mm, Pijpnippel hoogte 75mm, t.a.a.

Oppervlakte behandeling:

Uitwendig: Gestraald SA 2,5
-800Mu Permacor 2107 HS
Inwendig:
- Beitsen en passiveren

Inwendig schacht:
- 1 laag primer + aflak 9005(grijs) 1

Opmerkingen:
- Mangatdeksels vast met 8 RVS A4 bouten en moeren M16x60

Los meegeleverde delen:
- 1x Schacht 1000x1500 H=1500mm afgemonteerd met verzinkt deksel
- Bouten, moeren ringen voor schacht M12x30 + pakking

	Naam	Datum	
Getekend door:	JH Wester	13-04-2012	Inkoopnr.: **B072163**
Gecontroleerd:			Item nr.:
As Built:			Project opdr.gever: **KGBI, Stroe**
			Opdrachtgever: **Hamer BV**

Revisie: 0 | 1 | 2 | 3 | 4 | 5
13-04-2012 | 16-05-2012 | 01-06-2012

Titel: **RVS 316 Enkelwandig ondergronds 30.000 ltr. - Ø2500mm**

Tekening nr.: **42782-42783**
Schaal: A1

THIS DRAWING IS COPYRIGHT AND MAY NOT BE REPRODUCED OR MADE USE OF UNLESS EXPRESSLY AGREED