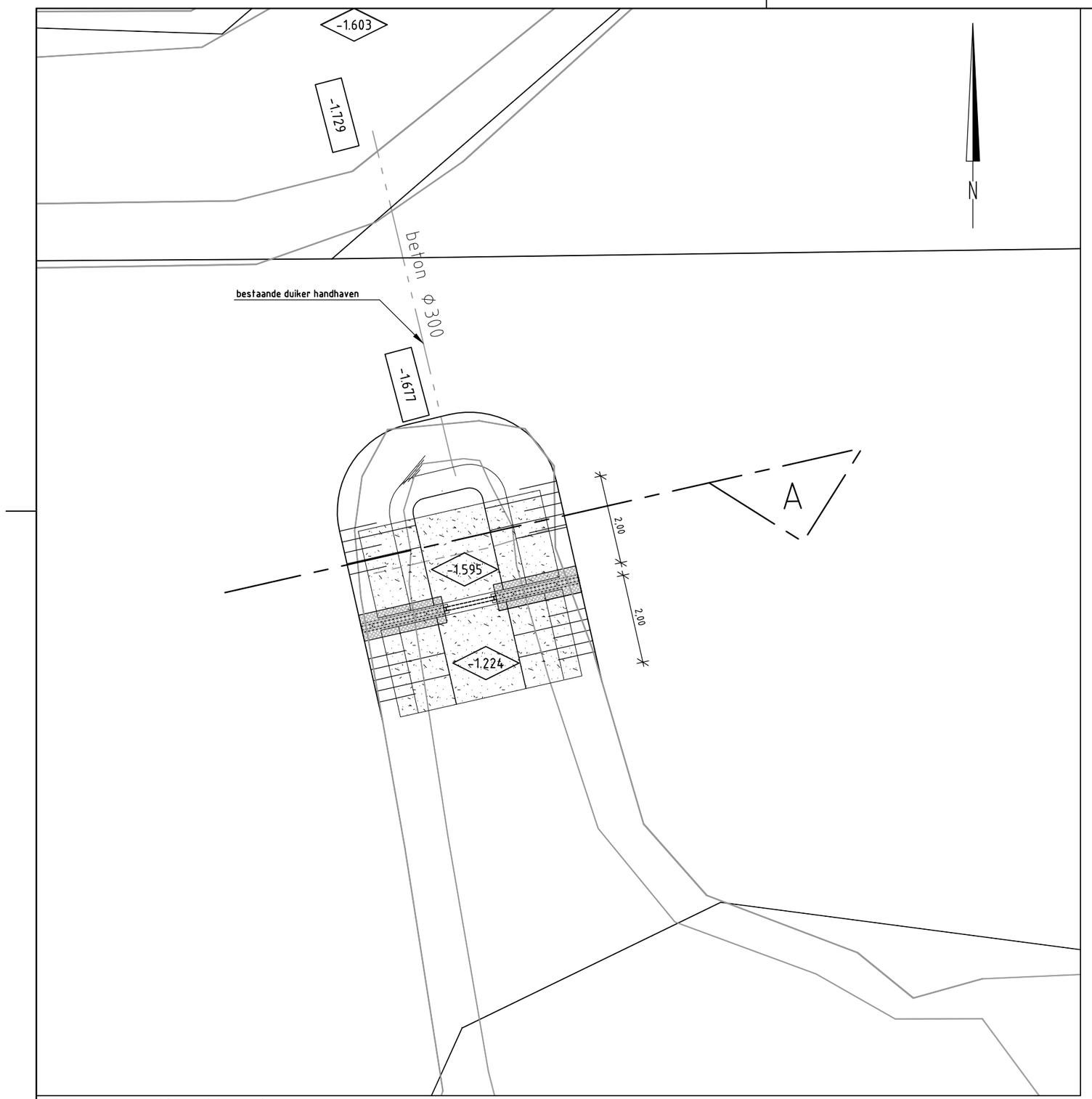

Nieuwe situatie stuw
schaal 1:100

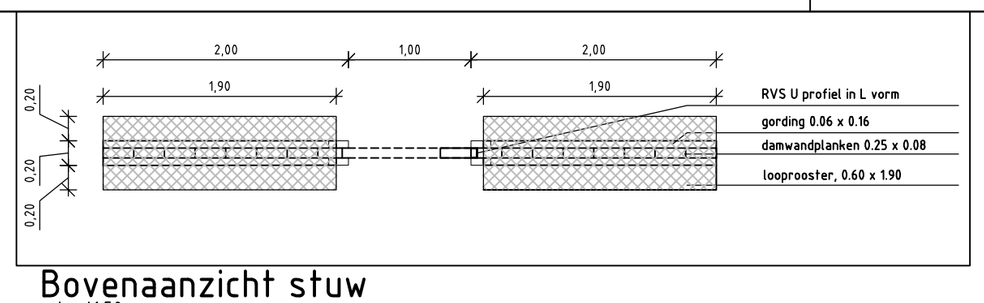

Bovenaanzicht stuw
schaal 1:50

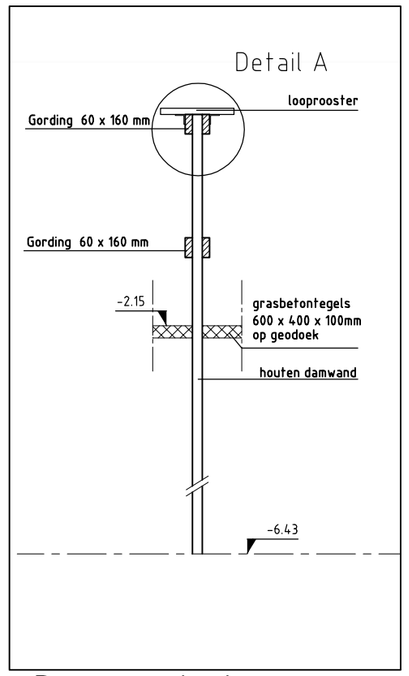

Doorsnede 1
schaal 1:50

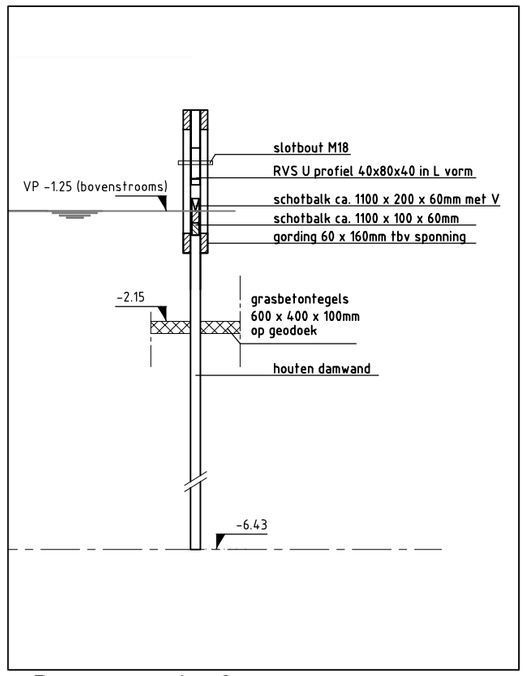

Doorsnede 2
schaal 1:50

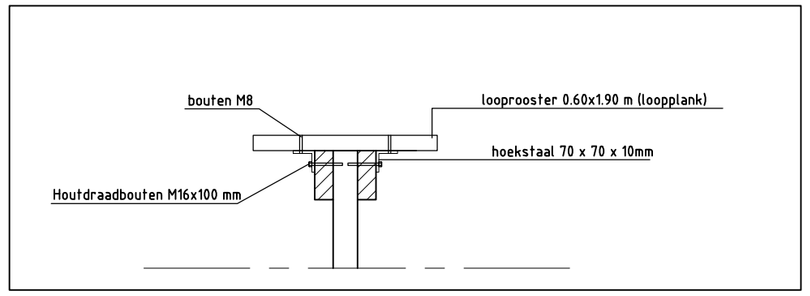

Detail A: persrooster
schaal 1:20

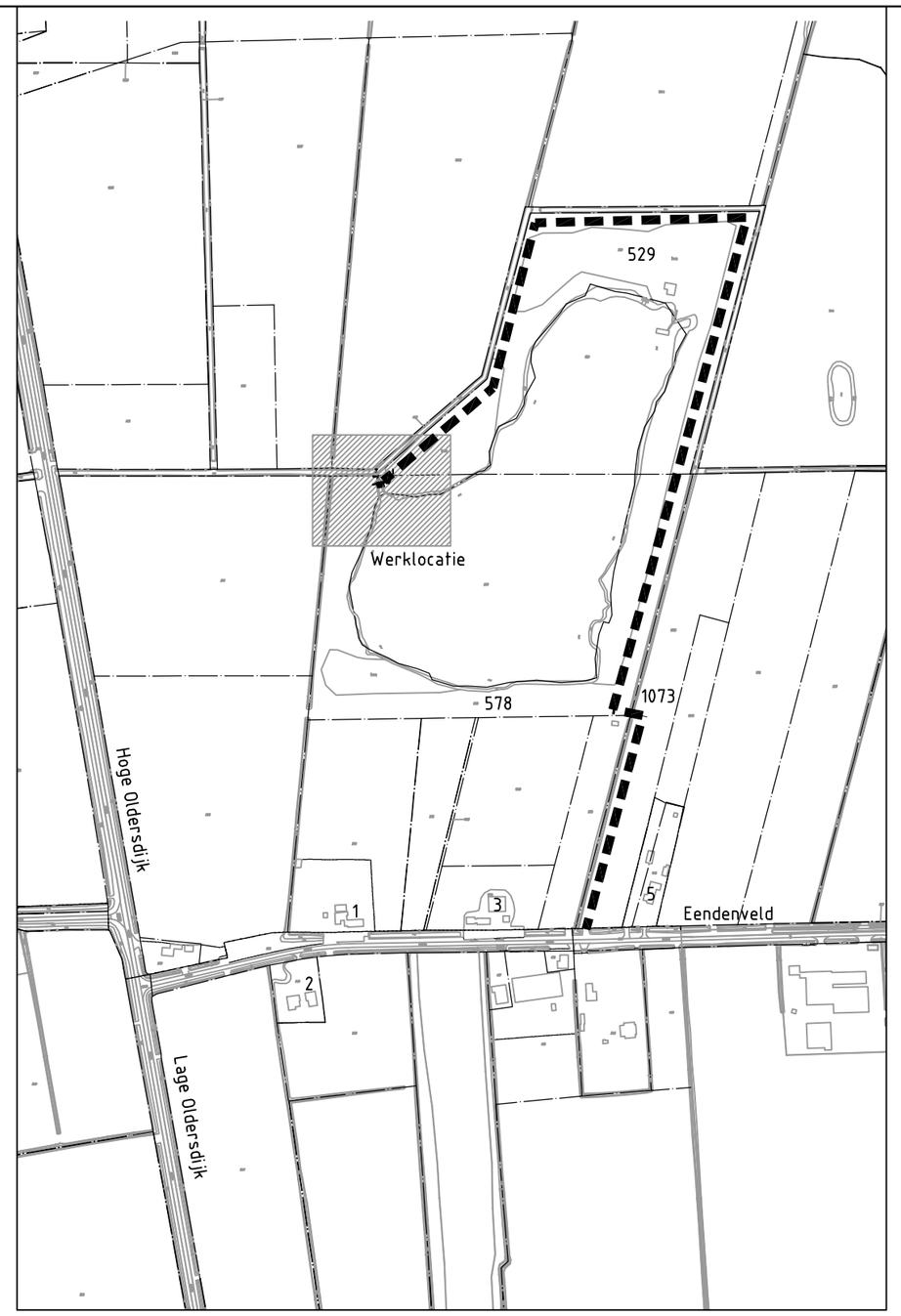

Situatie met toegangsroute
schaal 1:5000

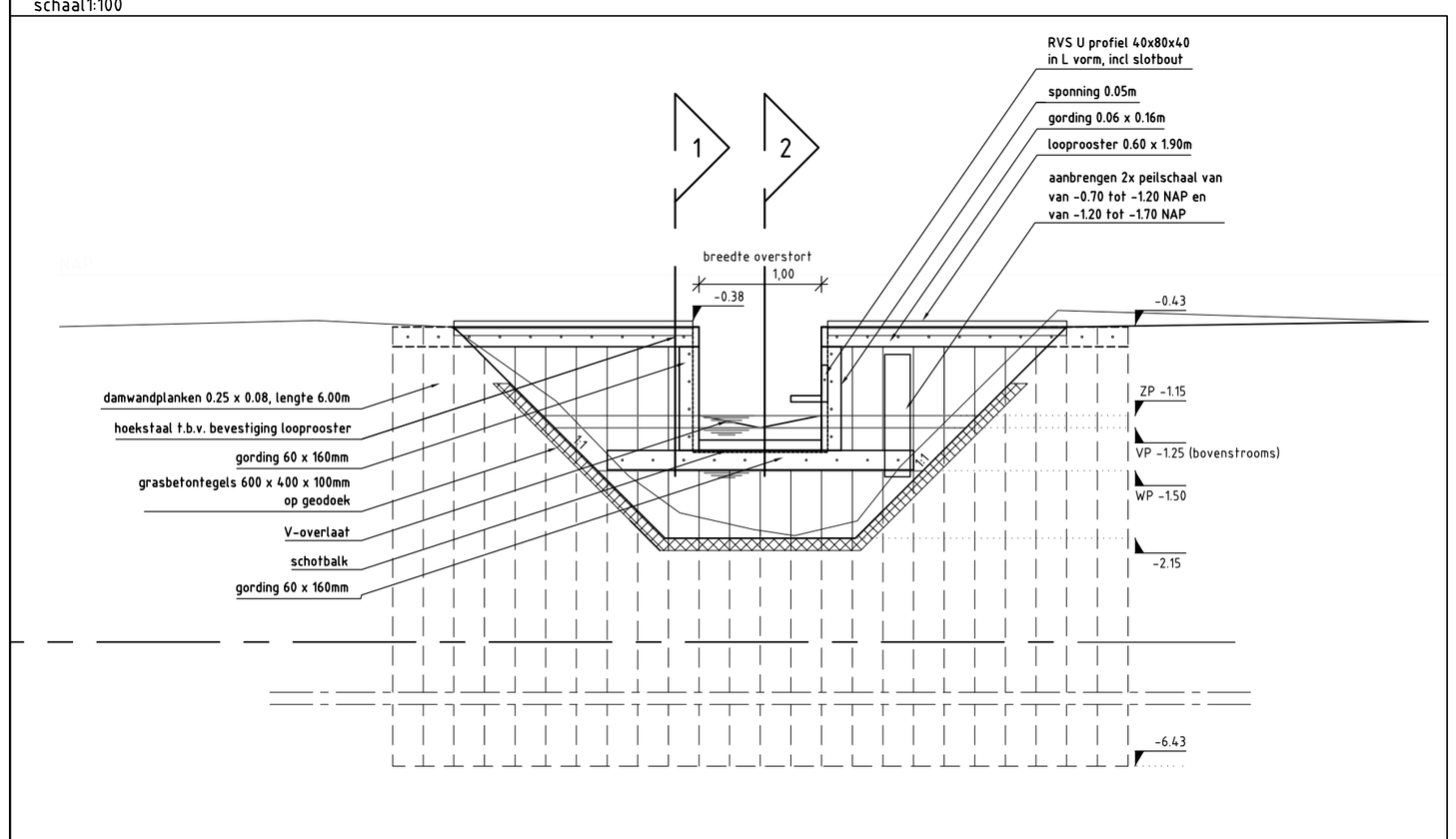

Aanzicht A: aanzicht stuw
schaal 1:50

Legenda

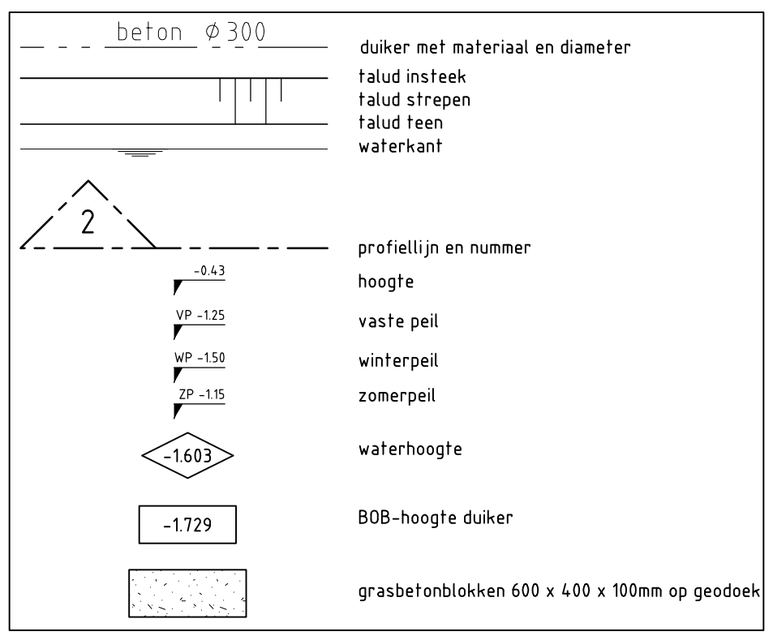

Waterpeilen LHA238:

-bovenstrooms: - vast peil -1,25 m NAP
-benedenstrooms: - zomerpeil -1,15 m NAP
- winterpeil -1,50 m NAP

maatvoering in meters, tenzij anders vermeld
leidingdiameters in millimeters
hoogtematen in meters t.o.v. N.A.P.

ADCIM
Adviesbureau voor Civiele techniek, Infrastructuur en Milieu
Rembrandtlaan 650
3362 AW Sliedrecht
Telefoon (0184) 677500
Telefax (0184) 617790

Definitief

Project: Herziend peilbesluit Alm en Biesbosch

Opdrachtgever: Waterschap Rivierenland

Onderdeel: Peilgebied LHA238 te Waardhuizen: stuw vervangen
Situatie te maken werk

Rev.	Wijziging	Dat.	Get.	Acc.	Projectnummer	Tekeningnummer	Formaat
A	Afmeting persrooster	30-10-2012	RS	PvN	20110261	30.1	A2

Besteknummer	Bijlagenummer	Schaal
20110261-D-B-1	-	diverse

Get.	Gez.	Acc.	Datum	Filenaam
PZ	RS	PvN	11-06-2012	20110261-D30.1