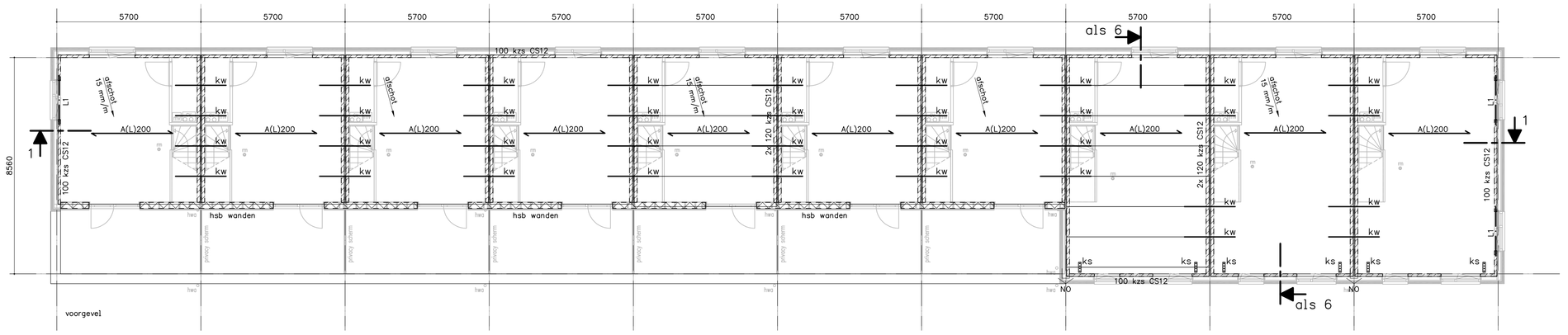

Dakvloer

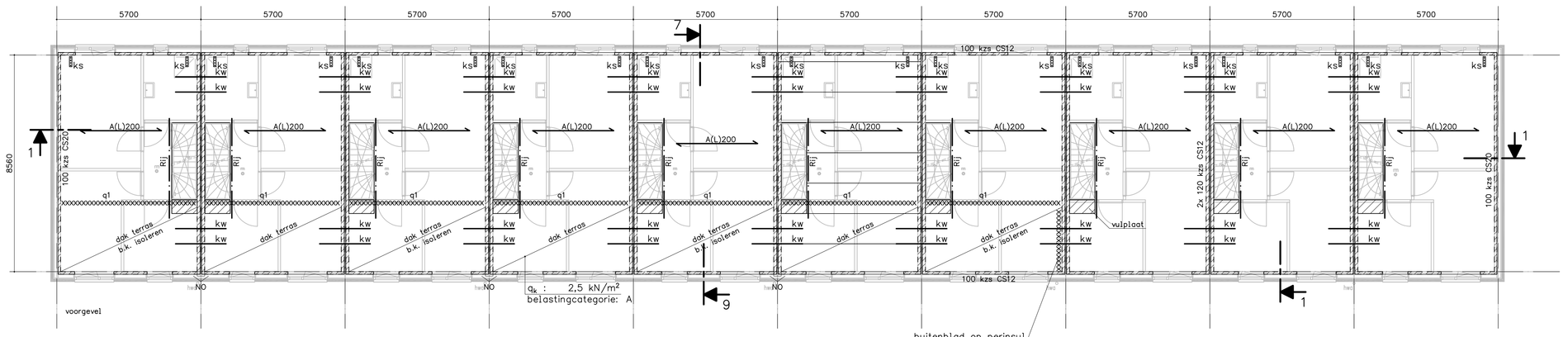

Zoldervloer

xxxxxxxx is lijnlast op de vloer

q1= G_k : 1,5 kN/m²

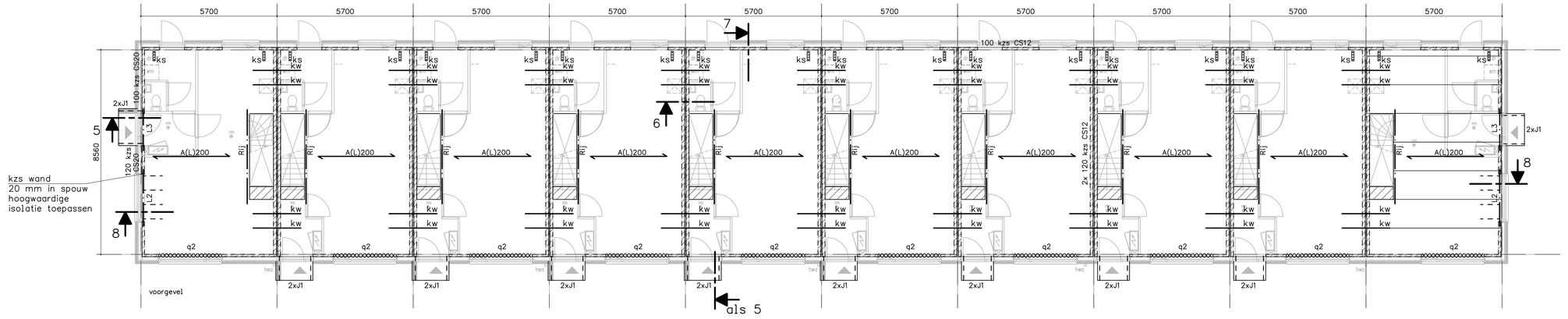

Verdiepingvloer

xxxxxxxx is lijnlast op de vloer

q2= G_k : 5,8 kN/m²

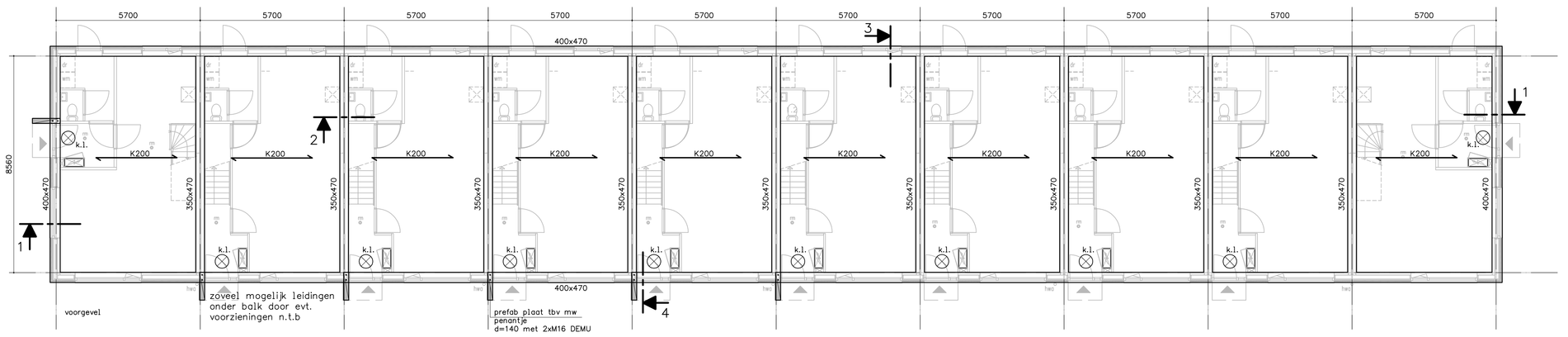

Fundering/Begane grondvloer

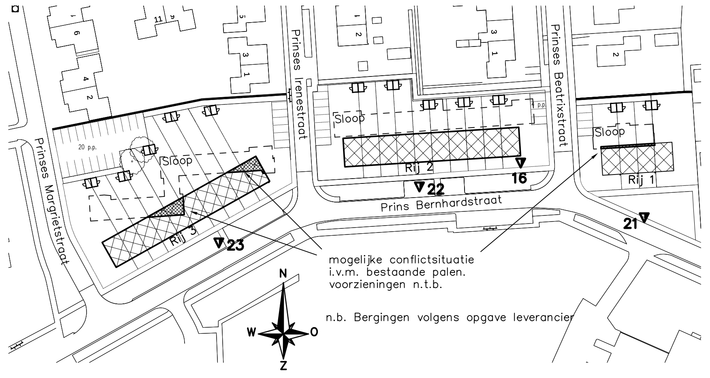

Situatie

schaal 1:1000

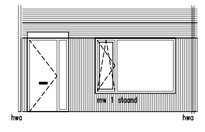

Gevelfragment (staand mw)

(t.p.v. voorgevels)

Standaard stalen latei, lang ca. 5700mm, opleggingen links van voordeur, op staand mw en rechts van raam.
Metselen op DPC en opleggen op DPC !!

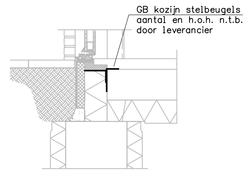

algemeen kozijn verankering

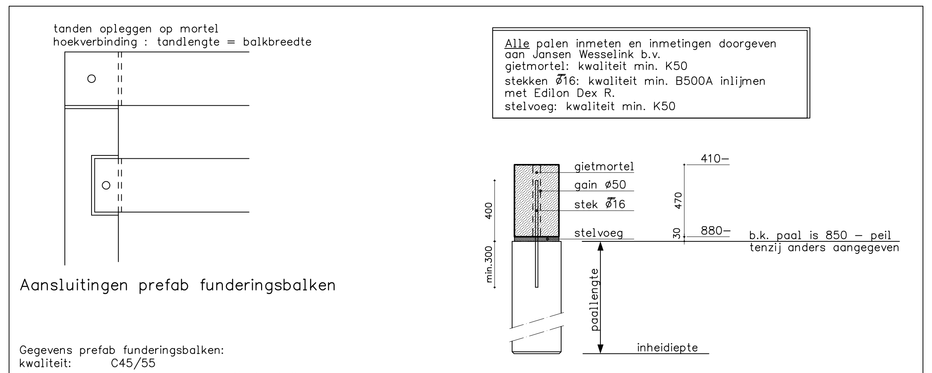

Gegevens prefab funderingsbalken:
kwaliteit: C45/55
afmetingen: afmetingen balken zijn ter indicatie
algemeen: definitief palenplan en definitieve afmetingen balken en wapening volgens opgave leverancier (bv. IJB groep)
Uitwerking volgens categorie 6

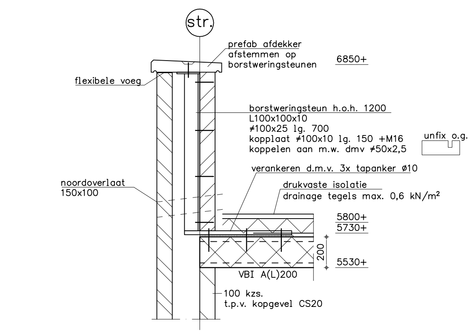

Detail 9

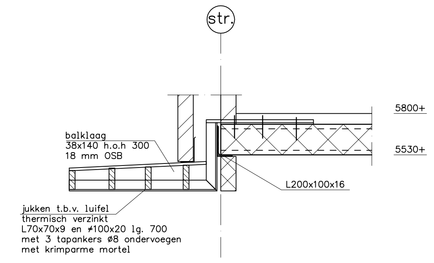

Detail 5

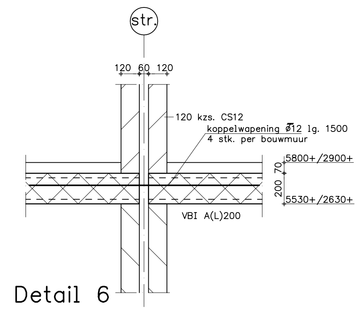

Detail 6

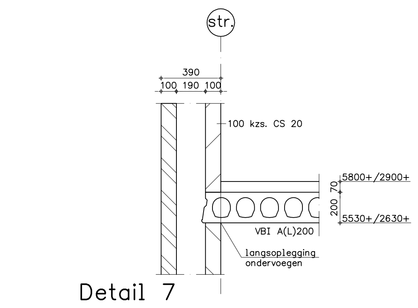

Detail 7

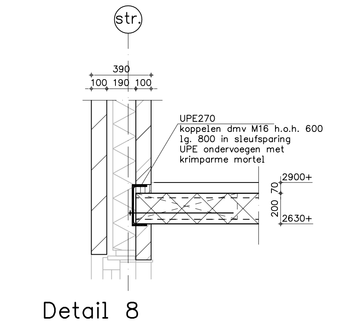

Detail 8

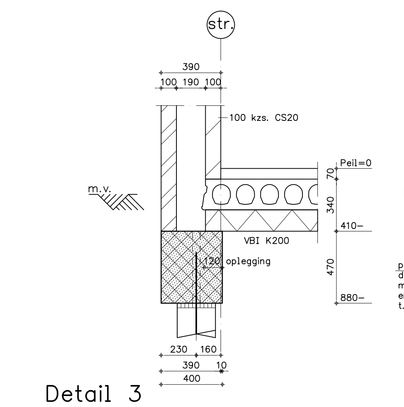

Detail 3

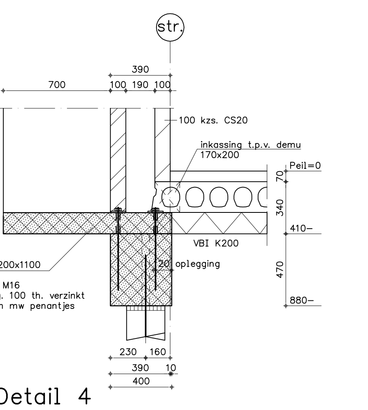

Detail 4

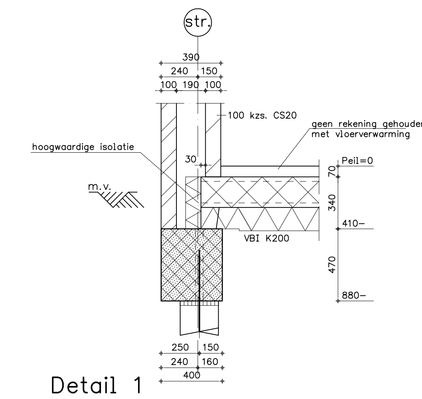

Detail 1

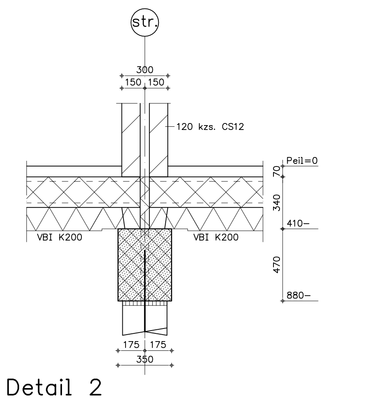

Detail 2

is koppelstrip t.b.v. paasplaat #50x5 lg. 500 met 2x2 tapankers ø12

is noodoverstort 150x100 (bxh) o.k. 50 mm boven dakbedekking

is latei (L–staal)

Lateien :

L1 is L150x100x10 (opleglengte min. 150 mm)
L2 is UPE270 gekoppeld aan vloer d.m.v. stekken M16 h.o.h. 600 (300 mm opleglengte)
L3 is L200x100x16 (opleglengte min. 250 mm)
J1 is Jukken t.b.v. luifel L70x70x9 e.e.a. volgens detail

120 KZS — dragend kalkzandsteen onder de vloer

hsb wanden — hsb gevelvulelement volgens opgave leverancier

Gegevens fundering op prefab betonpalen:

D_{-2} is sondering

paalgegevens op basis van orienterende sonderingen.
e.e.a. definitief vast te stellen na uitvoering grondonderzoek.

Sonderingsrapport van RB Geotechniek
voorlopig rapport nr. 9812S83 d.d. n.t.b.
REF is N.A.P. (zie sonderingsrapport).
Betonkwaliteit min. C35/45.
Alle palen kalenderen.
Indien zich belendingen bevinden binnen een straal van 40 m, dan dienen deze te worden vastgelegd in een gebouwopname. Tevens dient een uitgebreide trillingsmeting te worden uitgevoerd.
Blijvende voorspanning n.t.b.

Rij 2

Paalafmeting:	Aantal:	Gemiddelde lengte :
250x250 mm²	8 stuks	5 m.
290x290 mm²	45 stuks	5 m.

Rij 3

Paalafmeting:	Aantal:	Gemiddelde lengte :
400x400 mm²	8 stuks	5 m.
450x450 mm²	45 stuks	5 m.

paalgegevens zijn ter indicatie

Heiblok: hydraulisch heiblok Junttan type HHK–3 o.g.

Gegevens steenconstructie:

Kwaliteit kalkzandsteen: 100 mm zijgevels CS20 (klinker) 120 mm bouwmuur CS12 (gewoon)
Tenzij anders aangegeven
Representatieve druksterkte van de mortel (baksteen) : 7,5 N/mm²
Representatieve druksterkte van de lijmmortel (KZS) : 12,5 N/mm²
Inverband met staand metselwerk rekening houden met extra spouwankers, n.t.b. door steenleverancier.
Dilataties metselwerk volgens opgave leverancier.
Horizontale dilataties metselwerk: volgens tekening leverancier.
Lateien in buitengevelmetselwerk: Catnic o.g. / VEBO o.g. n.t.b. door leverancier.
Lateien beton of staal, opleggen op glijfolie.
Bij lateioverspanningen groter dan 2500 mm over de totale lengte DPC–folie aanbrengen.

Gegevens dakvloer:

t.p.v. KZS–wanden dakvloer opleggen op DPC–folie

is overspanningsrichting kanaalplaat
type: VBI A(L)200 oplegghoogte: 200 mm.
Afschot d.m.v. afschotisolatieplaten.(20 mm uitvlaklaag)

Belastingen:		
isolatie en dakbedekking	g_k :	0,1 kN/m²
berekenen op specieafschotlaag 12mm/m	g_k :	2,1 kN/m²
opgelegde belasting	q_k :	1,0 kN/m²
		belastingcategorie: H

Betonkwaliteit vulbeton minimaal C20/25. (spramex)
Eventueel montage jukken i.o.m. leverancier

Gegevens verdiepingsvloer:

overspanningsrichting kanaalplaat
type: VBI A(L)200 oplegghoogte : 200 mm.

Belastingen:		
afwerklaag (70 mm)	g_k :	1,4 kN/m²
opgelegde belasting	q_k :	2,55 kN/m²
(incl. lichte scheidingswanden)		belastingcategorie: A

xxxxxxxx is lijnlast op de vloer zie plattegrond
Betonkwaliteit vulbeton minimaal C20/25. (spramex)
Eventueel montage jukken i.o.m. leverancier

Gegevens begane grondvloer:

overspanningsrichting geïsoleerde kanaalplaat
type: VBI K200 oplegghoogte: 340 mm.

Belastingen:		
afwerklaag (70 mm)	g_k :	1,4 kN/m²
opgelegde belasting	q_k :	2,55 kN/m²
(incl. lichte scheidingswanden)		belastingcategorie: A

Betonkwaliteit vulbeton minimaal C20/25. (spramex)
Eventueel montage jukken i.o.m. leverancier

Algemene gegevens:

Peil = b.k. afgewerkte begane grondvloer = NTB

Ontwerplevensduur	: 50 jaar	Windgebied	: II
Gevolgklasse	: CC1	Terreincategorie	: II (onbebouwd)
		Gebouw	: gesloten

Brandwerendheidseisen bouwconstructie (volgens Bouwbesluit): 60 minuten.
Uitgangspunt : bouwkundige tekening d.d. 17–12–2012

Gewijzigd–d		Status	t.b.v. bouwaanvraag
Gewijzigd–c		Getekend IV	Datum 08–02–2013
Gewijzigd–b		Gecontroleerd	Schaal 1:100/20
Gewijzigd–a		(alle maten in mm)	Afmeting A0
Architect	DAAD Architecten BV te Beilen		Projectnr. 12164
Opdrachtgever	Woonfriesland te Grou		Tek.nr. DO–02 Ontwerptekening
Project	Nieuwbouw 24 woningen te Burgum		
	a.d. Prins Bernhardstraat 2–72		
Onderdeel	Constructieoverzicht rij 2 & 3		

Raadgevend ingenieursbureau voor milieu– en bouwtechniek
Jansen Wesselink
Tel. :0512–513800 Postbus 99
Fax :0512–520965 9200 AB Drachten
E–mail:info@jansenwesselink.nl Zonnedauw 14

Format : 1189 x 841 G:\ACADWIN\