Hoogheemraadschap van
Rijnland

Partiële wijziging 'Projectplan Inrichtingsmaatregelen Wassenaarsche polder Noordoost'

-

Ontwerp-Projectplan

op basis van artikel 5.4 van de Waterwet

Projectnummer: 99857

VASTSTELLING	NAAM	AFDELING/TEAM
Afdelingshoofd:	C. De Booy	P&P
Datum:	28/11/'15	
Handtekening:		

Archimedesweg 1
postadres:
postbus 156
2300 AD Leiden
telefoon (071) 5 168 268
telefax (071) 5 123 916

Versie: 3.0
Datum: 24 / 07 / 2012

INHOUDSOPGAVE

Samenvatting 4

1. Inleiding 5
   1.1 Aanleiding en doel van het project 5
   1.2 Waarom een projectplan? 5
   1.3 Leeswijzer 5

2. Project 6
   2.1 Projectgebied 6
   2.2 Projectbeschrijving 6
   2.3 Uitgevoerde onderzoeken 6

3. Inrichtingsmaatregelen Wassenaarsche polder noordoost 8
   3.1 Huidige situatie 8
   3.2 Nieuw ontwerp 9
   3.3 Watergangen 10
   3.4 Gemaal 11
   3.5 Duiker 11

4. Wijze van uitvoering 12
   4.1 Werkzaamheden 12
   4.2 Samenwerking 12
   4.3 Vergunningen 12
   4.4 Consequenties voor derden en (eventuele) compenserende maatregelen 12

5. Afwikkeling 13
   5.1 Financiën 13
   5.2 Beheer en onderhoud 13
   5.3 Legger 13

6. Besluitvorming en procedure 14

Bijlage A Projectplan inrichtingsmaatregelen Wassenaarsche polder Noordoost (vastgesteld 16-09-2012) 16

Samenvatting

Door het Hoogheemraadschap van Rijnland is het watergebiedsplan "Wassenaarsche polder en omstreken" en bijbehorende peilbesluiten vastgesteld.
Dit plan voorziet in de uitvoering van een aantal maatregelen om de NBW-opgave in het noordoostelijk deel van de Wassenaarsche polder op te lossen en maatregelen om het nieuwe peilbesluit door te kunnen voeren. De maatregelen betreffen het samenvoegen van onderbemalingen en de verbreding van (hoofd)watergangen. Daarnaast worden diverse kunstwerken zoals gemalen, stuwen, dammen en duikers vervangen of nieuw geplaatst. Deze inrichtingsmaatregelen zijn beschreven in het op 26 september 2012 vastgesteld projectplan genaamd ''Projectplan inrichtingsmaatregelen Wassenaarsche polder Noordoost''
Dit ontwerp-projectplan vormt een aanvulling op bovengenoemd projectplan. De locatie van het vakgemaal is gewijzigd. Als direct gevolg hiervan wordt een watergang verbreed en een andere watergang gedempt. Deze maatregelen zijn niet omschreven in het originele projectplan, dit is de reden dat voor deze wijzigingen ten opzichte van het originele plan, voor een deel een nieuw projectplan is opgesteld. Dit nieuwe projectplan wijzigt gedeeltelijk het eerder op 26 september 2012 vastgestelde projectplan. Voordat dit nieuwe projectplan definitief wordt vastgesteld, wordt eerst een ontwerp-projectplan opgesteld. Het nu voorliggende plan is dat ontwerp-projectplan.

1. Inleiding

1.1 Aanleiding en doel van het project

In de Wassenaarsche en Vriesekoopsche polder is een substantieel deel van het oppervlak van de polder onderbemalen. Het hoogheemraadschap heeft geen controle over de waterhuishouding van dit deel van de polder maar is wel verantwoordelijk voor het waterbeheer. Bij deze verantwoordelijkheid hoort het voorkomen van regelmatig terugkerende wateroverlast in de lager gelegen delen van deze polders. Omdat in het noordoostelijk deel van de Wassenaarsche polder veel onderbemalingen naast elkaar liggen wordt de kans op wateroverlast gereduceerd door hier een nieuw watersysteem te creëren.

Het doel van de hier beschreven inrichtingsmaatregelen is dat het watersysteem na inrichting voldoet aan de landelijke normen voor wateroverlast (NBW-normen), de Rijnlandse normen/richtlijnen voor doorstroming en inrichting (dimensie) van watersystemen. Wateroverlast treedt dan alleen nog op in uitzonderlijke situaties, als er zo veel neerslag valt dat het buiten de resultaatverplichting van Rijnland valt. In die gevallen stelt Rijnland het calamiteitenplan in werking en heeft Rijnland op dat moment een inspanningsverplichting.

Op 26 september 2012 is het projectplan Wassenaarsche polder Noordoost vastgesteld. Sinds de vaststelling van het projectplan zijn er een aantal wijzigingen opgetreden op de inhoud van het plan. Deze wijzigingen zijn de aanleiding om een aanvullend projectplan op te stellen dat het op 26 september 2012 vastgestelde projectplan - genaamd ''Projectplan inrichtingsmaatregelen Wassenaarsche polder Noordoost'' – gedeeltelijk wijzigt. Dit projectplan beschrijft wijzigingen van en aanvullingen op het eerder vastgestelde projectplan.

1.2 Waarom een projectplan?

In het kader van dit project gaat een deel van de waterhuishouding in het noordoostelijk deel van de Wassenaarsche polder gewijzigd worden. Ingevolge artikel 5.4, eerste lid van de Waterwet geschiedt de aanleg of wijziging van een waterstaatswerk door of vanwege de beheerder overeenkomstig een daartoe door hem vast te stellen projectplan.

Op grond van het tweede lid van artikel 5.4 dient het plan tenminste te bevatten:
- een beschrijving van het betrokken werk
- de wijze waarop het wordt uitgevoerd
- alsmede een beschrijving van de consequenties voor derden en (eventuele) compenserende maatregelen

1.3 Leeswijzer

Dit projectplan dient gelezen te worden als een overzicht van maatregelen die binnen de formele verantwoordelijkheden en het bestaande beleid van Rijnland genomen moeten worden om de verbetering in de afwatering te realiseren.

- Hoofdstuk 1 behandelt de aanleiding van dit projectplan en de doelstelling van het project.
- In hoofdstuk 2 worden de locatie en de inhoud van het project beschreven inclusief de documenten waarop dit projectplan is gebaseerd.
- In hoofdstuk 3 worden de precieze inrichtingsmaatregelen voor het noordoostelijk deel van de Wassenaarsche polder beschreven.
- Hoofdstuk 4 gaat in op de voorbereiding en uitvoering van de werkzaamheden en de financiële consequenties voor alle betrokken partijen.
- In hoofdstuk 5 komen het toekomstige beheer en het onderhoud van het projectgebied aan de orde.
- Hoofdstuk 6 geeft een overzicht van de procedure die wordt gevold om het projectplan vast te stellen.

2. Project

2.1 Projectgebied

De inrichtingsmaatregelen worden uitgevoerd in het noordoostelijk deel van de Wassenaarsche polder op de grens van de gemeentes Kaag en Braassem en Nieuwkoop (zie Figuur 1).

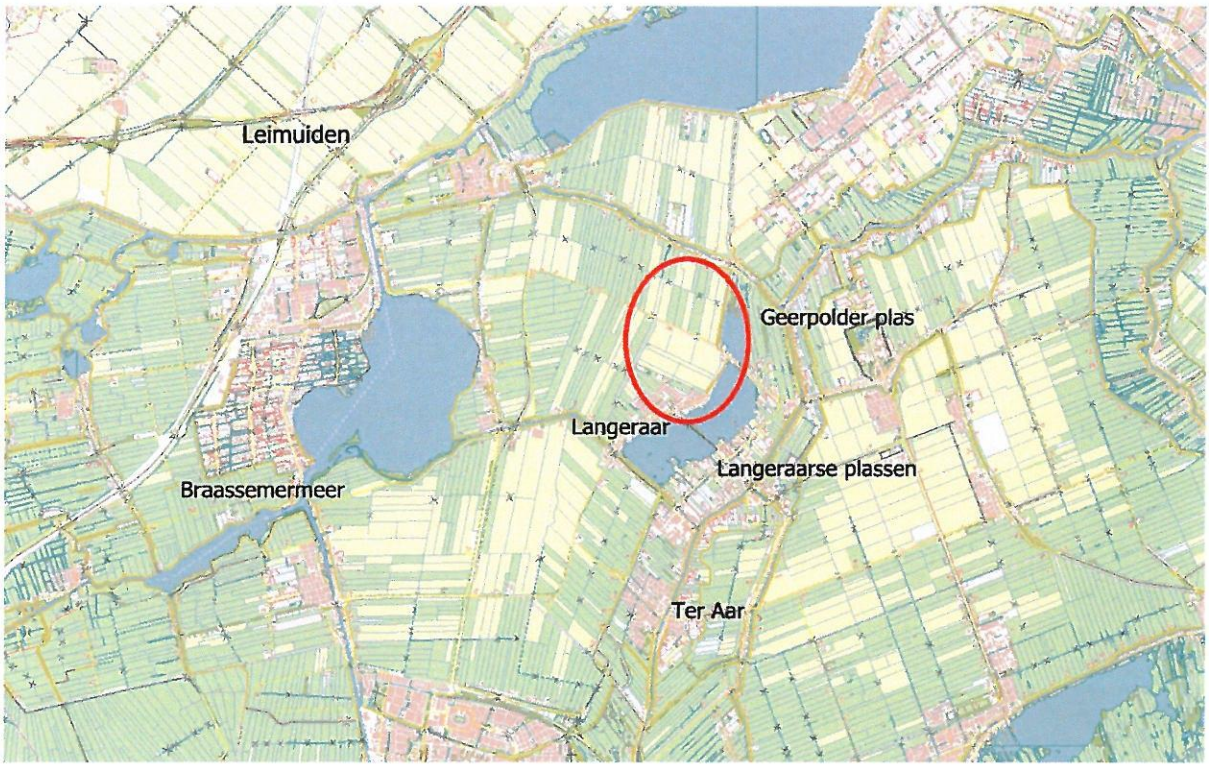

Figuur 1. Projectgebied inrichtingsmaatregelen Wassenaarsche polder noordoost en omstreken.

Aan de noordkant wordt het projectgebied begrensd door het boezemwater van de Drecht en de Vriesekoopsche polder. Aan de oostkant ligt de Noordeind- en Geerpolder met daarin de Geerpolder plas en de Langeraarse plassen. Aan de zuidzijde grenst het gebied aan de stedelijke kern van Langeraar. Aan de westzijde bevindt zich het overige deel van de Wassenaarsche polder. De noordoostelijke Wassenaarsche polder bestaat voor het grootste deel uit grasland en akkerland. In de polder zijn melkveehouderij en akkerbouw aanwezig.

2.2 Projectbeschrijving

In dit projectplan komen een aantal maatregelen aan de orde, die aanvullingen vormen of zijn gewijzigd ten opzichte van het reeds vastgestelde projectplan.
De wijzigingen zijn:

- Verplaatsing locatie gemaal Wassenaarsche polder blok Noordoost
- Dempen watergang waar een verbreding was voorzien

De aanvullingen zijn:

- Verbreden watergang
- duikerverbinding creëren woning Vriezenweg 11, Ter Aar

2.3 Uitgevoerde onderzoeken

De volgende onderzoeken zijn uitgevoerd ten behoeve van de herinrichtingmaatregelen zoals gepresenteerd in dit projectplan:

- Watergebiedsplan Wassenaarschepolder en omstreken - Inventarisatie en knelpunten, Hoogheemraadschap van Rijnland, juli 2011
- Natuurinventarisatie en toets aan de Flora- en faunawet m.b.t. het Watergebiedsplan Wassenaarschepolder en omstreken, Groenteam Adviescentrum, 18-01-2010
- Opbarstrisico waterbodems Wassenaarsche en Vriesekoopse polders, Fugro Ingenieursbureau, 19-05-2010
- Archeologisch bureauonderzoek, Arcadis, 12-06-2013
- Vooronderzoek NGE (niet gesprongen explosieven); Explosive clearance Group, 13-06-2013
- Milieukundig onderzoek (landbodem, waterbodem, dammen, asbest), Tijhuis Ingenieurs, juni 2013-11-05
- Hydraulische berekeningen Watergebiedsplan Wassenaarsche polder, ''ontwerp drie nieuwe watersystemen WGP WAP.doc'', Bart den Ouden, 2009
- Aanvullende hydraulische berekeningen Watergebiedsplan Wassenaarsche polder blok Noordoost, J.J. Reistma, 2012 & 2013

3. Inrichtingsmaatregelen Wassenaarsche polder noordoost

3.1 Huidige situatie

De huidige waterhuishouding in het oostelijk deel van de Wassenaarsche polder is weergegeven in figuur 2. Het watersysteem wordt gekenmerkt door een groot aantal onderbemalingen, negen in totaal. Naast onderbemalingen komt er ook een hoogwatervoorziening voor.

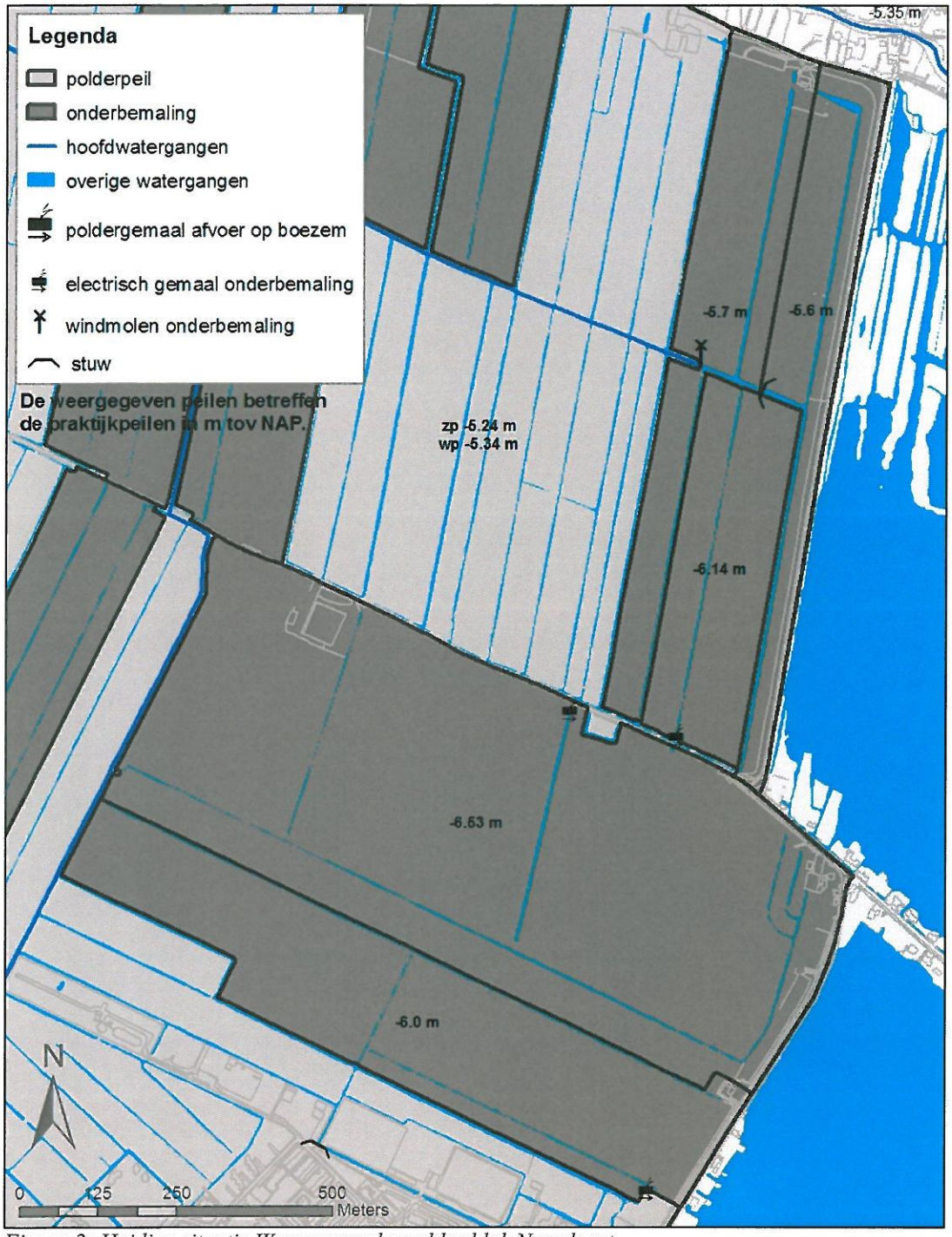

Figuur 2: Huidige situatie Wassenaarsche polder blok Noordoost

3.2 Nieuw ontwerp

De volgende subparagrafen bevatten ieder een omschrijving voor de verschillende soorten inrichtingsmaatregelen. In figuur 3 zijn alle maatregelen samen weergegeven.

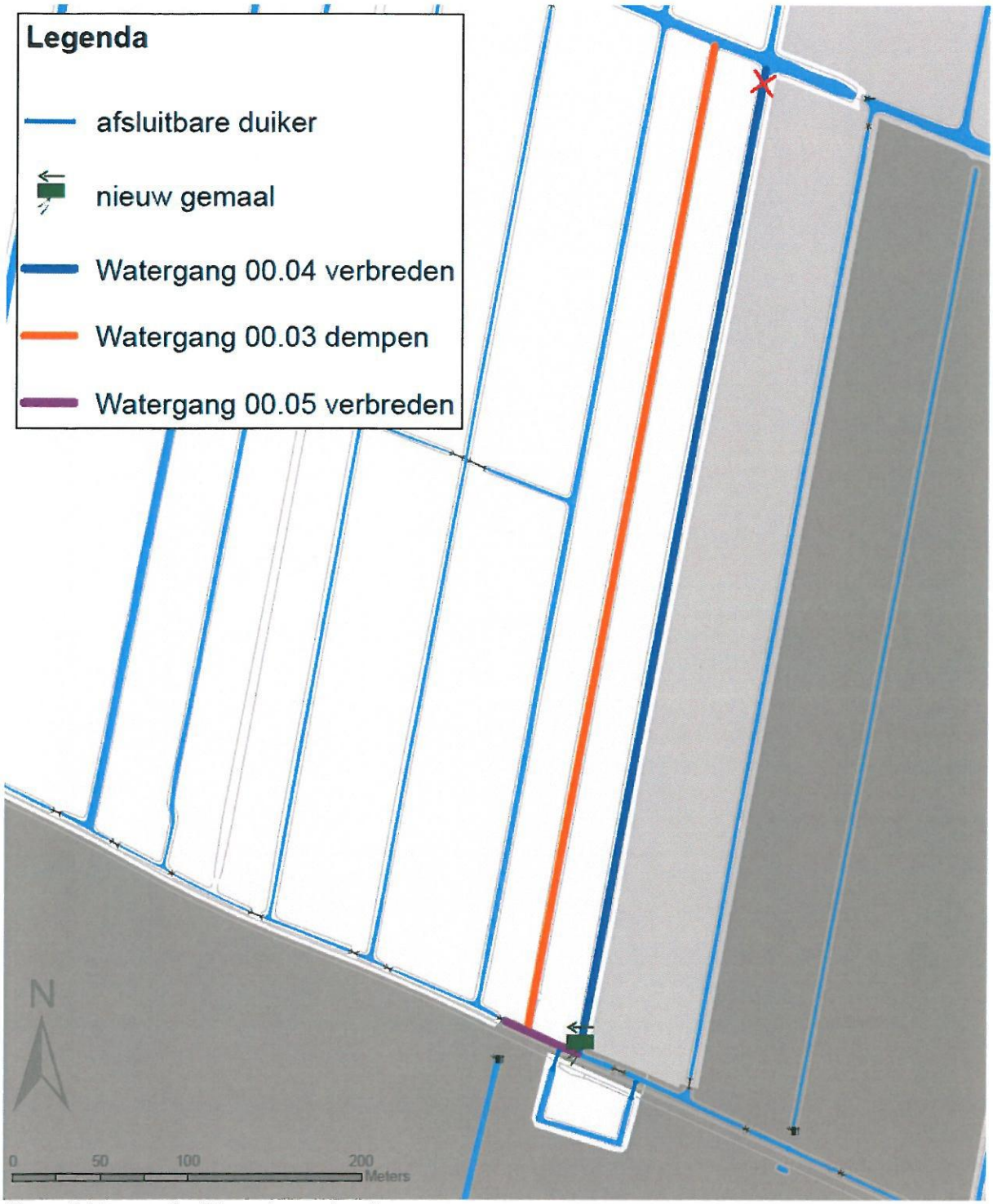

Figuur 3 Maatregelen binnen het projectplan

3.3 Watergangen

De te dempen watergang 00.03 (zie figuur 3), bevindt zich tussen twee smalle percelen. De losse percelen zijn vanuit agrarisch oogpunt erg smal voor een goede exploitatie. Het samenvoegen van de twee losse percelen naar één groter perceel leidt tot de creatie van een uit agrarisch oogpunt gezien, beter te exploiteren perceel.
De te verbreden watergang 00.04 (figuur 3), wordt gerealiseerd zoals aangegeven in figuur 4. De verbreding dient ook tegemoet te komen aan de benodigde compensatie voor het dempen van bovengenoemde watergang.

De Leggerafmetingen van de huidige watergangen zijn als volgt:

Watergang	Huidige lengte	Huidige breedte op waterlijn
Te dempen watergang (00.03)	577m	2.75m
Te verbreden watergang (00.04)	579m	3.52m

De minimale afmeting van de watergang wordt daarmee **2.75 + 3.52 = 6.27meter** breedte op waterlijn
De standaard hoofdwatergang binnen het watergebiedsplan Wassenaarschepolder e.o. heeft een breedte van **6.7m** op waterlijn. Dit is ruim voldoende voor de compensatie van de te dempen watergang. Daarom wordt gekozen voor de standaardafmetingen van een hoofdwatergang. De te verbreden watergang 00.04 gaat er uitzien zoals is weergegeven in figuur 4. De toekomstige situatie is in de zwarte kleur weergegeven.

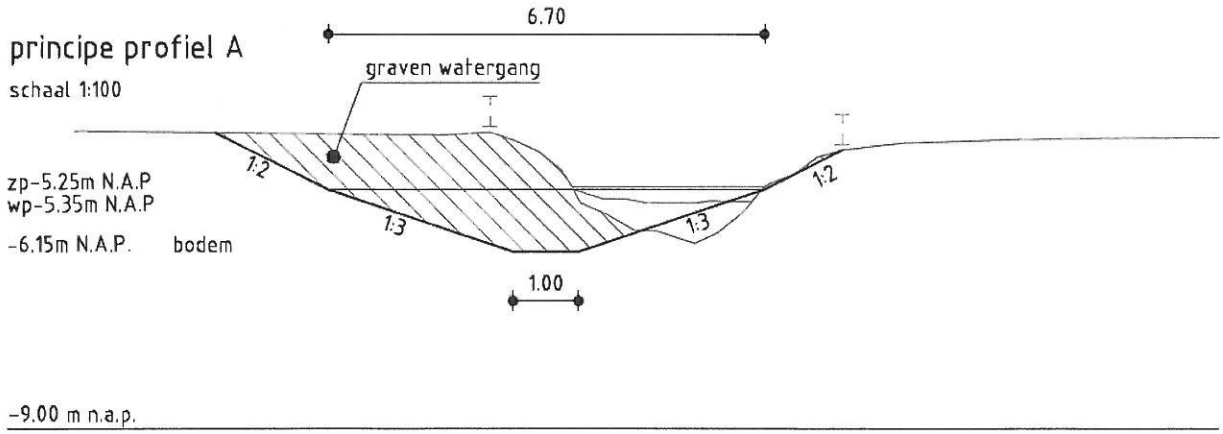

Figuur 4 toekomstig profiel watergang 00.04

Watergang 00.04 & 00.05 dienen richting het gemaal over een dusdanige afvoercapaciteit te beschikken dat de stroomsnelheid en opstuwing acceptabel zijn in een afvoersituatie. De daarvoor benodigde bodembreedte is 1,0 meter. Dit leidt tot een breedte op waterlijn van 6,7 meter. Het toekomstig profiel voor watergang 00.04 is weergegeven in figuur 4, het toekomstig profiel voor watergang 00.05 is weergegeven in figuur 5.
Tot slot krijgen watergang 00.04 en 00.05 in de toekomstige situatie de status hoofdwatergang. In de huidige situatie hebben beide watergangen de status 'overige watergang'. Dit betekent dat het onderhoud van de watergang wordt overgenomen van de particuliere eigenaren door het hoogheemraadschap.

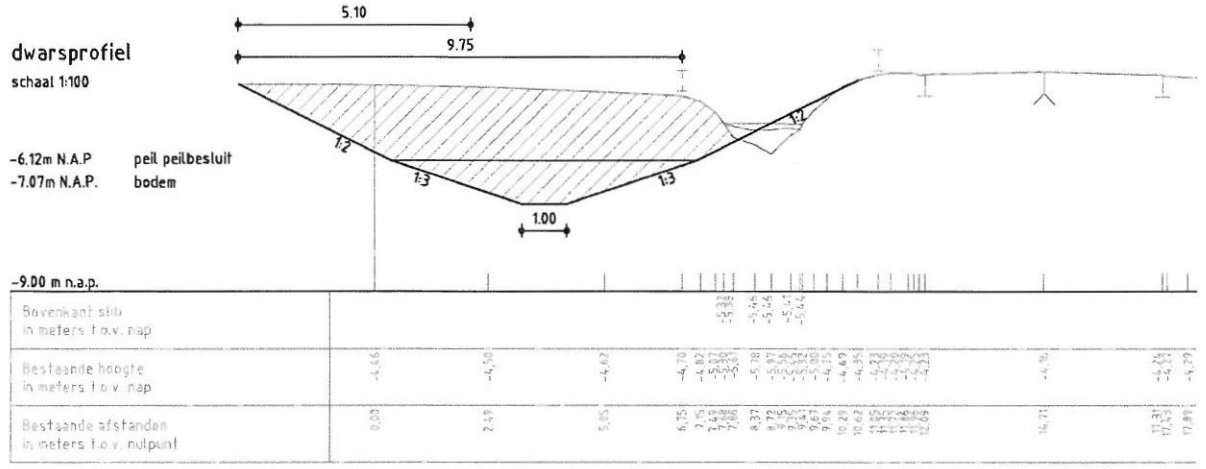

Figuur 5 toekomstig profiel watergang 00.05

3.4 Gemaal

De locatie van het nieuw te bouwen vijzelgemaal is gewijzigd ten opzichte van het op 26 september 2012 vastgesteld projectplan genaamd ''Projectplan inrichtingsmaatregelen Wassenaarsche polder Noordoost''.
De gemaallocatie bevond zich aan de zuidzijde van watergang 00.03 (figuur 3). De nieuwe locatie is eveneens aan de zuidzijde van de watergang, één watergang opgeschoven in oostelijke richting. (zie figuur 3). De oorzaak van het verplaatsen van het gemaal is de voorgenomen samenvoeging van de twee smalle percelen grenzend aan watergang 00.03 in figuur 3.
De locatie van het gemaal is te zien in figuur 3.

3.5 Duiker

Er moet een verbinding worden gemaakt tussen de ringsloot van de woning met adres Vriezenweg 11, Ter Aar en het overige watersysteem (hoofdpeilvak). In figuur 3. zijn twee mogelijke opties weergegeven voor deze afsluitbare duiker. In overleg met de eigenaren zal één van deze opties worden gerealiseerd. Het betreft een afsluitbare duiker met een elektrisch pompje, om het water uit de watergang met een lager peil omhoog te pompen in de ringsloot.

4. Wijze van uitvoering

4.1 Werkzaamheden

De werkzaamheden in de Wassenaarsche polder betreffen opruimingswerk, baggerwerk, grondwerkzaamheden (ontgraven en dempen watergangen), nieuwbouw en verwijdering van poldergemalen, cultuurtechnische werkzaamheden en bijbehorende werkzaamheden. De werkzaamheden worden uitgevoerd door een aannemer of in specifieke gevallen door de perceeleigenaren zelf. Deze mogelijkheid wordt momenteel met de eigenaren besproken.

4.2 Samenwerking

De eigenaren van de grond waarop de wijzigingen plaatsvinden of die hieraan grenzen worden betrokken. Met de eigenaren wordt een overeenkomst gesloten voor de werkzaamheden. Met de gemeente en provincie worden de werkzaamheden afgestemd. Bij de gemeente Kaag & Braasem zijn vergunningen aangevraagd ten behoeve van realisatie van de werkzaamheden.

4.3 Vergunningen

Voor het verbreden van de watergang is een omgevingsvergunning aangevraagd bij de gemeente Kaag en Braassem. Voor de realisatie van het gemaal is eveneens een omgevingsvergunning aangevraagd bij de gemeente Kaag & Braassem.
In het kader van de Flora- en Faunawet is een onderzoek uitgevoerd naar de aanwezigen dier- en plantensoorten. Door de voorgenomen maatregelen worden geen beschermde soorten geschaad. De werkzaamheden worden uitgevoerd conform de werkprotocollen Flora- en Faunawet van Rijnland. De werkzaamheden dienen zonder verstoring van broedvogels te worden uitgevoerd.

4.4 Consequenties voor derden en (eventuele) compenserende maatregelen

De werkzaamheden zullen worden uitgevoerd in overleg met de grondeigenaren. en omwonenden.
In verband met mogelijk schadelijke effecten van het project staat het een ieder vrij om met een beroep op artikel 7.14 van de Waterwet en de Verordening Schadevergoeding Rijnland 2012 bij het dagelijks bestuur van Rijnland een gemotiveerd/onderbouwd verzoek in te dienen vanwege geleden schade. Het gaat daarbij om schade die redelijkerwijs niet of niet geheel voor rekening van de benadeelde zou moeten komen.
In plaats van het beperken van schade door middel van een eventueel toe te kennen schadevergoeding , kan ook een minnelijke (privaatrechtelijke) regeling worden getroffen voordat het schadeveroorzakende besluit is genomen/gerealiseerd . Voorafgaand aan het werk kunnen afspraken worden gemaakt over compensatie.

5. Afwikkeling

5.1 Financiën

Alle kosten voor het realiseren van de inrichtingsmaatregelen komen voor rekening van Rijnland, met uitzondering van de afsluitbare duiker (figuur 3), waarin mogelijk een kostenverdeling wordt gemaakt. Met de grondeigenaren worden afspraken gemaakt over schadeloosstelling voor de grond die benodigd is voor de verbreding van de watergangen.

5.2 Beheer en onderhoud

Het beheer en onderhoud van de te verbreden hoofdwatergang 00.04 komt in beheer bij het hoogheemraadschap van Rijnland, evenals het beheer en onderhoud van het gemaal Het beheer en onderhoud van de afsluitbare duiker wordt na oplevering overgedragen aan de eigenaar/ingeland.

5.3 Legger

Diverse watergangen in het plangebied krijgen een nieuw profiel. De gerealiseerde profielen zullen na afronding van de werkzaamheden worden vastgelegd in de legger. Ook de te dempen watergang wordt vastgelegd in de legger.

6. Besluitvorming en procedure

Bij de totstandkoming van het projectplan wordt de inspraakprocedure uit afdeling 3.4 van de Algemene wet bestuursrecht gevolgd. Het verloop van deze inspraakprocedure ziet er als volgt uit:

- Het ontwerp-projectplan wordt vastgesteld namens het college van dijkgraaf en hoogheemraden.
- Publicatie van het ontwerp-projectplan in het (digitale) Waterschapsblad.
- Het ontwerp- projectplan ligt vanaf de dag van publicatie gedurende 6 weken ter inzage. Belanghebbenden kunnen in deze periode een zienswijze over het ontwerp-projectplan indienen.
- Namens het college van wordt vervolgens het definitieve projectplan vastgesteld. Daarbij wordt ingegaan op de ingediende zienswijzen en wordt aangegeven in hoeverre de ingediende zienswijzen aanleiding zijn geweest tot aanpassing van het ontwerp-projectplan.
- Publicatie en bekendmaking van het definitieve projectplan in het (digitale) Waterschapsblad. Na deze publicatie en bekendmaking treedt het projectplan in werking
- Mogelijkheid tot beroep bij de rechtbank Den Haag (uitsluitend voor degenen die zienswijzen hebben ingediend).
- Mogelijkheid hoger beroep bij de Raad van State

Bijlage A Projectplan inrichtingsmaatregelen Wassenaarsche polder Noordoost (vastgesteld 16-09-2012)