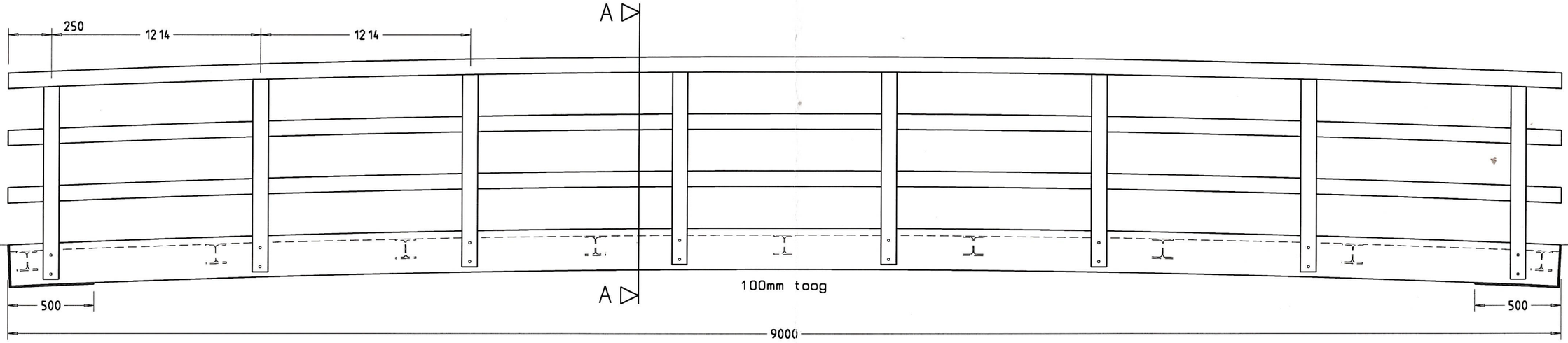

Zijaanzicht

1 : 25

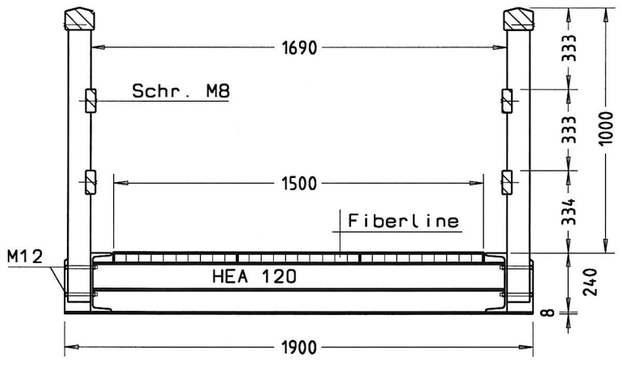

Doorsnede A-A

1 : 25

Materialen en bewerkingen:

Materialen: Grond- en kopschotten staal, dik 8mm.
Liggers staal, UNP 240.
Dwarsdragers staal, HEA 120.
Dekdelen Fiberline, dik 40mm.
Leuningen FSC, standaardafmetingen Haasnoot Bruggenbouw B.V.

Bewerkingen: De leuningen geschaafd en de leuningbovenregels voorzien van een dakprofiel.
De Fiberline brugdekdelen afwerken met een teervrije twee-componenten kunsthars en instrooien met grijze steenslag.
De houten leuningen tweemaal behandelen met Restol, kleur noten.
De stalen grond- en kopschotten en de stalen liggers thermisch verzinken en eenmaal behandelen met een epoxy zinkfosfaatprimer in de standaard RAL-kleur 7016.
Alle bevestigingsmiddelen gegalvaniseerd.

Gemeente Texel .txl

Behoort bij besluit van
Burgemeester en Wethouders van Texel,
zaaknummer: 3816382
kenmerk document: Bijlage 4/4
namens de burgemeester en wethouders van Texel,

de heer R.J. Nieuwenhuijzen
teamleider Vergunningen, Toezicht & Handhaving a.i.

HAASNOOT BV
BRUGGENBOUW/CONSTRUCTIES
Postbus 3025, 2220 CA Katwijk
Tel: 071-4021744
Fax: 071-4030591

Maten in mm

Bladgrootte A3
Tekeningnr. 02115-1 A

Het leveren en plaatsen van een voetgangersbrug t.b.v. de herinrichting van het park aan "De Elemert" in gemeente Den Burg.

Zijaanzicht en doorsnede

Model/uitvoering: Type Pr. 046

Getekend	d.d.
W.v.d.V	03-06-'02
Gewijzigd	d.d.
-	-
Proj.nr.	02115

Gezien	d.d.	Gezien	d.d.	Gezien	d.d.	Gezien	d.d.	Gezien	d.d.

Opdrachtgever:
Gemeente Texel, Afdeling Civiele Techniek.

Bladnr. 1 van 2
School 1:25

Deze tekening is eigendom van Haasnoot B.V. en mag zonder haar schriftelijke toestemming niet worden gekopieerd, noch aan derden worden verstrekt of ter inzage worden gegeven.

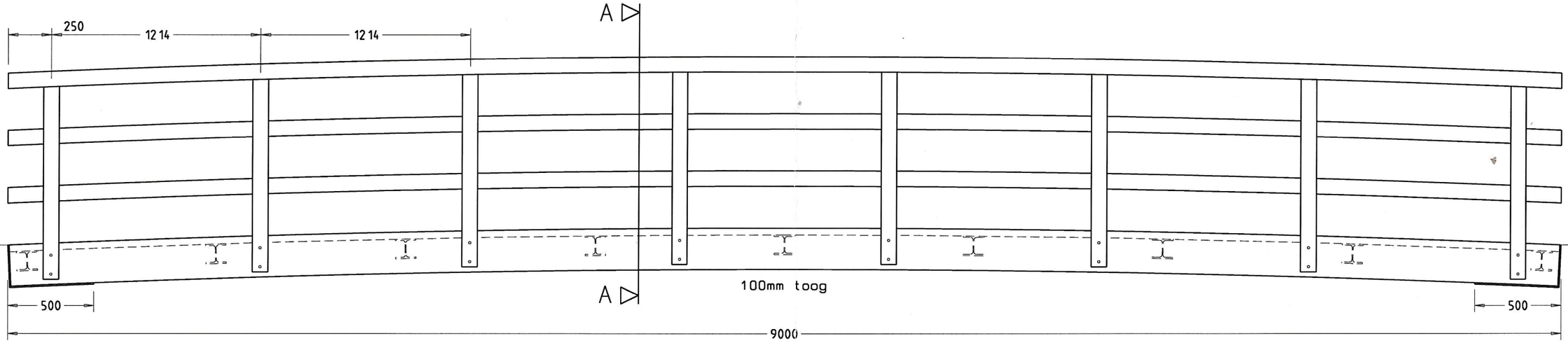

Zijaanzicht

1 : 25

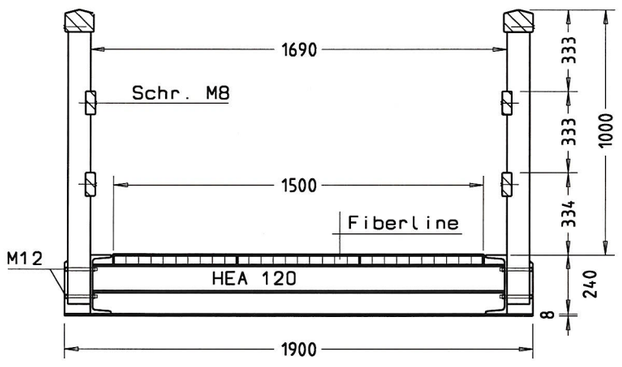

Doorsnede A-A

1 : 25

Materialen en bewerkingen:

Materialen: Grond- en kopschotten staal, dik 8mm.
Liggers staal, UNP 240.
Dwarsdragers staal, HEA 120.
Dekdelen Fiberline, dik 40mm.
Leuningen FSC, standaardafmetingen Haasnoot Bruggenbouw B.V.

Bewerkingen: De leuningen geschaafd en de leuningbovenregels voorzien van een dakprofiel.
De Fiberline brugdekdelen afwerken met een teervrije twee-componenten kunsthars en instrooien met grijze steenslag.
De houten leuningen tweemaal behandelen met Restol, kleur noten.
De stalen grond- en kopschotten en de stalen liggers thermisch verzinken en eenmaal behandelen met een epoxy zinkfosfaatprimer in de standaard RAL-kleur 7016.
Alle bevestigingsmiddelen gegalvaniseerd.

HAASNOOT BV
BRUGGENBOUW/CONSTRUCTIES
Postbus 3025, 2220 CA Katwijk
Tel: 071-4021744
Fax: 071-4030591

Maten in mm

Bladgrootte		A3
Tekeningnr.		02115-1 A
Het leveren en plaatsen van een voetgangersbrug t.b.v. de herinrichting van het park aan "De Elemert" in gemeente Den Burg.	Getekend	d.d.
	W.v.d.V	03-06-'02
	Gewijzigd	d.d.
Zijaanzicht en doorsnede	-	-
Model/uitvoering: Type Pr. 046	Proj.nr.	02115
Gezien d.d. / Gezien d.d. / Gezien d.d. / Gezien d.d.	Gezien	d.d.
Opdrachtgever: Gemeente Texel, Afdeling Civiele Techniek.	Bladnr.	School
	1 van 2	1:25

Deze tekening is eigendom van Haasnoot B.V. en mag zonder haar schriftelijke toestemming niet worden gekopieerd, noch aan derden worden verstrekt of ter inzage worden gegeven.