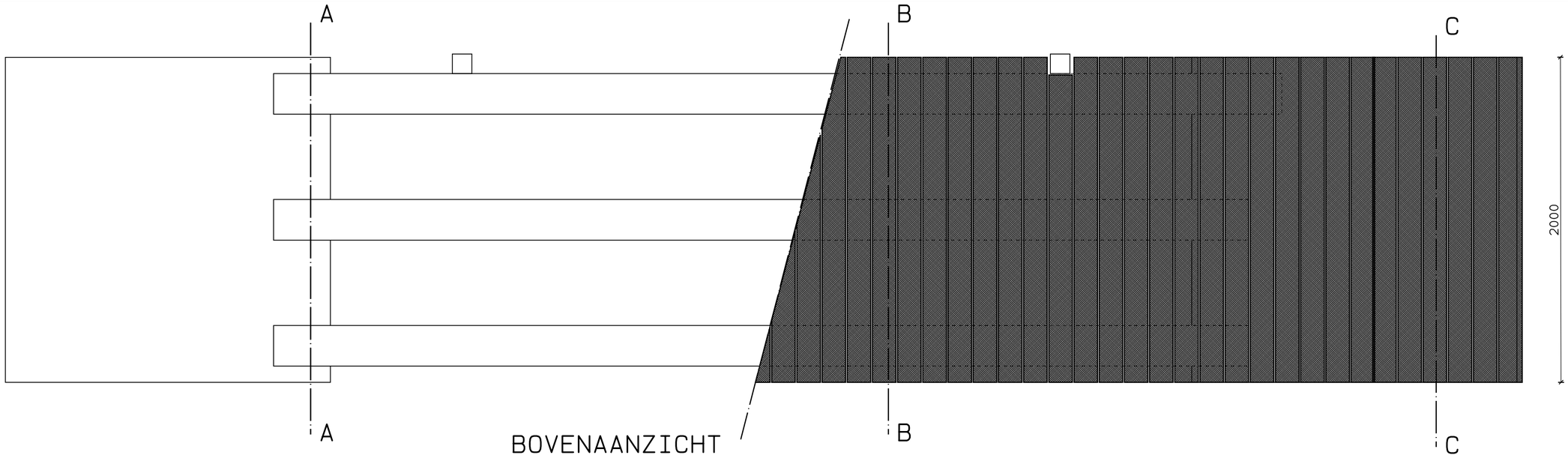

BOVENAANZICHT

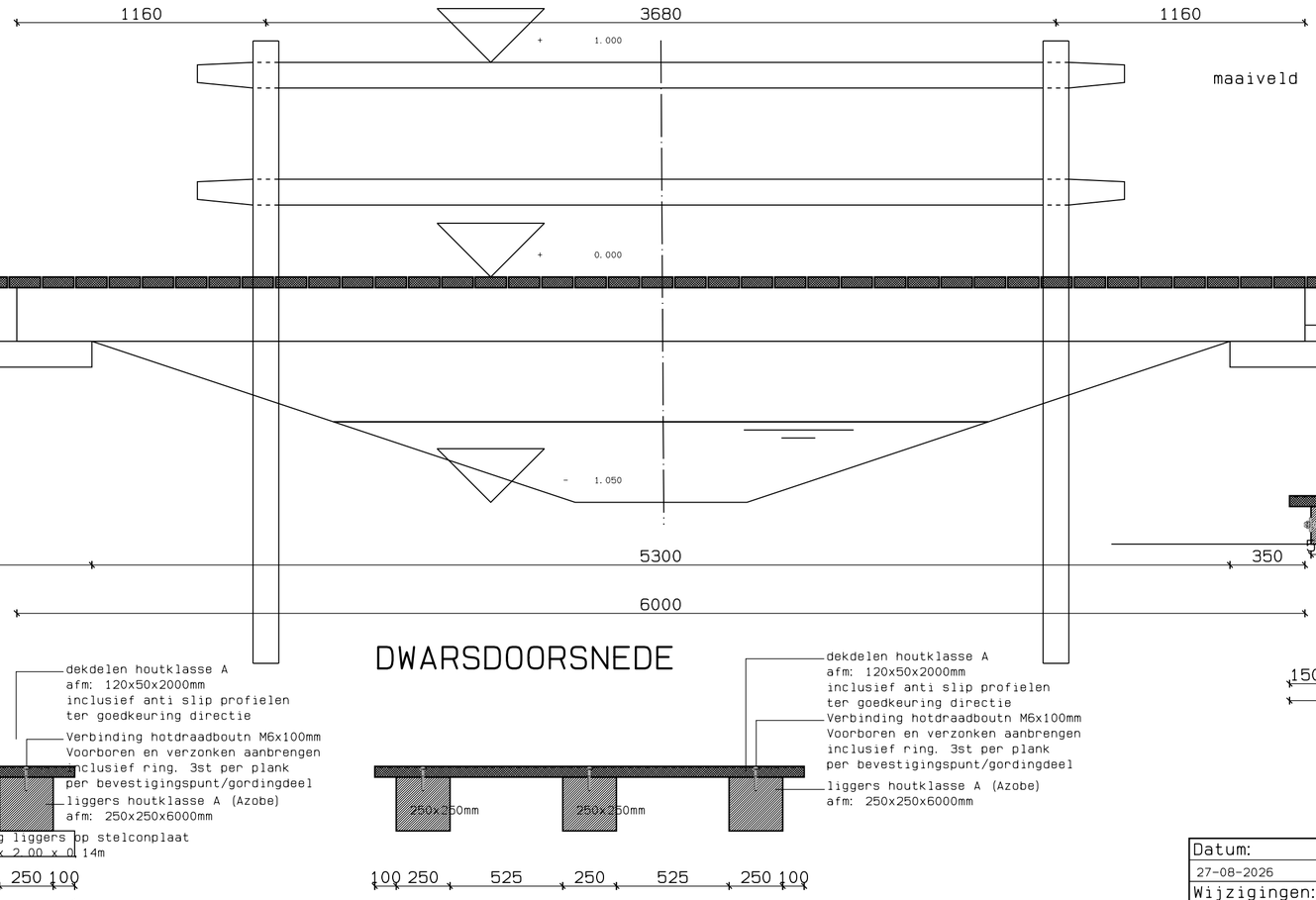

DWARSDOORSNEDE

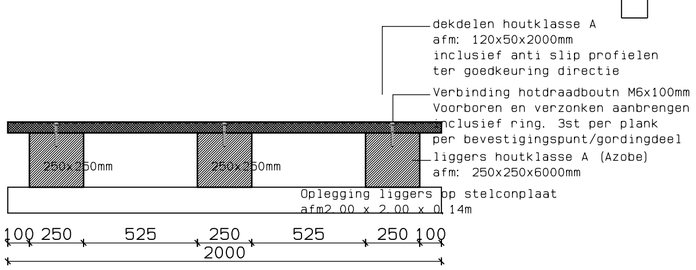

DOORSNEDE A-A

DOORSNEDE B-B

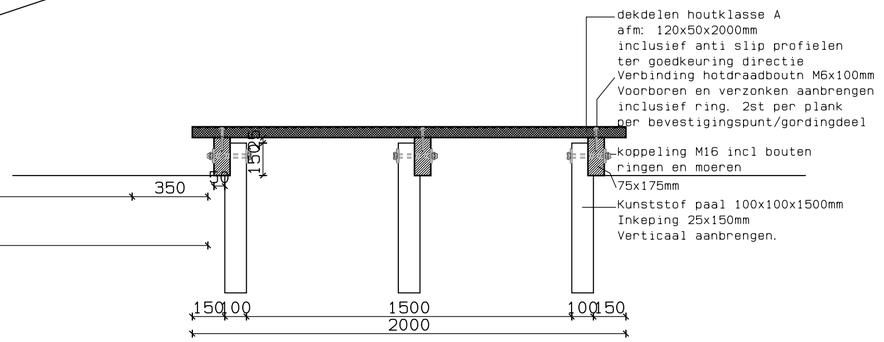

DOORSNEDE C-C

Gemeente Texel .txl

Behoort bij besluit van
Burgemeester en Wethouders van Texel,
zaaknummer: 3816382
kenmerk document: Bijlage 2/4
namens de burgemeester en wethouders van Texel,

de heer R.J. Nieuwenhuijzen
teamleider Vergunningen, Toezicht & Handhaving a.i.

Datum: 27-08-2026	par.	Opdracht-gever: GEMEENTE TEXEL EMMALAAN 15 1791 AT DEN BURG	Schaal 1:50
Wijzigingen:		Projekt: AANLEG VOETGANGERSBRUG DEN BURG LOCATIE VOORMALIGE IJSBAAN AAN DE EMMALAAN	Werknummer: 2026-115
		Onderdeel: ONTWERP TEKENING AANZICHTEN EN DOORSNEDEN	
Datum plot: 27-08-2026		ADVIESBURO MARCEL URIOT BV MEYERTEBOS 3A tel: 06-53890000 1791 MG DEN BURG	Tekening blad: B1