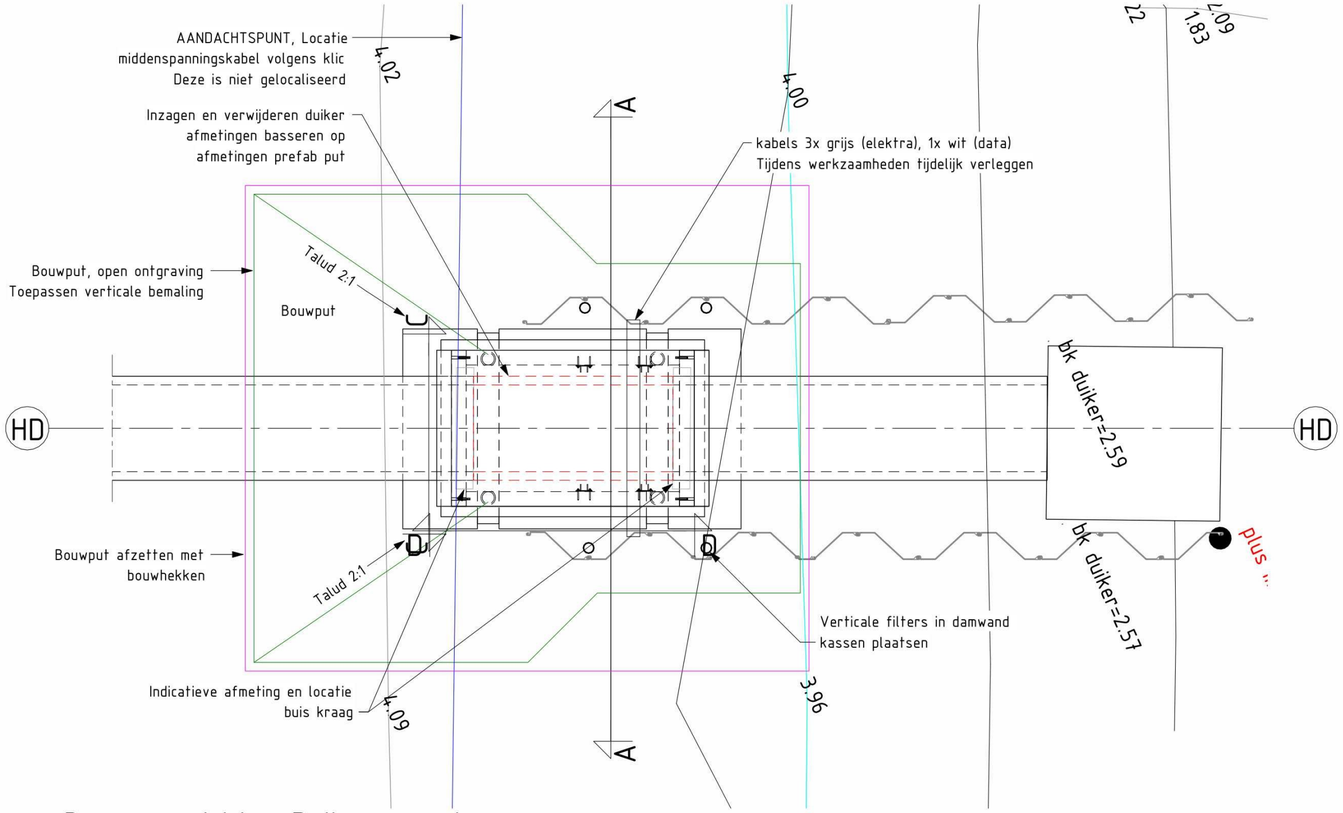

Bovenaanzicht - Duiker var. 1

Schaal 1 : 50

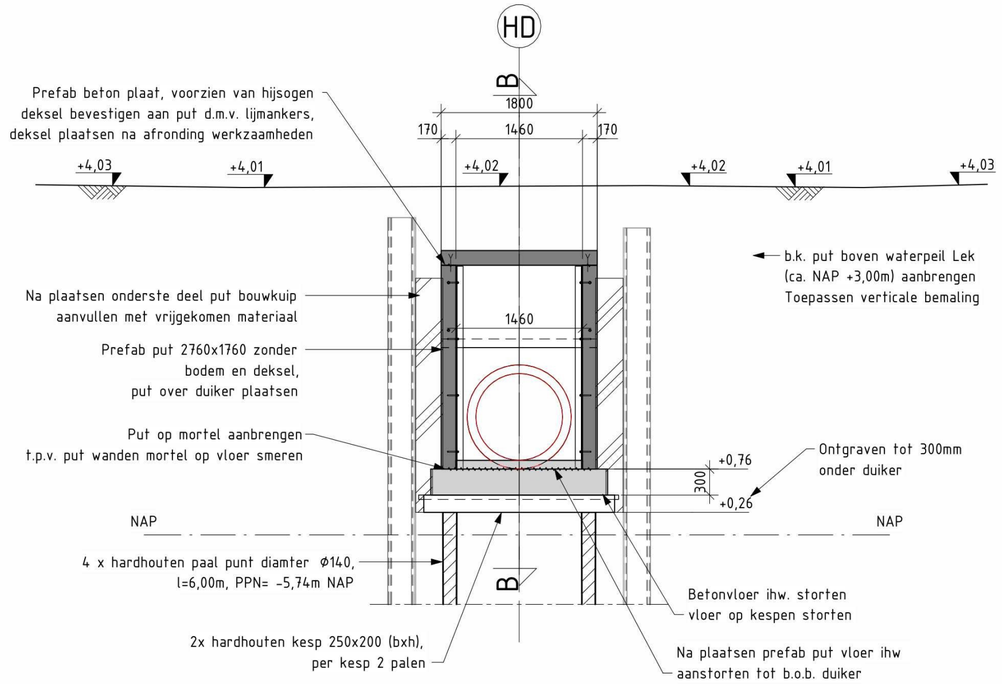

Doorsnede A-A

Schaal 1 : 50

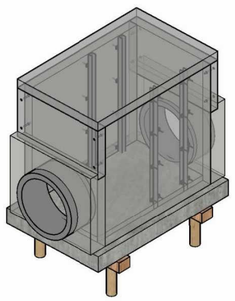

Put prefab wandelementen

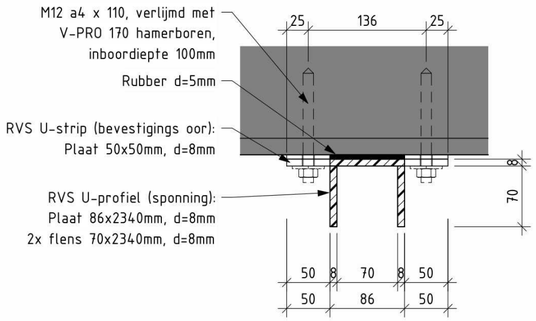

Detail 1

Schaal 1 : 5

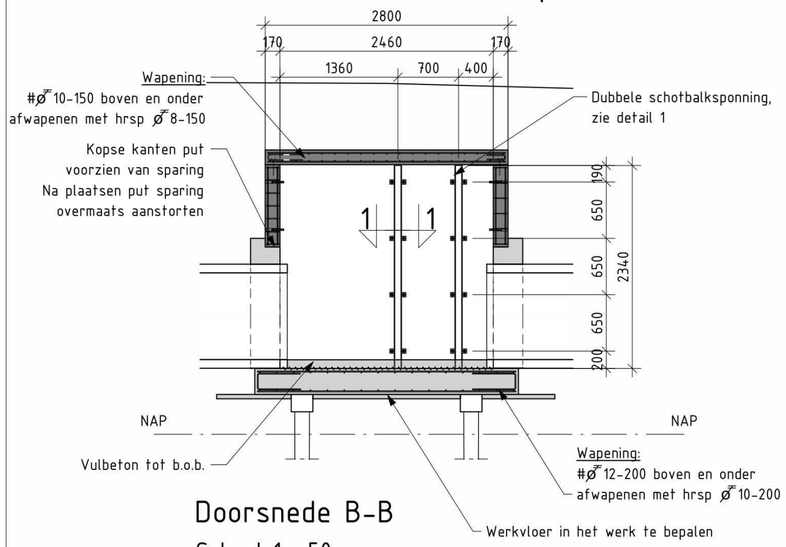

Doorsnede B-B

Schaal 1 : 50

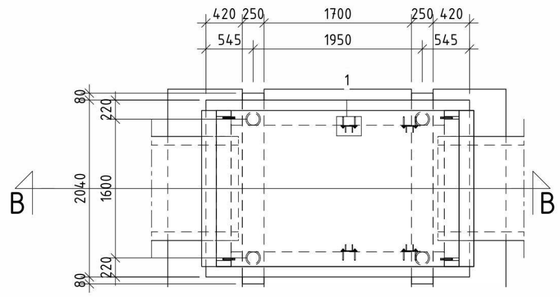

Bovenaanzicht - Put prefab wandelementen

Schaal 1 : 50

Fasering:
1. Afsluiter op de dijk dicht zetten + maalkom dicht zetten en leeg pompen
2. Aanbrengen bemaling, sleuf graven en deel duiker verwijderen
3. Palen en kespen aanbrengen
4. Vloer storten
5. Prefab wandelementen plaatsen
6. Vloer put aanstorten tot b.o.b. duiker
7. Na afronden overige werkzaamheden (na verwijderen TPI) op locatie. Deksel aanbrengen op prefab put.
8. Sleuf dicht maken en afronding

BETON:
-Sterkteklasse: C20/25
-Milieuklasse: XC2
-Dekking: 30mm

OPMERKINGEN
- Alle maten in het werk te controleren.
- Maatvoering in mm, tenzij anders vermeld.
- Hoogtematen in m t.o.v. NAP.
- Kabels en leidingen o.b.v. KLIC datum: 11-07-2025, hieraan kunnen geen rechten worden ontleend.
- Hoogtes maaiveld gebaseerd op DTM 16-07-2025, hieraan kunnen geen rechten worden ontleend.

Code	Omschrijving	Datum	Getekend	Gecontroleerd
4.0	Wijziging o.b.s. overleg 04-03-2026	17-03-2026	[redacted]	
3.0	Wijziging o.b.s. overleg 26-01-2026	19-02-2026		
2.0	Diverse wijzigingen	08-01-2026		
1.0	Eerste uitgave tekening	17-11-2025		

DENBOER CCI
RAADGEVEND INGENIEURSBUREAU
Buitenhaven 9
2965 AD Nieuwpoort
T: 0184-602266
E: info@denboercci.nl
W: www.denboercci.nl

DE KUIPER GROEP

Project
P2859.3 Renoveren inlaat, gemaal en stuw Voorhavendijk Oost

Opdrachtgever
Hoogheemraadschap de Stichtse Rijnlanden

HOOGHEEMRAADSCHAP DE STICHTSE RIJNLANDEN

Onderdeel
Oplossing T.P.I. aansluiting duiker - Variant 2

Getekend door	Gecontroleerd door	Projectleider	Bladnummer	Documentstatus
[redacted]	[redacted]	[redacted]	1/1	Definitief

Besteks/berekeningsnummer	Datum uitgifte	Projectfase	Schaal	Formaat	Tekeningnummer
-	17-11-2025	SO	Zie tek.	A2	20100.11