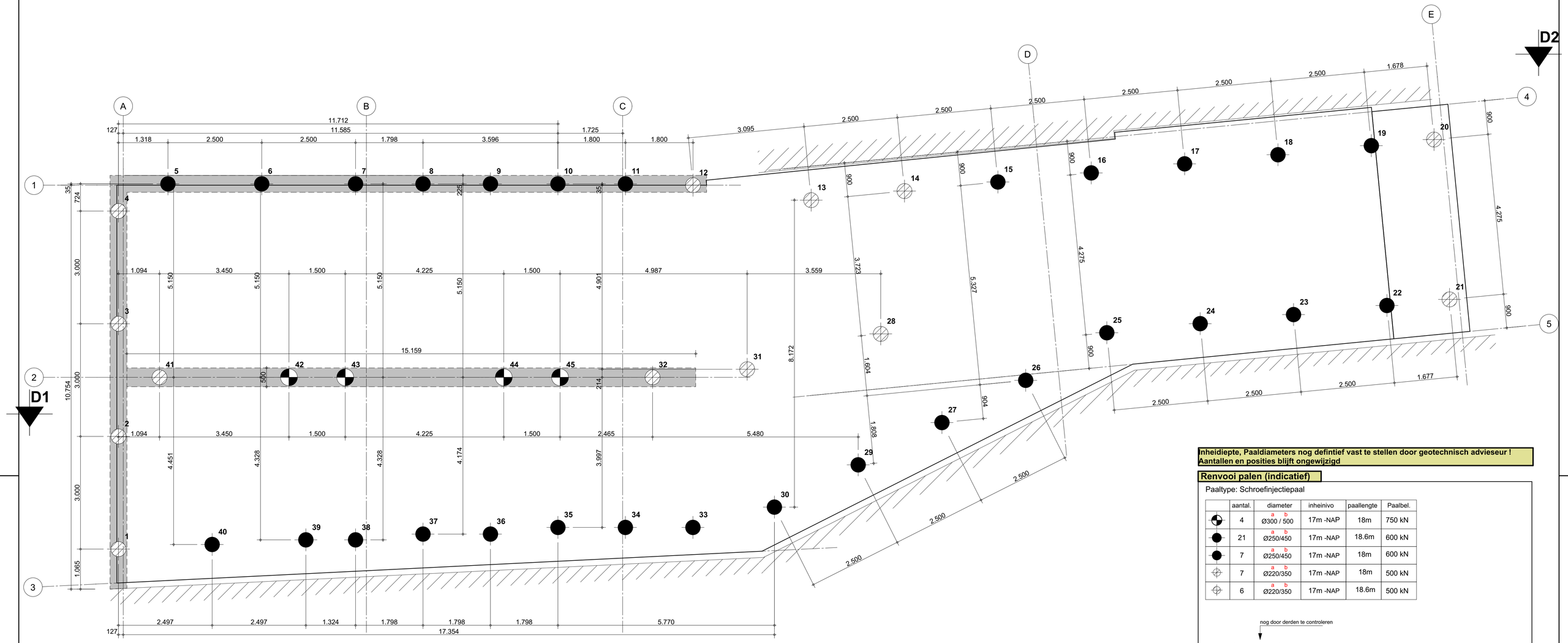

Palenplan

Inheidiepte, Paaldiameters nog defintief vast te stellen door geotechnisch adviseur !
Aantallen en posities blijft ongewijzigd

Renvooi palen (indicatief)

Paaltype: Schroefinjectiepaal

	aantal.	diameter (a / b)	inheinivo	paallengte	Paalbel.
	4	Ø300 / 500	17m -NAP	18m	750 kN
	21	Ø250/450	17m -NAP	18.6m	600 kN
	7	Ø250/450	17m -NAP	18m	600 kN
	7	Ø220/350	17m -NAP	18m	500 kN
	6	Ø220/350	17m -NAP	18.6m	500 kN

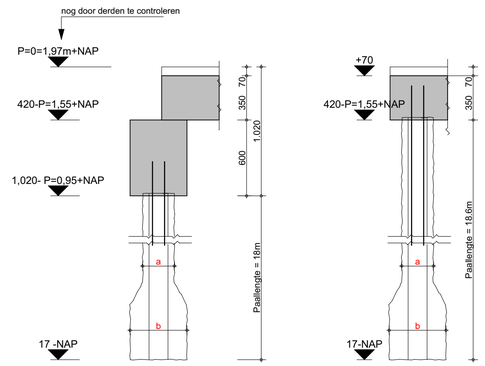

-t.p.v. balk- **-t.p.v. vloer-**

Let op: paallengte gerekend tot onderzijde balk !!!

Project	Nieuwbouw appartementen Hoofdstraat 83 Hillegom	tekenaar	Said
		constr.	Said
Onderdeel	Palenplan	datum.	20-02-24
		formaat.	1:50
		schaal.	A1

BETAPLUS ENGINEERING BV
ADVIESBUREAU VOOR BOUWCONSTRUCTIES
Splinterlaan 152
2352 SM Leiderdorp
Tel. 071-5760679
Email. info@betaplus.nl
internet. www.betaplus.nl

wijziging

werknr. 23-101

Teknr. W-01

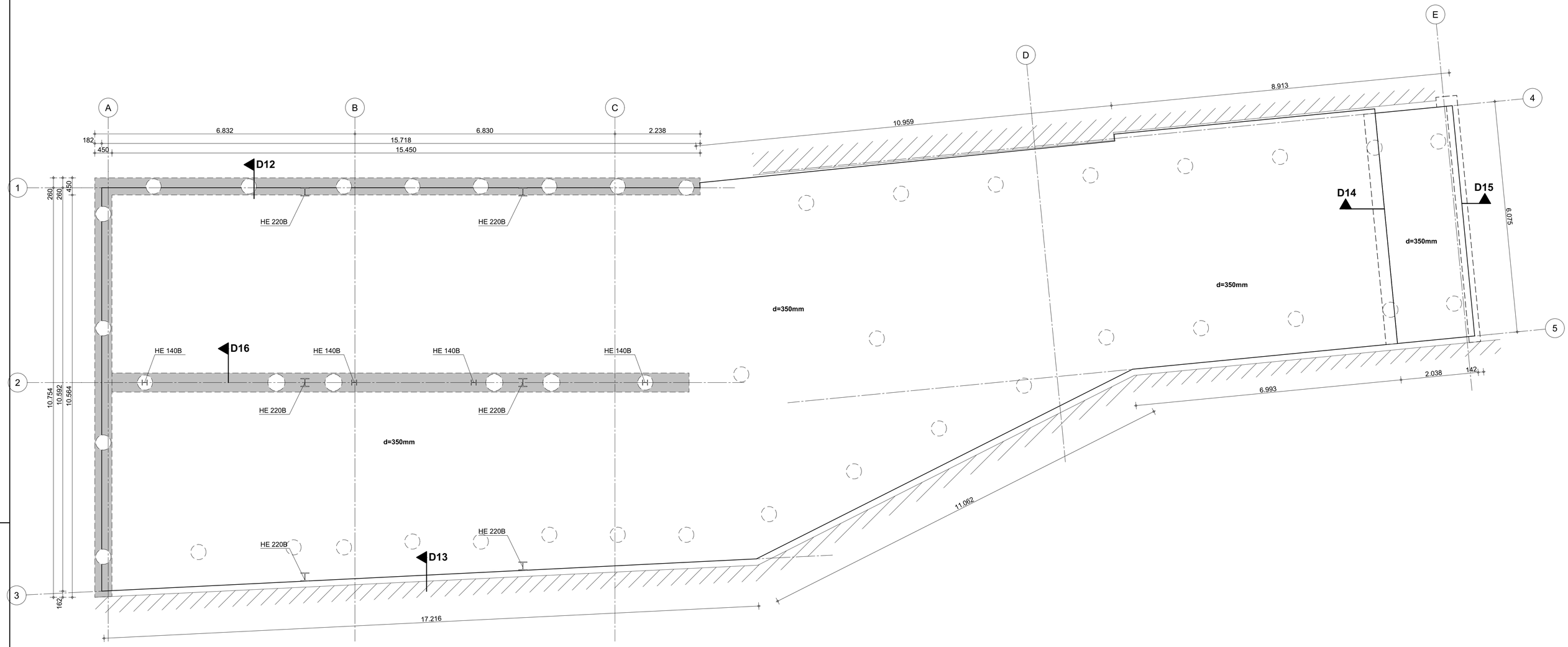

Fundering/ BG-vloer

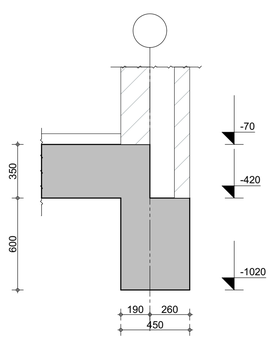

-D12-

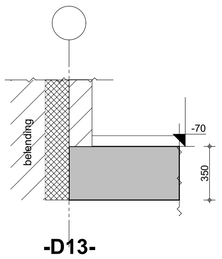

-D13-

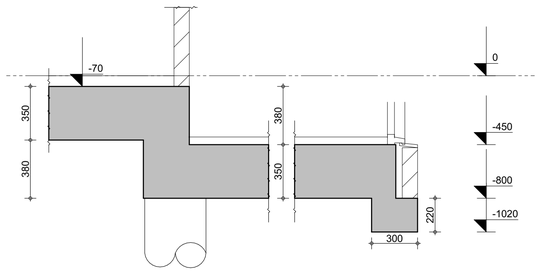

-D14- -D15-

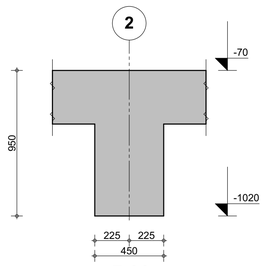

-D16-

Project	Nieuwbouw appartementen Hoofdstraat 83 Hillegom	tekenaar	Said
		constr.	Said
Onderdeel	Constructieoverzicht BG-vloer/ Fundering	datum.	20-02-24
		formaat.	1:50
		schaal.	A1

BETAPLUS ENGINEERING BV
ADVIESBUREAU VOOR BOUWCONSTRUCTIES
Splinterlaan 152
2352 SM Leiderdorp
Tel. 071-5760679
Email. info@betaplus.nl
Internet. www.betaplus.nl

wijziging

werknr. 23-101

Teknr. W-02

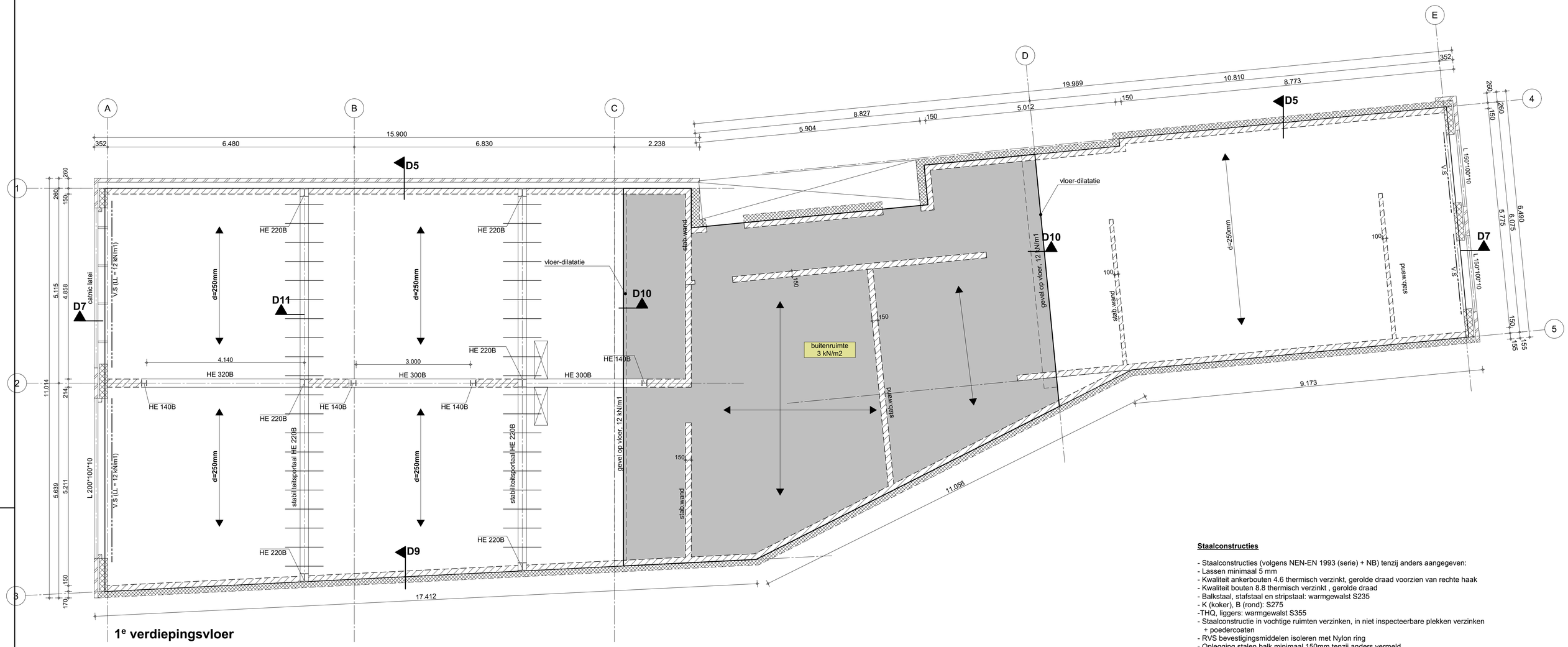

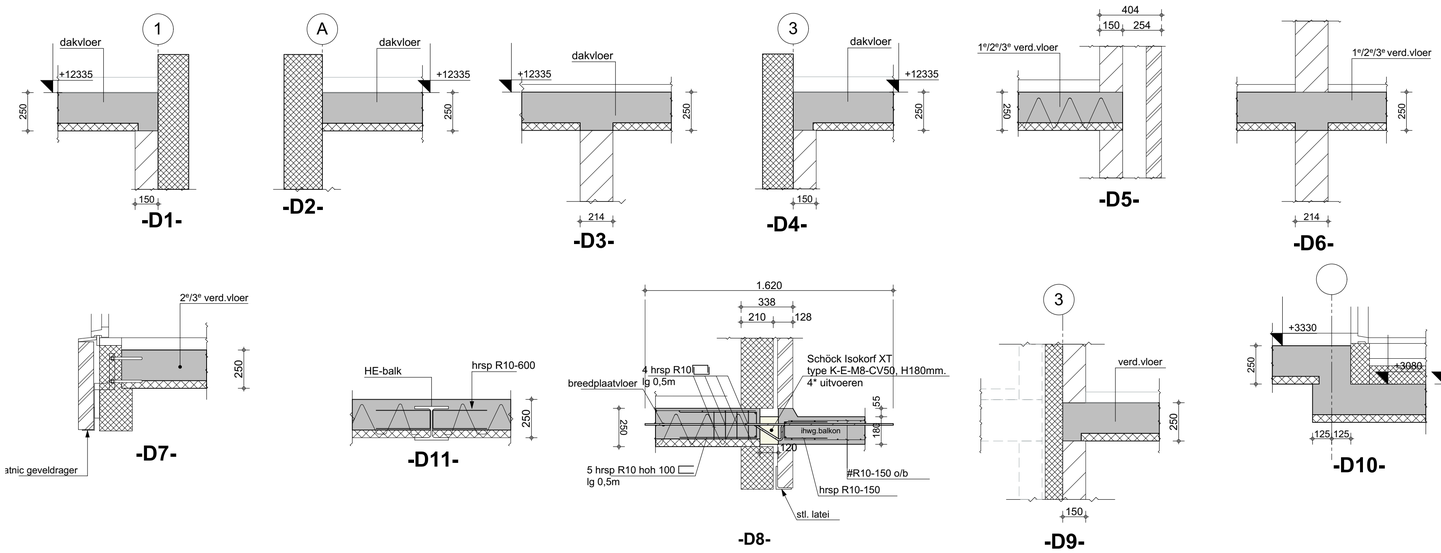

Staalconstructies

- Staalconstructies (volgens NEN-EN 1993 (serie) + NB) tenzij anders aangegeven:
- Lassen minimaal 5 mm
- Kwaliteit ankerbouten 4.6 thermisch verzinkt, gerolde draad voorzien van rechte haak
- Kwaliteit bouten 8.8 thermisch verzinkt , gerolde draad
- Balkstaal, stafstaal en stripstaal: warmgewalst S235
- K (koker), B (rond): S275
-THQ, liggers: warmgewalst S355
- Staalconstructie in vochtige ruimten verzinken, in niet inspecteerbare plekken verzinken
  + poedercoaten
- RVS bevestigingsmiddelen isoleren met Nylon ring
- Oplegging stalen balk minimaal 150mm tenzij anders vermeld
- Brandwerendheid staalconstructie: 60 minuten
- Noodoverstorten aanbrengen met voldoende capaciteit volgens tekening.

Steenconstructies

- vanaf dakvloer aan te houden aantal spouwankers = 8 per m2 ivm hoge dakopstanden;
- rest van de gevel aan te houden 6 spouwankers per m2;
- hoekverbinding dragende/stabiliteits-kalkzandsteenwanden te verankeren met lijmkoppelstrips 0.75*22*300, kwaliteit RVS A2. Aantal = 8 stuks per aansluiting per verdiepingshoogte;
- Minimale representatieve druksterkte dragend metselwerk: CS36 (tenzij anders aangegeven)
- Lijmmortelkwaliteit M12,5
- Dilataties in buitenmetselwerk en dragende binnenwanden volgens opgave en verwerkingsvoorschriften fabrikant en ter controle aan hoofdconstructeur;
- Sterktekwaliteit te gebruiken krimparme mortel K70;
- Lijmankers in metselwerk: Edilon Dex-R eK of gelijkwaardig. Lijm verwerken volgens leverancier;

Uitvoeringsbepalingen beton

uitvoering conform NEN-EN 1992-1-1
NEN-EN 206-1 en NEN 8005
NEN-EN 13670
betonkwaliteit: C30/37
cementsoort: CEM II/B42,5 LH HS
betonstaalkwaliteit: B500B
milieiklasse: XC2
nominale korrel: 31,5mm
consistentiegebied: 2/3
dekking : vloer : 20mm
balken 35mm rondom

Project	Nieuwbouw appartementen Hoofdstraat 83 Hillegom	tekenaar	Said
		constr.	Said
Onderdeel	Constructieoverzicht 1e verdiepingsvloer	datum.	20-02-24
		formaat.	1:50
		schaal.	A1

BETAPLUS ENGINEERING BV
ADVIESBUREAU VOOR BOUWCONSTRUCTIES
Spikinterlaan 152
2352 SM Leiderdorp
Tel. 071-5760679
Email. info@betaplus.nl
internet. www.betaplus.nl

wijziging

werknr. 23-101

Teknr. W-03

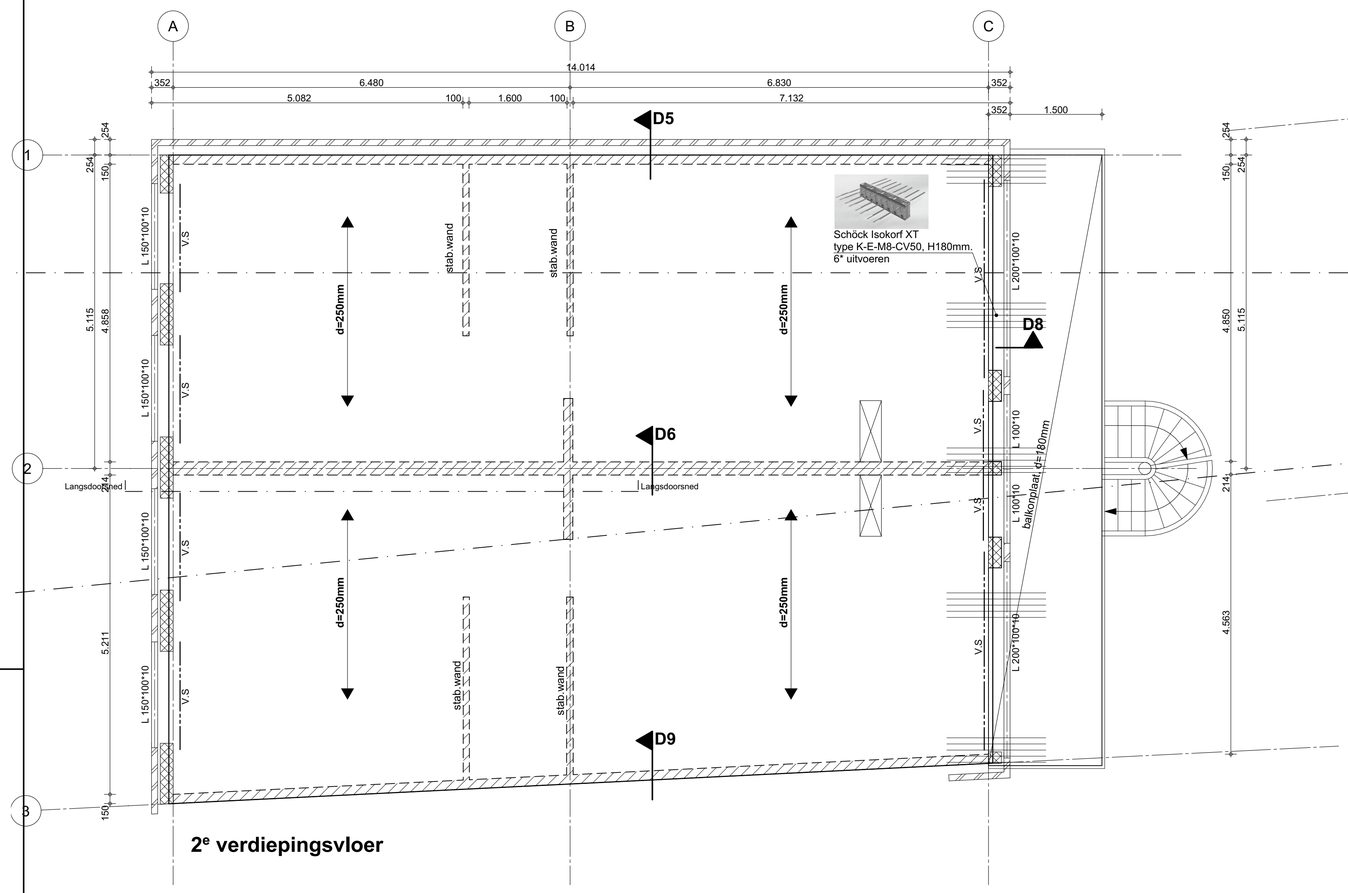

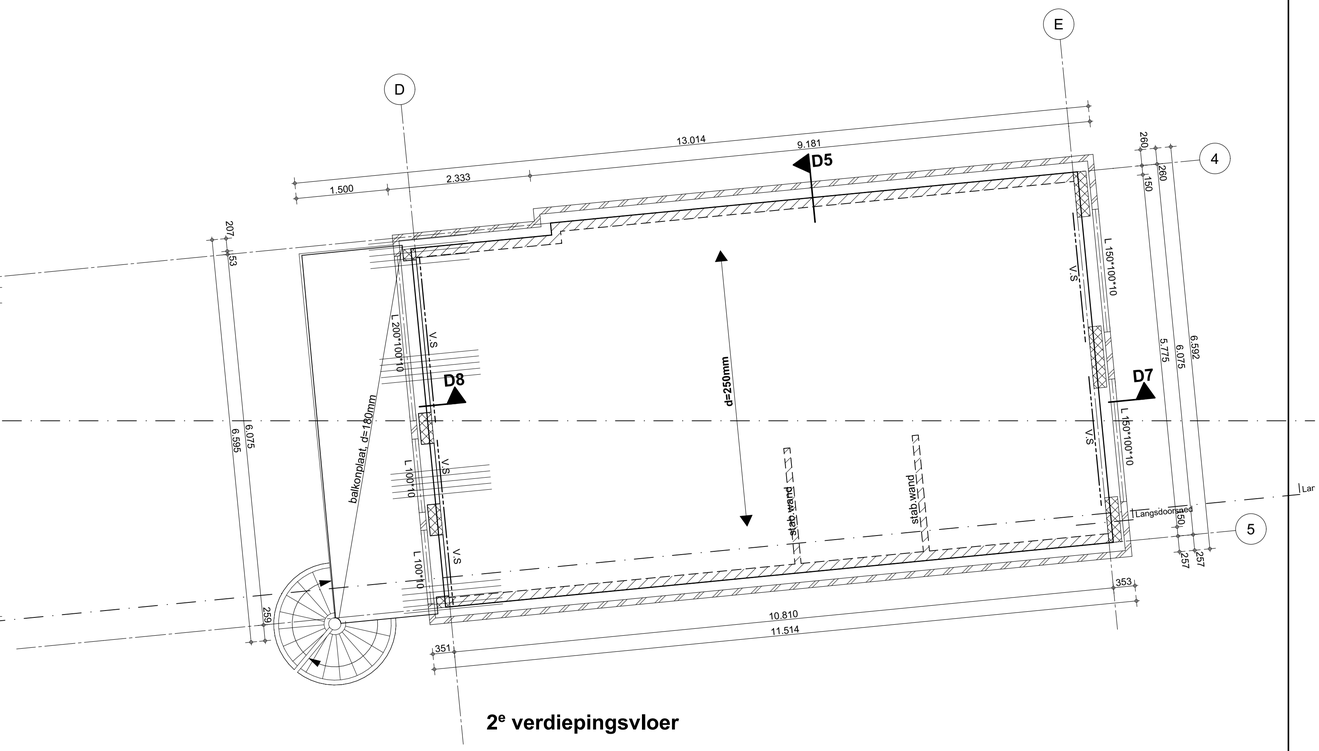

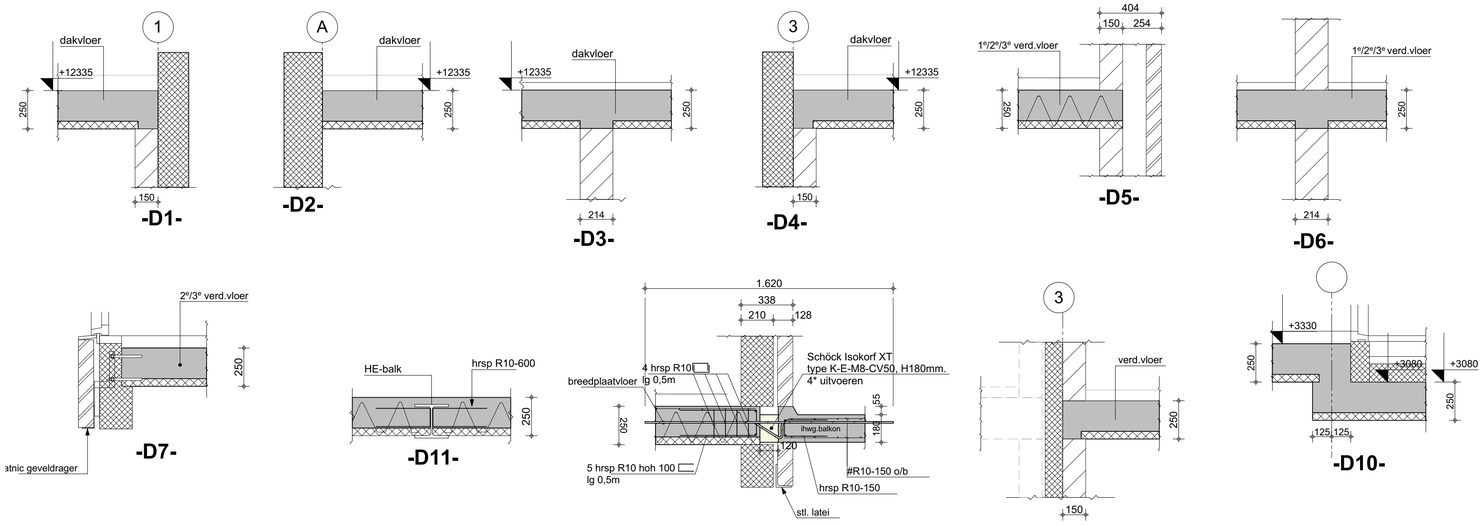

Staalconstructies

- Staalconstructies (volgens NEN-EN 1993 (serie) + NB) tenzij anders aangegeven:
- Lassen minimaal 5 mm
- Kwaliteit ankerbouten 4.6 thermisch verzinkt, gerolde draad voorzien van rechte haak
- Kwaliteit bouten 8.8 thermisch verzinkt , gerolde draad
- Balkstaal, stafstaal en stripstaal: warmgewalst S235
- K (koker), B (rond): S275
-THQ, liggers: warmgewalst S355
- Staalconstructie in vochtige ruimten verzinken, in niet inspecteerbare plekken verzinken
  + poedercoaten
- RVS bevestigingsmiddelen isoleren met Nylon ring
- Oplegging stalen balk minimaal 150mm tenzij anders vermeld
- Brandwerendheid staalconstructie: 60 minuten
- Noodoverstorten aanbrengen met voldoende capaciteit volgens tekening.

Steenconstructies

- vanaf dakvloer aan te houden aantal spouwankers = 8 per m2 ivm hoge dakopstanden;
- rest van de gevel aan te houden 6 spouwankers per m2;
- hoekverbinding dragende/stabiliteits-kalkzandsteenwanden te verankeren met lijmkoppelstrips 0.75*22*300, kwaliteit RVS A2. Aantal = 8 stuks per aansluiting per verdiepingshoogte;
- Minimale representatieve druksterkte dragend metselwerk: CS36 (tenzij anders aangegeven)
- Lijmmortelkwaliteit M12,5
- Dilataties in buitenmetselwerk en dragende binnenwanden volgens opgave en verwerkingsvoorschriften fabrikant en ter controle aan hoofdconstructeur;
- Sterktekwaliteit te gebruiken krimparme mortel K70;
- Lijmankers in metselwerk: Edilon Dex-R eK of gelijkwaardig. Lijm verwerken volgens leverancier;

Uitvoeringsbepalingen beton

uitvoering conform NEN-EN 1992-1-1
NEN-EN 206-1 en NEN 8005
NEN-EN 13670
betonkwaliteit: C30/37
cementsoort: CEM II/B42,5 LH HS
betonstaalkwaliteit: B500B
milieiklasse: XC2
nominale korrel: 31,5mm
consistentiegebied: 2/3
dekking : vloer : 20mm
balken 35mm rondom

Project	Nieuwbouw appartementen Hoofdstraat 83 Hillegom	tekenaar	Said
		constr.	Said
Onderdeel	Constructieoverzicht 2e verdiepingsvloer	datum.	20-02-24
		formaat.	1:50
		schaal.	A1

BETAPLUS ENGINEERING BV
ADVIESBUREAU VOOR BOUWCONSTRUCTIES
Splinterlaan 152
2352 SM Leiderdorp
Tel. 071-5760679
Email. info@betaplus.nl
internet. www.betaplus.nl

wijziging

werknr. 23-101

Teknr. W-04

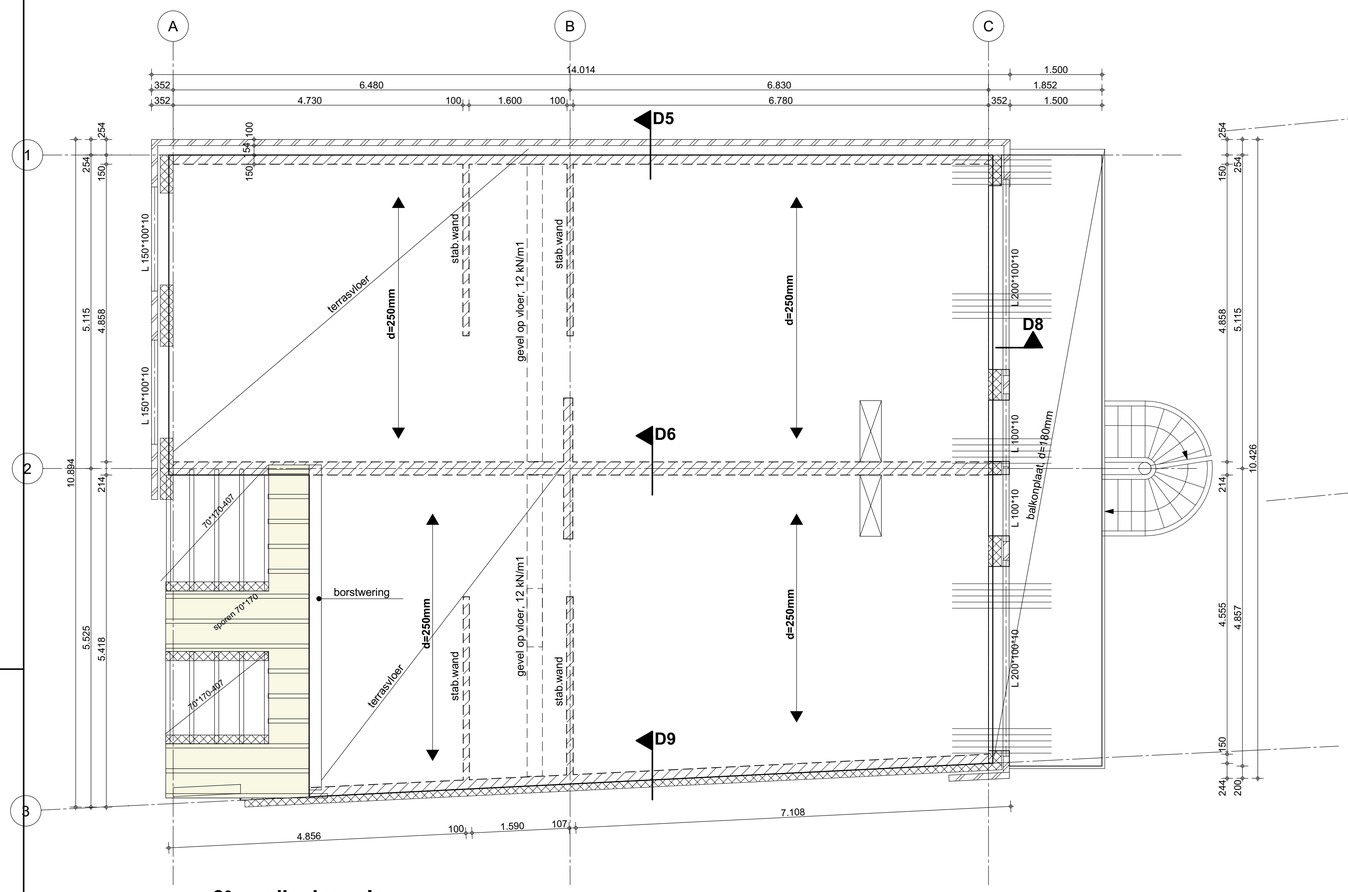

3e verdiepingsvloer

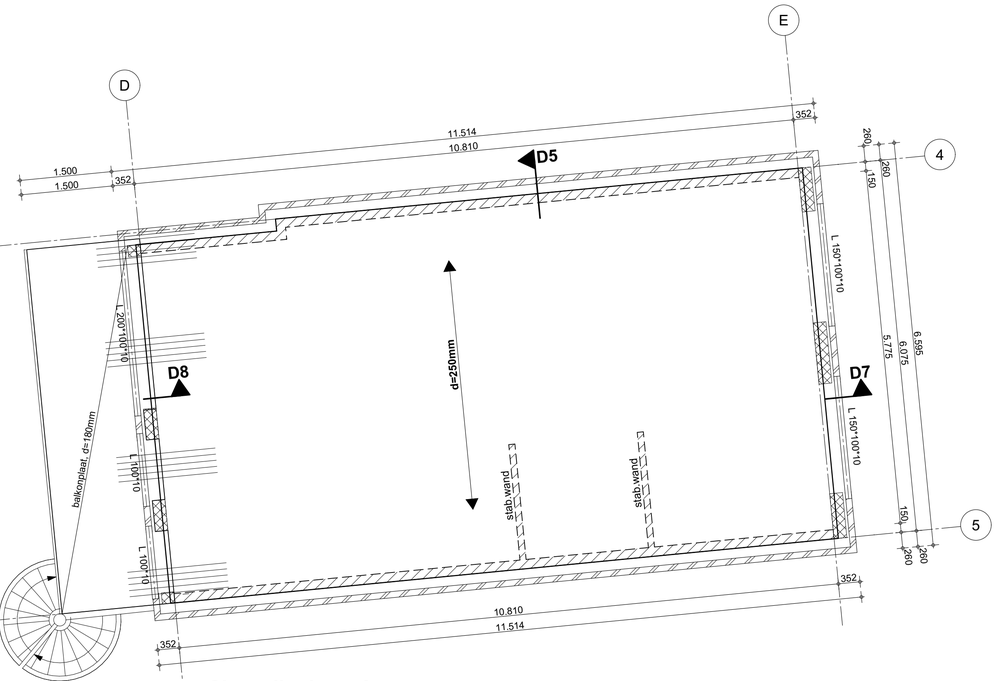

3e verdiepingsvloer

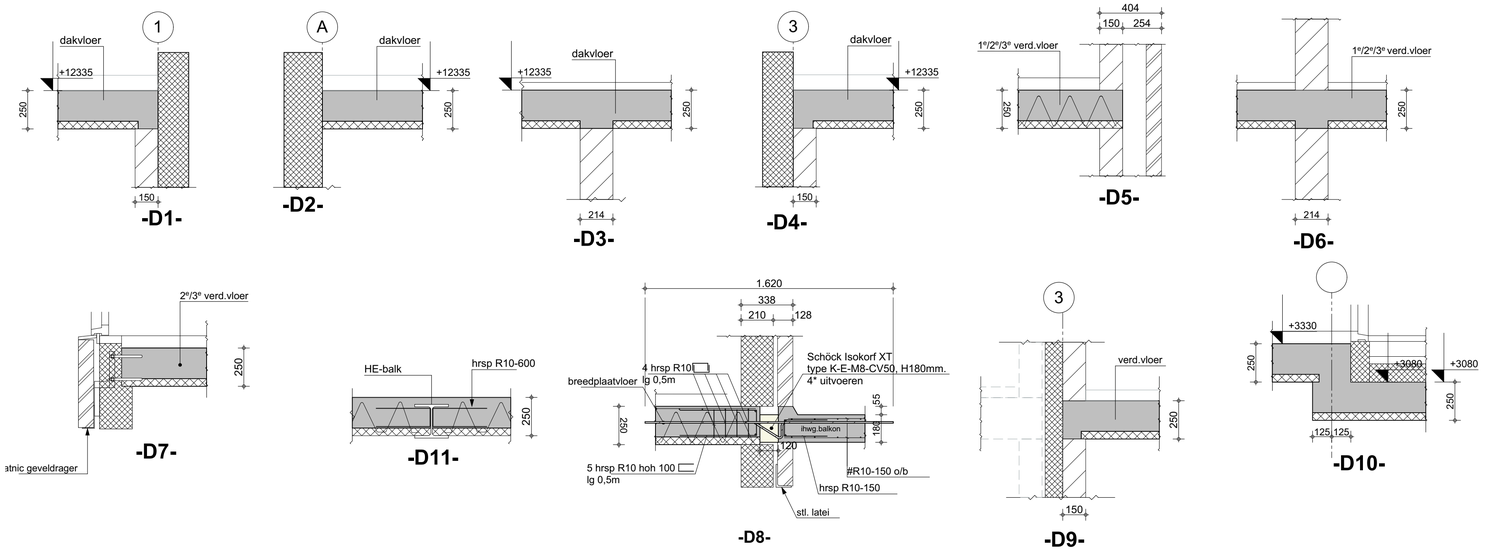

Staalconstructies

- Staalconstructies (volgens NEN-EN 1993 (serie) + NB) tenzij anders aangegeven:
- Lassen minimaal 5 mm
- Kwaliteit ankerbouten 4.6 thermisch verzinkt, gerolde draad voorzien van rechte haak
- Kwaliteit bouten 8.8 thermisch verzinkt , gerolde draad
- Balkstaal, stafstaal en stripstaal: warmgewalst S235
- K (koker), B (rond): S275
-THQ, liggers: warmgewalst S355
- Staalconstructie in vochtige ruimten verzinken, in niet inspecteerbare plekken verzinken + poedercoaten
- RVS bevestigingsmiddelen isoleren met Nylon ring
- Oplegging stalen balk minimaal 150mm tenzij anders vermeld
- Brandwerendheid staalconstructie: 60 minuten
- Noodoverstorten aanbrengen met voldoende capaciteit volgens tekening.

Steenconstructies

- vanaf dakvloer aan te houden aantal spouwankers = 8 per m2 ivm hoge dakopstanden;
- rest van de gevel aan te houden 6 spouwankers per m2;
- hoekverbinding dragende/stabiliteits-kalkzandsteenwanden te verankeren met lijmkoppelstrips 0.75*22*300, kwaliteit RVS A2. Aantal = 8 stuks per aansluiting per verdiepingshoogte;
- Minimale representatieve druksterkte dragend metselwerk: CS36 (tenzij anders aangegeven)
- Lijmmortelkwaliteit M12,5
- Dilataties in buitenmetselwerk en dragende binnenwanden volgens opgave en verwerkingsvoorschriften fabrikant en ter controle aan hoofdconstructeur;
- Sterktekwaliteit te gebruiken krimparme mortel K70;
- Lijmankers in metselwerk: Edilon Dex-R eK of gelijkwaardig. Lijm verwerken volgens leverancier;

Uitvoeringsbepalingen beton

uitvoering conform NEN-EN 1992-1-1
NEN-EN 206-1 en NEN 8005
NEN-EN 13670
betonkwaliteit: C30/37
cementsoort: CEM II/B42,5 LH HS
betonstaalkwaliteit: B500B
milieiklasse: XC2
nominale korrel: 31,5mm
consistentiegebied: 2/3
dekking : vloer : 20mm
balken 35mm rondom

Project	Nieuwbouw appartementen Hoofdstraat 83 Hillegom	tekenaar	Said
		constr.	Said
Onderdeel	Constructieoverzicht 3e verdiepingsvloer	datum.	20-02-24
		formaat.	1:50
		schaal.	A1

BETAPLUS ENGINEERING BV
ADVIESBUREAU VOOR BOUWCONSTRUCTIES
Splinterlaan 152
2352 SM Leiderdorp
Tel. 071-5760679
Email. info@betaplus.nl
internet. www.betaplus.nl

wijziging

werknr. 23-101

Teknr. W-05

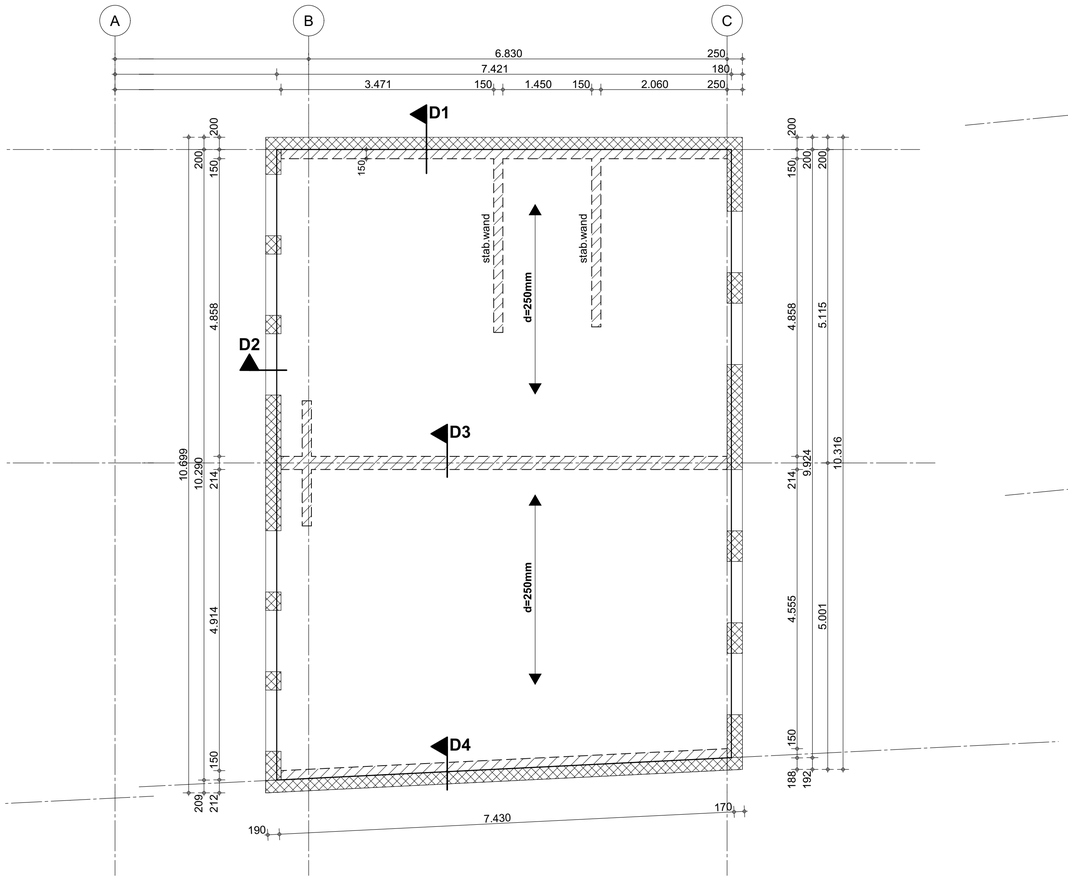

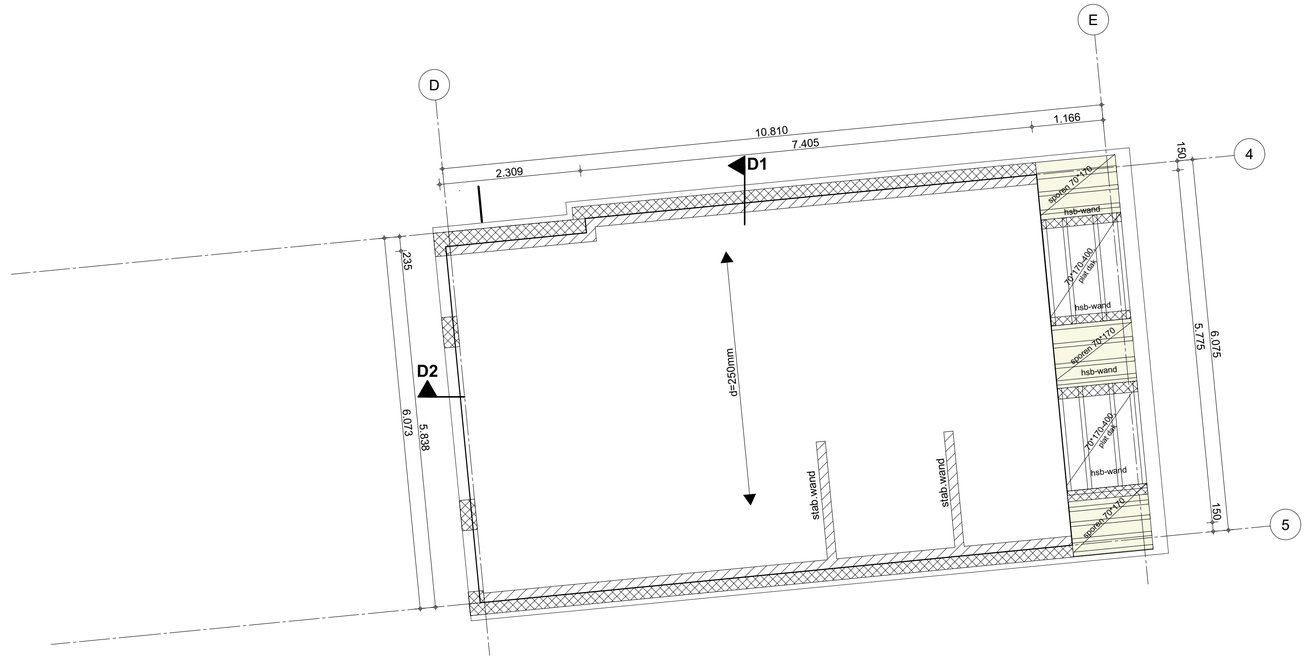

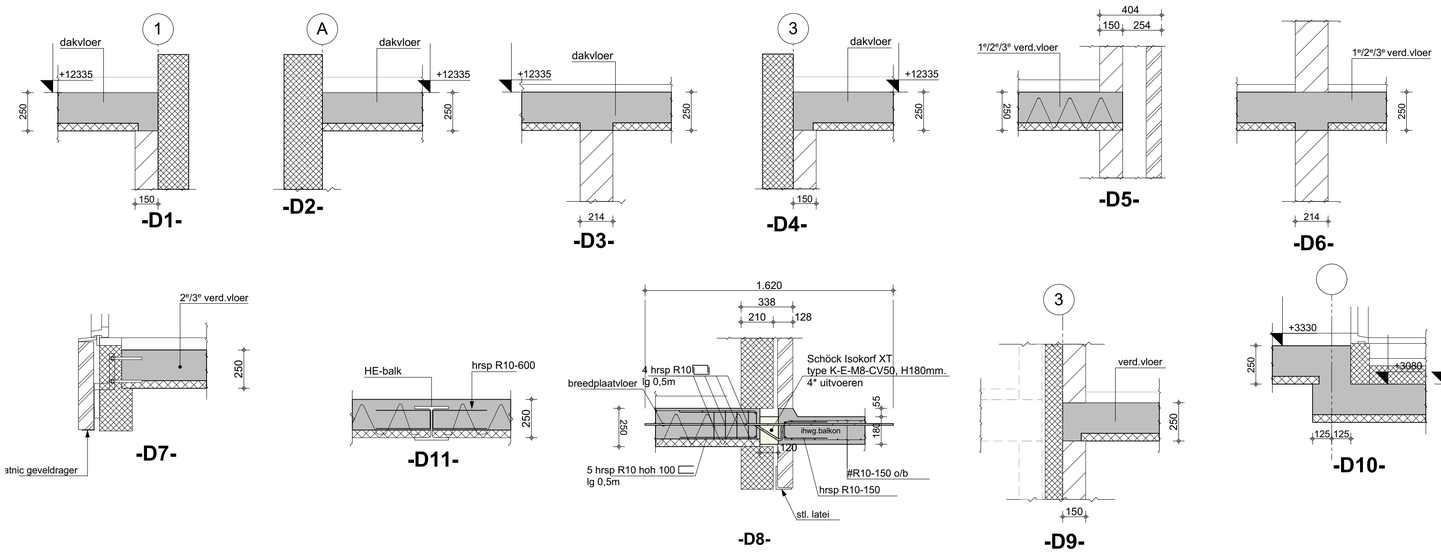

Staalconstructies

- Staalconstructies (volgens NEN-EN 1993 (serie) + NB) tenzij anders aangegeven:
- Lassen minimaal 5 mm
- Kwaliteit ankerbouten 4.6 thermisch verzinkt, gerolde draad voorzien van rechte haak
- Kwaliteit bouten 8.8 thermisch verzinkt , gerolde draad
- Balkstaal, stafstaal en stripstaal: warmgewalst S235
- K (koker), B (rond): S275
-THQ, liggers: warmgewalst S355
- Staalconstructie in vochtige ruimten verzinken, in niet inspecteerbare plekken verzinken
  + poedercoaten
- RVS bevestigingsmiddelen isoleren met Nylon ring
- Oplegging stalen balk minimaal 150mm tenzij anders vermeld
- Brandwerendheid staalconstructie: 60 minuten
- Noodoverstorten aanbrengen met voldoende capaciteit volgens tekening.

Steenconstructies

- vanaf dakvloer aan te houden aantal spouwankers = 8 per m2 ivm hoge dakopstanden;
- rest van de gevel aan te houden 6 spouwankers per m2;
- hoekverbinding dragende/stabiliteits-kalkzandsteenwanden te verankeren met lijmkoppelstrips 0.75*22*300, kwaliteit RVS A2. Aantal = 8 stuks per aansluiting per verdiepingshoogte;
- Minimale representatieve druksterkte dragend metselwerk: CS36 (tenzij anders aangegeven)
- Lijmmortelkwaliteit M12,5
- Dilataties in buitenmetselwerk en dragende binnenwanden volgens opgave en verwerkingsvoorschriften fabrikant en ter controle aan hoofdconstructeur;
- Sterktekwaliteit te gebruiken krimparme mortel K70;
- Lijmankers in metselwerk: Edilon Dex-R eK of gelijkwaardig. Lijm verwerken volgens leverancier;

Uitvoeringsbepalingen beton

uitvoering conform NEN-EN 1992-1-1
NEN-EN 206-1 en NEN 8005
NEN-EN 13670
betonkwaliteit: C30/37
cementsoort: CEM II/B42,5 LH HS
betonstaalkwaliteit: B500B
milieiklasse: XC2
nominale korrel: 31,5mm
consistentiegebied: 2/3
dekking : vloer : 20mm
balken 35mm rondom

Project	Nieuwbouw appartementen Hoofdstraat 83 Hillegom	tekenaar	Said
		constr.	Said
Onderdeel	Constructieoverzicht dakvloer	datum.	15-02-24
		formaat.	1:50
		schaal.	A1

BETAPLUS ENGINEERING BV
ADVIESBUREAU VOOR BOUWCONSTRUCTIES
Splinterlaan 152
2352 SM Leiderdorp
Tel. 071-5760679
Email. info@betaplus.nl
Internet. www.betaplus.nl

wijziging

werknr. 23-101

Teknr. W-06