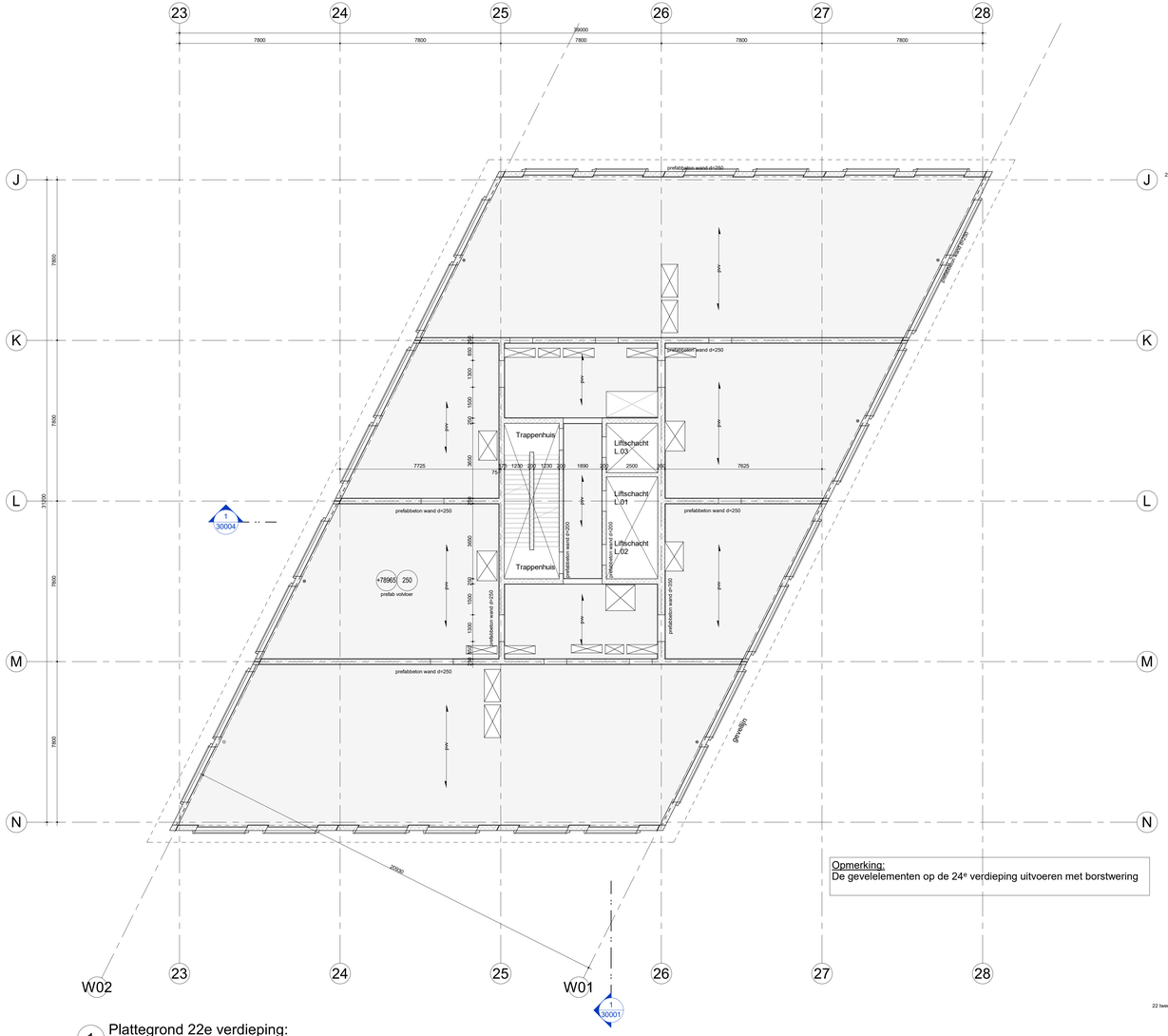

1 Plattegrond 22e verdieping:
Schaal: 1 : 100

Opmerking:
De gevelelementen op de 24e verdieping uitvoeren met borstwering

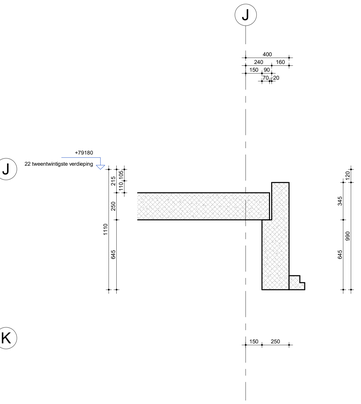

01 Detail:
Schaal: 1 : 20

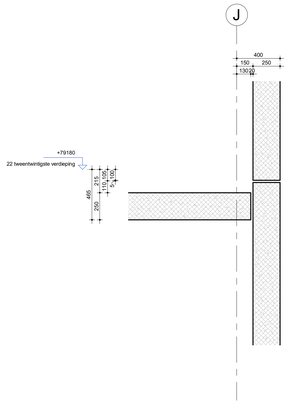

02 Detail:
Schaal: 1 : 20

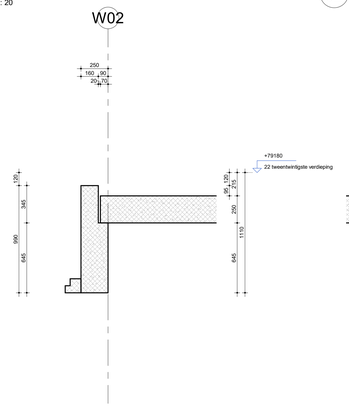

03 Detail:
Schaal: 1 : 20

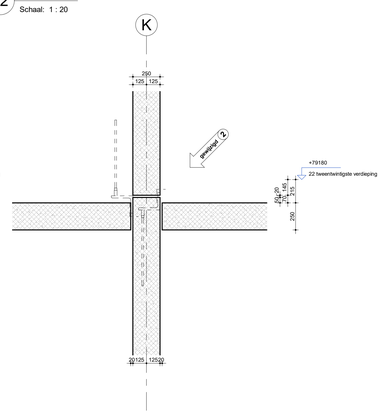

04 Detail:
Schaal: 1 : 20

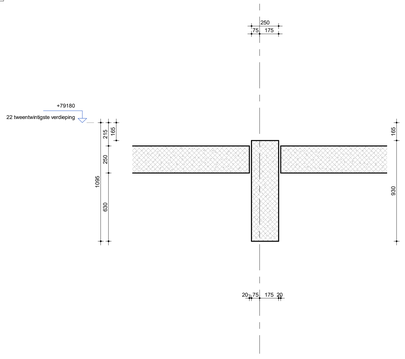

05 Detail:
Schaal: 1 : 20

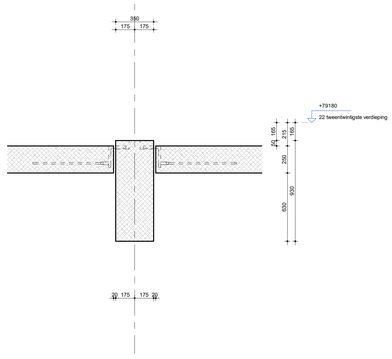

06 Detail:
Schaal: 1 : 20

Legenda

Algemeen:
- Peil = 0.000 = 3.900+m N.A.P.
- Maatvoering in millimeters.
- Hoogtematen ruwe vloer in millimeters t.o.v. Peil.
- Hoogtematen terrein in meters t.o.v. N.A.P.
- Alle maten bestaande constructie in het werk te controleren. Bij afwijkingen contact opnemen met Directie en Constructeur.
- Voor constructieve uitgangspunten en belastingen zie toelichting DO constructies ARCADIS.

Onderlegger:
Tekeningen DeDrie Architecten d.d. 27-11-2020
Tekeningen Van der Ven d.d. 19-11-2020

Tekeningnummer	Onderwerp
11000	Tekeningenlijst
11101	Palenplan
11200	Bouwput op maaiveld niveau
11201	Bouwput 1e stempelraam
11202	Bouwput 2de stempelraam
11800	Plattegrond kelder -2
11900	Plattegrond kelder -1
20000	Plattegrond begane grondvloer
20010	Plattegrond 1e verdieping
20020	Plattegrond 2e verdieping
20030	Plattegrond 3e en 03a verdieping
20040	Plattegrond 4e verdieping
20050	Plattegrond 04a en 5e verdieping
22060	Plattegrond 6e verdieping
24060	Plattegrond 6e verdieping
24070	Plattegrond 7e t/m 20e verdieping
24210	Plattegrond 21e verdieping
24220	Plattegrond 22e t/m 34e verdieping
24350	Plattegrond 35e verdieping (dak) en plattegrond dak techniek
30001	Doorsnede tussen as 25-26/26-27
50011	Aanzicht as L
aantal bladen: 21	

Planoverzicht

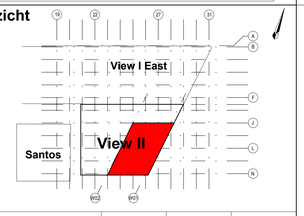

Versie	Omschrijving	Gecontroleerd	Vrijgegeven	Datum
1	DO Definitief t.b.v. Bouwaanvraag	[redacted]	[redacted]	15-12-2022
2	Definitief	[redacted]	[redacted]	20-09-2023

Opdrachtgever

THE VIEW OF ROTTERDAM

Contact [redacted]

Projectbureau

ARCADIS Design & Consultancy for natural and built assets

Weena 505
Postbus 4205
3006 AE ROTTERDAM
Tel 088 - 26 77 263
info@arcadis.nl
www.arcadis.nl

Architect

DEDRIE ARCHITECTEN

Project

Contact [redacted]

THE VIEW OF ROTTERDAM FASE II

Projectnummer : E01031.000177
Fase : Technisch ontwerp

Onderwerp : **VII-Z4** gewijzigd 2
Plattegrond 22e t/m 34e verdieping

Schaal : als aangegeven
Contractnummer : E01031.000177
Bladformaat : A0
Bladnummer :
Revisie 2
Status: Definitief

Tekeningnummer:
VII-ARC-VII-Z4-22-DR-SE-TO-24220
Versie: **2**

VII-ARC-VII-DZ-XX-SE-Sjablonen-sjaal.rvt
DO/SB