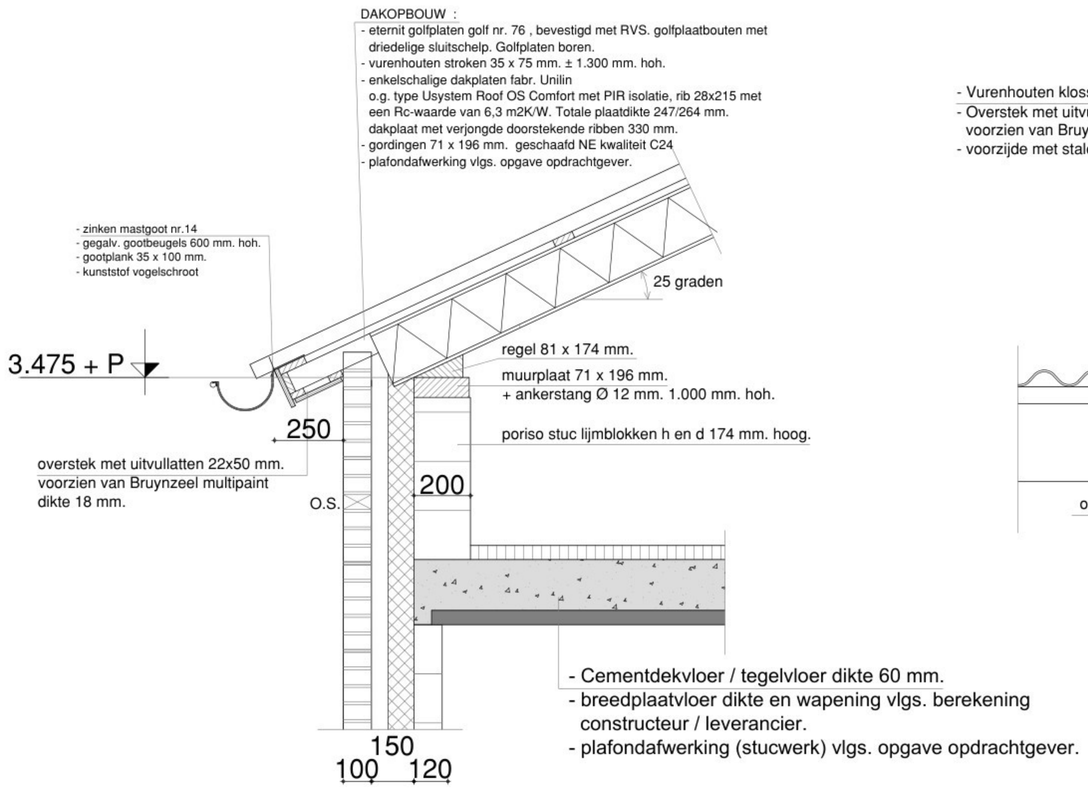

DETAIL - 6 -

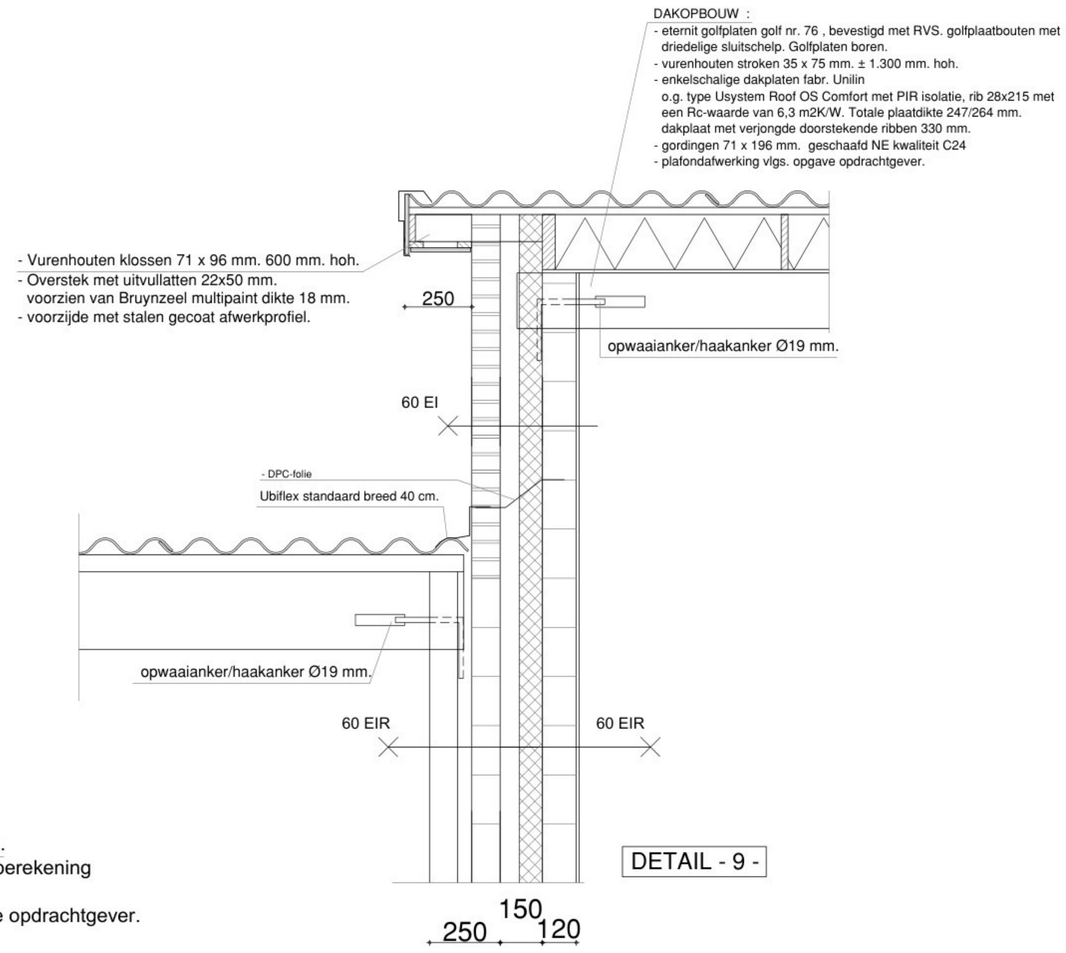

DETAIL - 9 -

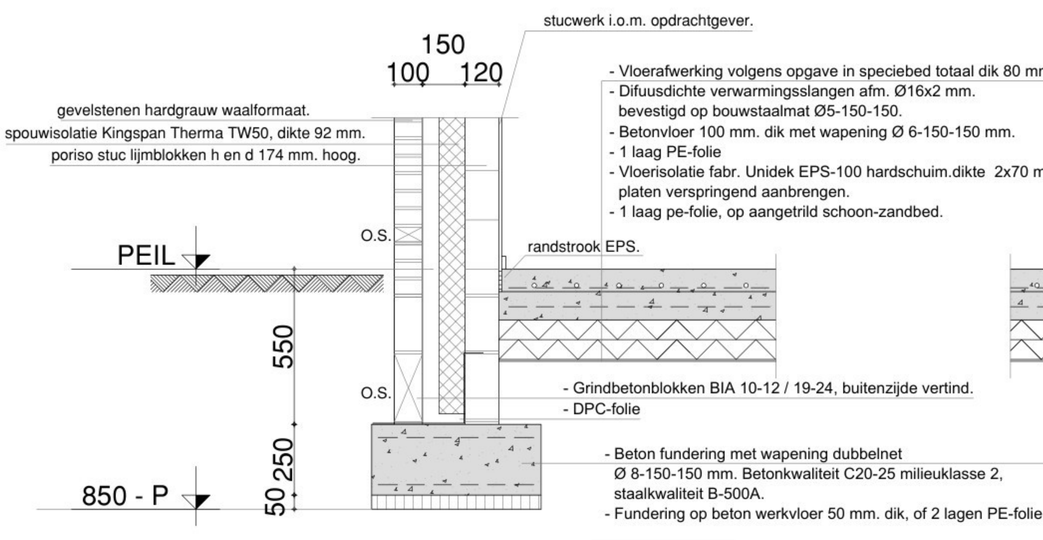

DETAIL - 1 -

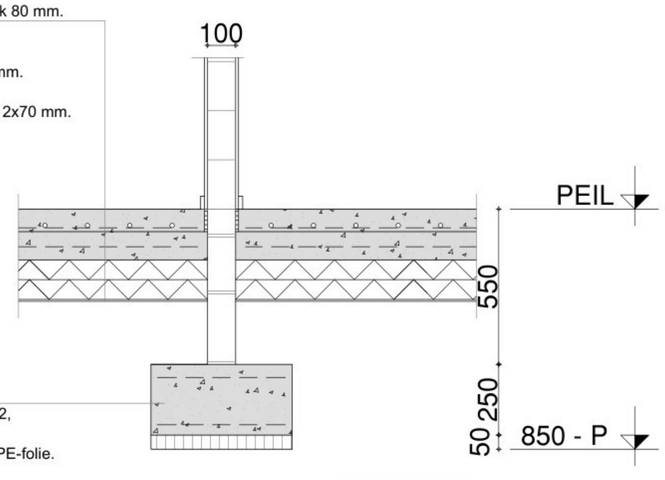

DETAIL - 2 -

B.08 TEKENING OMGEVINGSVERGUNNING BOUWEN, Details Woning

Agron advies B.V.
Agron Advies B.V.
Pastoor van Schijndelstraat 33a
5469 PS Boerdonk
Tel.: 0492-347761
www.agronadvies.nl

proj. leider:	[redacted]
getekend	
schaal:	1 : 10
datum:	14-12-2020
gewijzigd:	07-06-2021
formaat:	770 x 720
werk nr.:	[redacted] 01.OVE03

opdrachtgever: [redacted]

onderwerp: Bouwtekening uitbreiding varkensstallen en nieuwe woning aan de Klotterpeellaan 3 de Rips