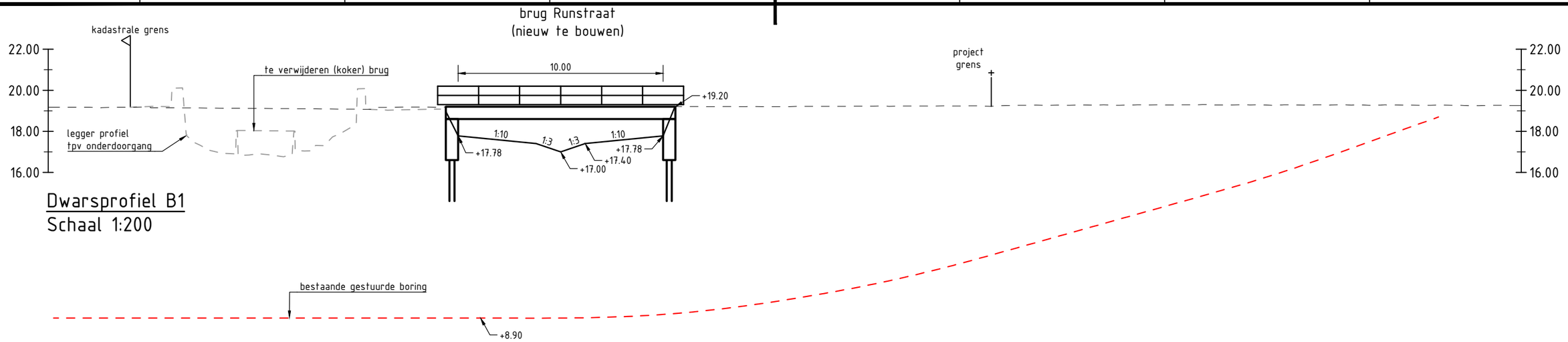

Dwarsprofiel B1
Schaal 1:200

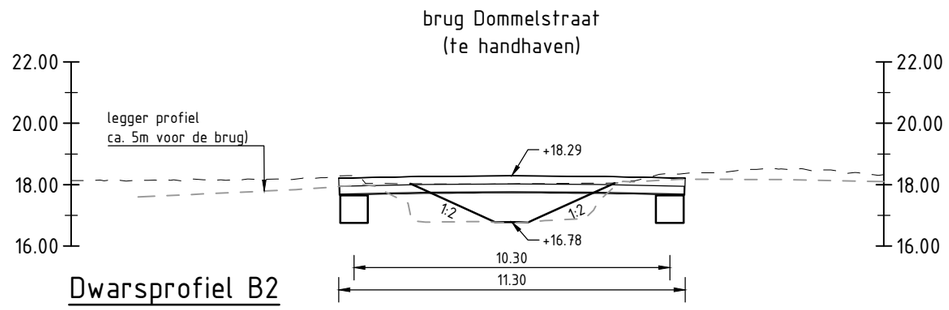

Dwarsprofiel B2
Schaal 1:200

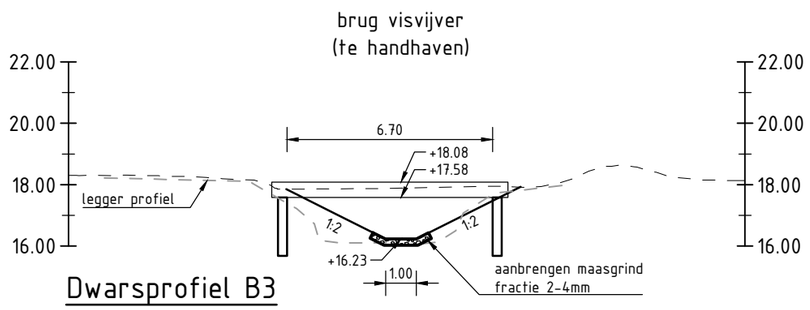

Dwarsprofiel B3
Schaal 1:200

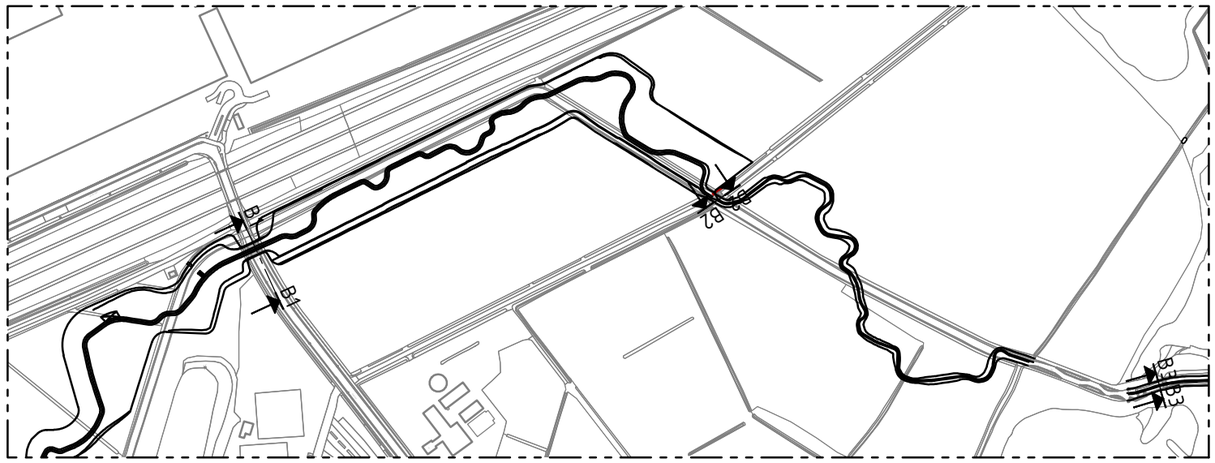

0 2 4 6 8m
schaal 1:200

versie	omschrijving	getekend	gecontr.	akkoord	datum
2.0	Opmerkingen verwerkt.	5.1.2.e	5.1.2.e	5.1.2.e	12-11-2025
1.0	Eerste uitgave	5.1.2.e	5.1.2.e	5.1.2.e	20-05-2025

opdrachtgever
Waterschap De Dommel

project
Run Heers - Dommel

omschrijving
Dwarsprofielen bruggen

Royal HaskoningDHV
Enhancing Society Together
HaskoningDHV Nederland B.V.
Mobility & Infrastructure

documentstatus: Definitief
documentversie: 2.0

formaat	schaal	fase	bladnr.	van	projectnummer / tekeningnummer
A3	1:200	Definitief Ontwerp	2	2	BF3091-RHD-YZ-XX-D-C-280012

Filename : Royal HaskoningDHV\P-BF3091-De-Run-Grootgoor-Dommel - Team\WIP\Run Heers - Dommel\900 CAD (zonder fases)\ACAD\02 Kaders\BF3091-RHD-YZ-XX-D-C-280012_DO_dwarsprofielen-2D.dwg