NIEUWBOUW APPARTEMENTENCOMPLEX

VD2025-083 | RAADHUISPLEIN, OOSTBURG - 4501BG

visional

info@visional.nl
(+[redacted]
www.visional.nl

[redacted]
[redacted], Veenendaal

*Het auteursrecht rust bij Visional Design, zonder toestemming mag deze tekening niet vermenigvuldigd, veranderd of gerealiseerd worden.

fase:

OMGEVINGSVERGUNNING

versie:

OMV

datum:

12-1-2026

Getekend door:

[redacted]

BLAD	NAAM
02	TEKENINGENLIJST & INITIATIEF
03	LUCHTFOTO
04	KADASTER
05	SITUATIE
06	FUNDERING
07	BEGANE GROND
08	1E VERDIEPING
09	2E VERDIEPING
10	3E VERDIEPING
11	4E VERDIEPING
12	GEVEL RAADHUISPLEIN
13	GEVEL NIEUWSTRAAT
14	GEVEL BURG. ERASMUSSTRAAT 1
15	GEVEL BURG. ERASMUSSTRAAT 2
16	DOORSNEDE A-A
17	DOORSNEDE B-B
18	DOORSNEDE C-C
19	DOORSNEDE D-D
20	PLATTEGRONDEN BVO
21	OVERZICHT RUIMTEFUNCTIES
22	BEGANE GROND RIOLERING
23	1E VERDIEPING RIOLERING
24	2E VERDIEPING RIOLERING
25	3E VERDIEPING RIOLERING
26	4E VERDIEPING RIOLERING
27	BEGANE GROND BRAND
28	1E VERDIEPING BRAND
29	2E VERDIEPING BRAND
30	3E VERDIEPING BRAND
31	4E VERDIEPING BRAND
32	DOORSNEDE A-A BRAND
33	DOORSNEDE B-B BRAND
34	KOZIJNENSTAAT
35	KOZIJNENSTAAT
36	KOZIJNENSTAAT
37	KOZIJNENSTAAT
38	KOZIJNENSTAAT
39	KOZIJNENSTAAT
40	KOZIJNENSTAAT
44	DETAIL V01
45	DETAIL V02
46	DETAIL V03
47	DETAIL V04
48	DETAIL V05
49	DETAIL V06
50	DETAIL V07
51	DETAIL V08
52	DETAIL V09
53	DETAIL V10
54	DETAIL V11
55	DETAIL V12
56	DETAIL V13
57	DETAIL V14
58	DETAIL V15
59	DETAIL V16
60	DETAIL V17
61	DETAIL V18
62	DETAIL V19
63	DETAIL H01
64	DETAIL H02

maatvoering in het werk te controleren

VD2025-083	RAADHUISPLEIN, OOSTBURG - 4501BG	LAYOUTNAAM	TEKENINGENLIJST & INITIATIEF	SCHAAL		DATUM	21-07-2025
02		STATUS	OMGEVINGSVERGUNNING	FORMAAT	A3	REVISIE	3
		MODELLEUR	5.1.2e			DATUM REVISIE	12-01-2026

visional
info@visionaldesign.nl - (+5.1.2e - www.visional.nl

LEGENDA

GEMEENTE	OOSTBURG
SECTIE	E
PERCEEL	3254, 419

Perceelgrens: 506m²

0 10 20 30 40

maatvoering in het werk te controleren

VD2025-083	RAADHUISPLEIN, OOSTBURG - 4501BG	LAYOUTNAAM	LUCHTFOTO	SCHAAL	1:500	DATUM	21-07-2025
03		STATUS	OMGEVINGSVERGUNNING	FORMAAT	A3	REVISIE	3
		MODELLEUR	5.1.2e			DATUM REVISIE	12-01-2026

visional
info@visionaldesign.nl - (+5.1.2e - www.visional.nl

LEGENDA

GEMEENTE	OOSTBURG
SECTIE	E
PERCEEL	3254, 419

Perceelgrens: 506m²

Bebouwing bestaand: 499,1m²

0 10 20 30 40

maatvoering in het werk te controleren

VD2025-083	**RAADHUISPLEIN, OOSTBURG - 4501BG**	LAYOUTNAAM	KADASTER	SCHAAL	1:500	DATUM	21-07-2025
04		STATUS	OMGEVINGSVERGUNNING	FORMAAT	A3	REVISIE	3
		MODELLEUR	5.1.2e			DATUM REVISIE	12-01-2026

visional
info@visionaldesign.nl - (+31 5.1.2e - www.visional.nl

LEGENDA

GEMEENTE	OOSTBURG
SECTIE	E
PERCEEL	3254, 419

Perceelgrens: 506m²

Bebouwd oppervlakte nieuw: 458m²

0 10 20 m

maatvoering in het werk te controleren

VD2025-083	RAADHUISPLEIN, OOSTBURG - 4501BG	LAYOUTNAAM	SITUATIE	SCHAAL	1:200	DATUM	21-07-2025
05		STATUS	OMGEVINGSVERGUNNING	FORMAAT	A3	REVISIE	3
		MODELLEUR	5.1.2e			DATUM REVISIE	12-01-2026

visional
info@visionaldesign.nl - (+5.1.2e - www.visional.nl

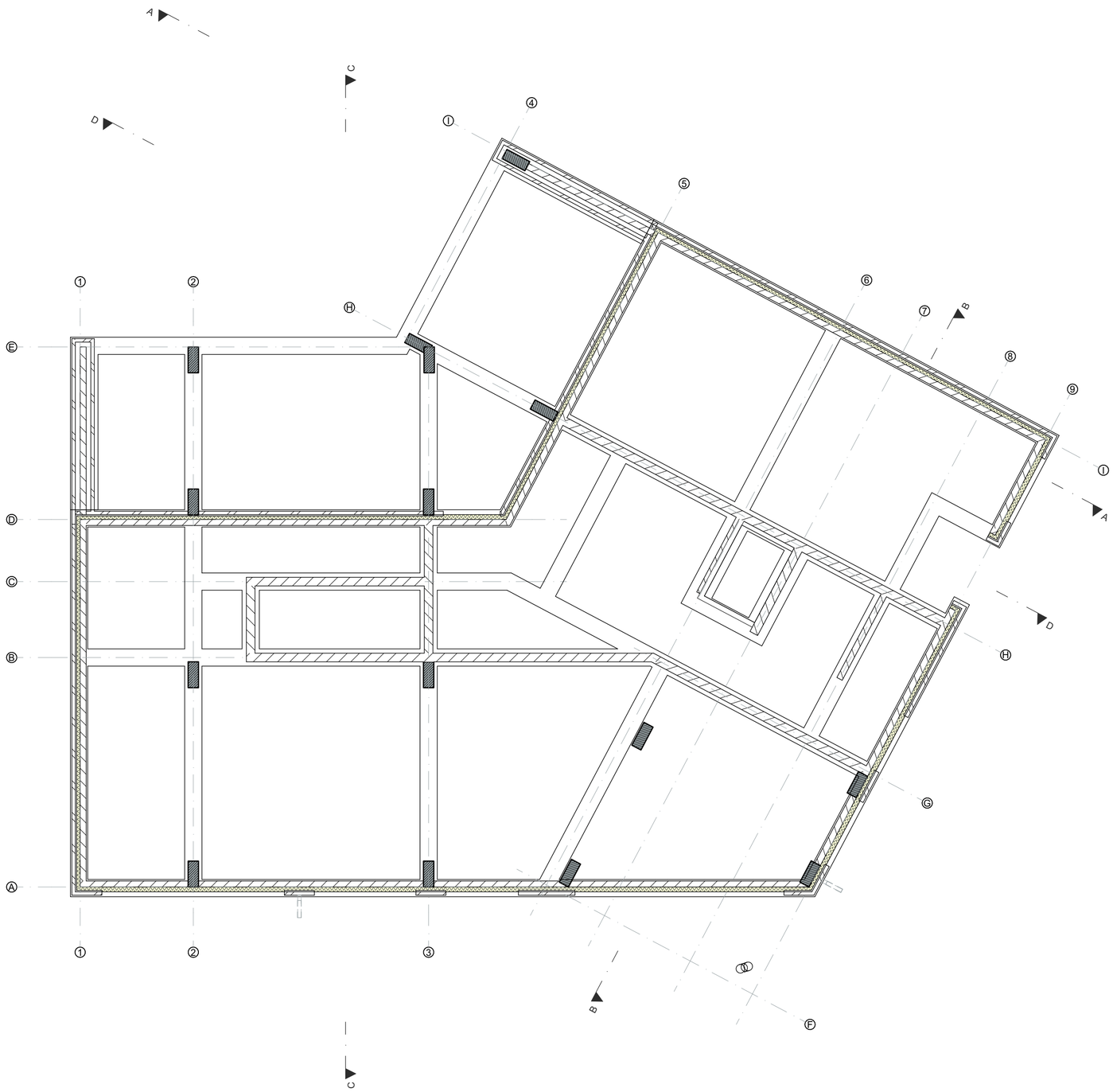

NIEUW - FUNDERING

RENVOOI:

Constructie
- Plaats en afmeting van alle constructieve onderdelen conform opgave constructeur.
Vloerafscheidingen
- Vide- en traphekken uitvoeren conform hoofdstuk 4.2.3 van het BBL. Balustrade hoogtes minimaal 1m. Bij vloeren hoger dan 13m balustrade minimaal 1,2m hoog.
- conform artikel 4.28 van het BBL heeft een trap een leuning waarvan de bovenkant van de leuning, gemeten boven de voorkant van tredevlak van de trap, een hoogte van ten minste 0,8m en ten hoogste 1m.
- conform artikel 4.22 uit het bbl heeft een afscheiding als bedoeld in artikel 4.20 geen openingen waardoor een bol kan passeren met een doorsnede groter dan de in tabel 4.19 aangegeven diameter van 0,2m.
- Conform artikel 4.23 van het BBL (Overklauterbaarheid) mogen onderdelen of installaties die aan of naast een afscheiding zijn geplaatst geen opstapmogelijkheden bieden tussen 0,2 m en 0,7 m boven een vloer.
- Hekken en leuningen uitvoeren in stripstaal cf. leverancier
Geluidwering
- Uitwendige scheidingsconstructie heeft volgens NEN 5077 een karakteristieke geluidwering van minimaal 20 dB.
Wateropname
- Een scheidingsconstructie van een toiletruimte of badruimte voldoet aan de eisen voor wateropname conform NEN 2778.
Wanden toiletten: wandtegels tot 1.200 mm boven de vloer.
Wanden badkamers: wandtegels minimaal 2.100 mm boven de vloer.
Plafonds: waterbestendig gips systeemplafond.
Ventilatievoorziening
- Ventilatie van verblijfsgebieden, toiletruimten en badruimten volgens NEN 1087. Bij toepassing van balansventilatie is zowel de aan- als afvoer mechanisch.
Daglichtberekening
- Daglichttoetreding en uitzicht zijn berekend volgens NEN 2057.
Wering van ratten en muizen
- Uitwendige scheidingsconstructie bevat geen openingen groter dan 0,01 m, met uitzondering van ramen, deuren en roosters, conform artikel 4.144 (openingen) van het BBL.
Verblijfsgebied
- Een verblijfsgebied heeft minimaal een oppervlakte van 18 m², waarvan ten minste één verblijfsruimte minimaal 11 m² groot en 3 meter breed is.
- Minimaal 55% van de gebruiksoppervlakte (GO) is verblijfsgebied.
Thermische isolatie / Energiezuinigheid
- Thermische isolatie voldoet aan de volgende minimale Rc-waarden:
Vloer: 3,7 m².K/W
Gevel: 4,7 m².K/W
Dak: 6,3 m².K/W
Bij verbouw, indien geen sprake van ingrijpende renovatie:
Vloer: 2,5 m².K/W
Gevel: 1,3 m².K/W
Dak: 2,0 m².K/W
Hemelwaterafvoer
- Capaciteit en voorzieningen voor hemelwaterafvoer volgens NEN 3215 en NTR 3216.
Riolering
- Afvoer van afvalwater en fecaliën is aangesloten op het openbare riool en voldoet aan NEN 3215.
Waterinstallatie
- Installaties voor drinkwater zijn ontworpen en aangebracht conform NEN 1006.
Elektrische installatie
- Elektrische installaties zijn aangebracht conform NEN 1010.
Meterruimte
- Meterruimtes voldoen aan de eisen conform NEN 2768 en de voorschriften van plaatselijke nutsbedrijven.
Verbrandingslucht
- Toevoer van verbrandingslucht en afvoer van rookgassen zijn uitgevoerd conform NEN 2757.

DIVERSEN
Afmetingen en toegankelijkheid
- Toegang tot een ruimte heeft een vrije doorgang van minimaal 0,85 meter breed en 2,3 meter hoog.
- Drempelhoogte in toegankelijkheidssectoren is maximaal 0,02 meter.
Inbraakveiligheid
- Deuren, ramen en kozijnen voldoen aan weerstandsklasse 2 volgens NEN 5096.
Brievenbussen
- Postkasten dienen te voldoen aan de Regeling brievenbussen BES, met minimaal de volgende afmetingen: 35 cm lengte, 25 cm breedte, en 10 cm hoogte.
Lift
- Conform artikel 4.184 (toegankelijkheidssector: aanwezigheid) Bbl heeft een woongebouw een gemeenschappelijke toegankelijkheidssector als de vloer van een verblijfsgebied in het woongebouw hoger ligt dan 12,5 m boven het meetniveau.
- conform artikel 4.190 (lift: afmetingen en loopafstand) Bbl moet een lift aanwezig zijn die aan de volgende eisen voldoet: de kooi van een lift woongebouw met meer dan zes woonfuncties heeft een vloeroppervlakte van ten minste 1,05 m x 2,05 m.
Zelfsluitende deur
- Conform artikel 4.239 (voorkomen van veel voorkomende criminaliteit in een woongebouw) Bbl heeft de toegang van een woongebouw een zelfsluitende deur die van buitenaf niet zonder sleutel kan worden geopend.
- Conform artikel 4.239 (voorkomen van veel voorkomende criminaliteit in een woongebouw) Bbl heeft de hoofdtoegang van een woongebouw:
a. aan de buitenkant een voorziening waarmee een signaal kan worden gegeven dat in een niet-gemeenschappelijk verblijfsgebied van een op die toegang aangewezen woonfunctie waarneembaar is;
b. een spreekinstallatie die vanuit ten minste een niet-gemeenschappelijke ruimte van een op die toegang aangewezen woonfunctie kan worden bediend; en
c. kan vanuit ten minste een niet-gemeenschappelijke ruimte van een op die toegang aangewezen woonfunctie worden geopend.
Kabelsysteem
- Kabelsysteem plaatsen conform normen uit NEN-EN 795 (norm voor ankerpunten en lijnsystemen)

GELUID:

- Een woongebouw heeft gemeenschappelijke verkeersruimte een geluidsabsorptie, waarmee geluidhinder door galm wordt beperkt, conform de eisen uit § 4.3.3 Beperking van galm Bbl.
- Installaties (zoals een warmtepomp, mechanische ventilatie unit, etc) hebben geen hogere geluidsbelasting dan is toegestaan conform de eisen uit § 4.3.2 Bescherming tegen geluid van bouwwerkinstallaties van het Besluit bouwwerken leefomgeving.
- Geluidwerende maatregelen uitvoeren cf. rapport Bescherming tegen geluid van buiten door HBA. Of voorzieningen treffen waardoor voldaan wordt aan de maximale geluidsbelasting.

SYMBOLEN:

WM — opstelplaats wasmachine
Droger — opstelplaats wasdroger
Vloerverwarming verdeler
MV-unit
wp — Binnen unit warmtepomp
Tmk — Meterkast
CVZ — CVZ kast Stedin
zelfsluitende deur die van buitenaf niet zonder sleutel kan worden geopend

maatvoering in het werk te controleren

VD2025-083	RAADHUISPLEIN, OOSTBURG - 4501BG	LAYOUTNAAM	FUNDERING	SCHAAL	1:100	DATUM	21-07-2025
06		STATUS	OMGEVINGSVERGUNNING	FORMAAT	A2	REVISIE	3
		MODELLEUR	5.1.2e			DATUM REVISIE	12-01-2026

visional
info@visionaldesign.nl - (+5.1.2e - www.visional.nl

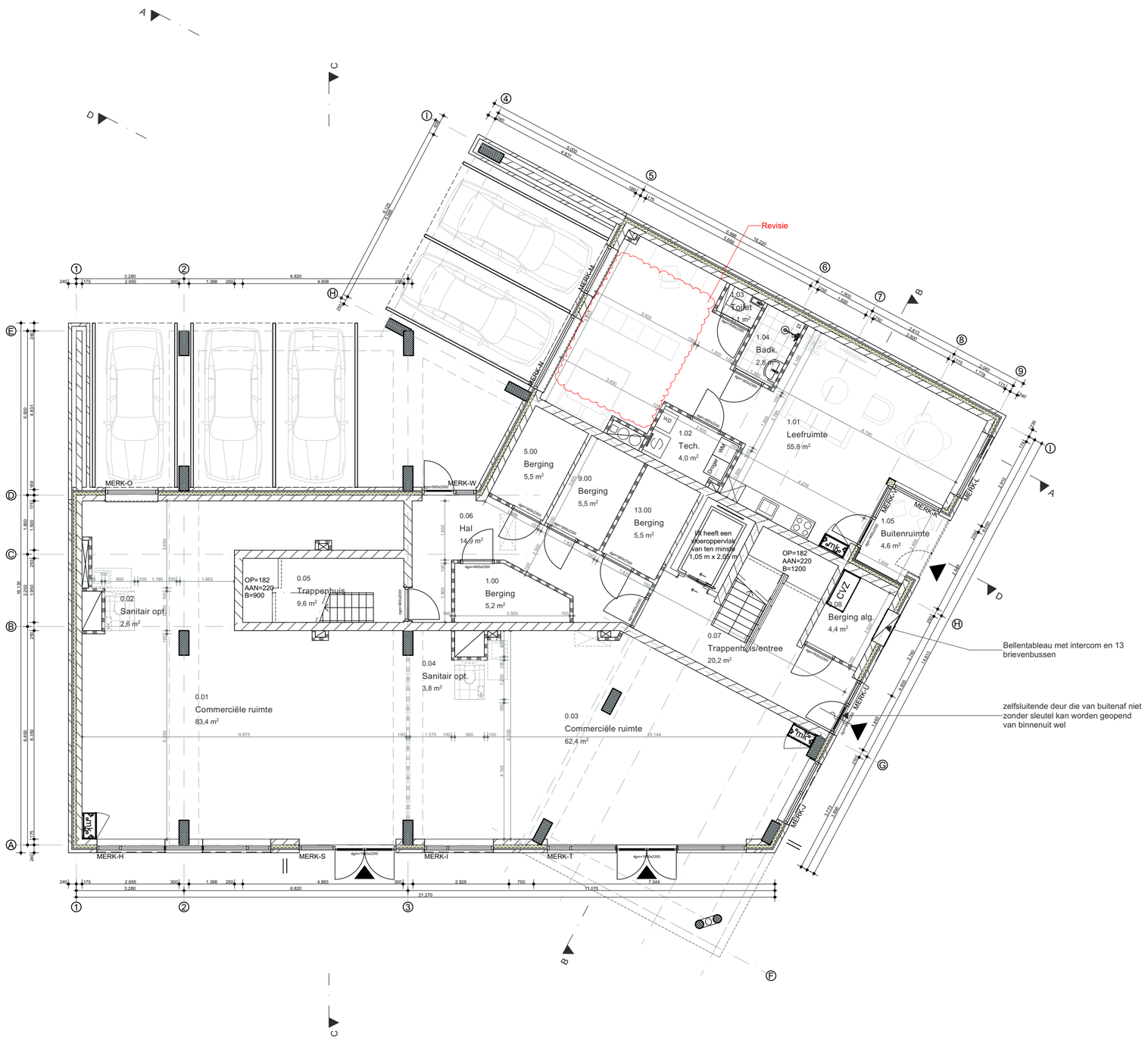

NIEUW - BEGANE GROND

RENVOOI:

Constructie
- Plaats en afmeting van alle constructieve onderdelen conform opgave constructeur.

Vloerafscheidingen
- Vide- en traphekken uitvoeren conform hoofdstuk 4.2.3 van het BBL. Balustrade hoogtes minimaal 1m. Bij vloeren hoger dan 13m balustrade minimaal 1,2m hoog.
- conform artikel 4.28 van het BBL heeft een trap een leuning waarvan de bovenkant van de leuning, gemeten boven de voorkant van tredevlak van de trap, een hoogte van ten minste 0,8m en ten hoogste 1m.
- conform artikel 4.22 uit het bbl heeft een afscheiding als bedoeld in artikel 4.20 geen openingen waardoor een bol kan passeren met een doorsnede groter dan de in tabel 4.19 aangegeven diameter van 0,2m.
- Conform artikel 4.23 van het BBL (Overklauterbaarheid) mogen onderdelen of installaties die aan of naast een afscheiding zijn geplaatst geen opstapmogelijkheden bieden tussen 0,2 m en 0,7 m boven een vloer.
- Hekken en leuningen uitvoeren in stripstaal cf. leverancier

Geluidwering
- Uitwendige scheidingsconstructie heeft volgens NEN 5077 een karakteristieke geluidwering van minimaal 20 dB.

Wateropname
- Een scheidingsconstructie van een toiletruimte of badruimte voldoet aan de eisen voor wateropname conform NEN 2778.
  Wanden toiletten: wandtegels tot 1.200 mm boven de vloer.
  Wanden badkamers: wandtegels minimaal 2.100 mm boven de vloer.
  Plafonds: waterbestendig gips systeemplafond.

Ventilatievoorziening
- Ventilatie van verblijfsgebieden, toiletruimten en badruimten volgens NEN 1087. Bij toepassing van balansventilatie is zowel de aan- als afvoer mechanisch.

Daglichtberekening
- Daglichttoetreding en uitzicht zijn berekend volgens NEN 2057.

Wering van ratten en muizen
- Uitwendige scheidingsconstructie bevat geen openingen groter dan 0,01 m, met uitzondering van ramen, deuren en roosters, conform artikel 4.144 (openingen) van het BBL.

Verblijfsgebied
- Een verblijfsgebied heeft minimaal een oppervlakte van 18 m², waarvan ten minste één verblijfsruimte minimaal 11 m² groot en 3 meter breed is.
- Minimaal 55% van de gebruiksoppervlakte (GO) is verblijfsgebied.

Thermische isolatie / Energiezuinigheid
- Thermische isolatie voldoet aan de volgende minimale Rc-waarden:
  Vloer: 3,7 m².K/W
  Gevel: 4,7 m².K/W
  Dak: 6,3 m².K/W
  Bij verbouw, indien geen sprake van ingrijpende renovatie:
  Vloer: 2,5 m².K/W
  Gevel: 1,3 m².K/W
  Dak: 2,0 m².K/W

Hemelwaterafvoer
- Capaciteit en voorzieningen voor hemelwaterafvoer volgens NEN 3215 en NTR 3216.

Riolering
- Afvoer van afvalwater en fecaliën is aangesloten op het openbare riool en voldoet aan NEN 3215.

Waterinstallatie
- Installaties voor drinkwater zijn ontworpen en aangebracht conform NEN 1006.

Elektrische installatie
- Elektrische installaties zijn aangebracht conform NEN 1010.

Meterruimte
- Meterruimtes voldoen aan de eisen conform NEN 2768 en de voorschriften van plaatselijke nutsbedrijven.

Verbrandingslucht
- Toevoer van verbrandingslucht en afvoer van rookgassen zijn uitgevoerd conform NEN 2757.

DIVERSEN

Afmetingen en toegankelijkheid
- Toegang tot een ruimte heeft een vrije doorgang van minimaal 0,85 meter breed en 2,3 meter hoog.
- Drempelhoogte in toegankelijkheidssectoren is maximaal 0,02 meter.

Inbraakveiligheid
- Deuren, ramen en kozijnen voldoen aan weerstandsklasse 2 volgens NEN 5096.

Brievenbussen
- Postkasten dienen te voldoen aan de Regeling brievenbussen BES, met minimaal de volgende afmetingen: 35 cm lengte, 25 cm breedte, en 10 cm hoogte.

Lift
- Conform artikel 4.184 (toegankelijkheidssector: aanwezigheid) Bbl heeft een woongebouw een gemeenschappelijke toegankelijkheidssector als de vloer van een verblijfsgebied in het woongebouw hoger ligt dan 12,5 m boven het meetniveau.
- conform artikel 4.190 (lift: afmetingen en loopafstand) Bbl moet een lift aanwezig zijn die aan de volgende eisen voldoet: de kooi van een lift woongebouw met meer dan zes woonfuncties heeft een vloeroppervlakte van ten minste 1,05 m x 2,05 m.

Zelfsluitende deur
- Conform artikel 4.239 (voorkomen van veel voorkomende criminaliteit in een woongebouw) Bbl heeft de toegang van een woongebouw een zelfsluitende deur die van buitenaf niet zonder sleutel kan worden geopend.
- Conform artikel 4.239 (voorkomen van veel voorkomende criminaliteit in een woongebouw) Bbl heeft de hoofdtoegang van een woongebouw:
  a. aan de buitenkant een voorziening waarmee een signaal kan worden gegeven dat in een niet-gemeenschappelijk verblijfsgebied van een op die toegang aangewezen woonfunctie waarneembaar is;
  b. een spreekinstallatie die vanuit ten minste een niet-gemeenschappelijke ruimte van een op die toegang aangewezen woonfunctie kan worden bediend; en
  c. kan vanuit ten minste een niet-gemeenschappelijke ruimte van een op die toegang aangewezen woonfunctie worden geopend.

Kabelsysteem
- Kabelsysteem plaatsen conform normen uit NEN-EN 795 (norm voor ankerpunten en lijnsystemen)

GELUID:

- Een woongebouw heeft gemeenschappelijke verkeersruimte een geluidsabsorptie, waarmee geluidhinder door galm wordt beperkt, conform de eisen uit § 4.3.3 Beperking van galm Bbl.
- Installaties (zoals een warmtepomp, mechanische ventilatie unit, etc) hebben geen hogere geluidsbelasting dan is toegestaan conform de eisen uit § 4.3.2 Bescherming tegen geluid van bouwwerkinstallaties van het Besluit bouwwerken leefomgeving.
- Geluidwerende maatregelen uitvoeren cf. rapport Bescherming tegen geluid van buiten door HBA. Of voorzieningen treffen waardoor voldaan wordt aan de maximale geluidsbelasting.

SYMBOLEN:

- WM — opstelplaats wasmachine
- Droger — opstelplaats wasdroger
- Vloerverwarming verdeler
- MV-unit
- wp — Binnen unit warmtepomp
- mk — Meterkast
- CVZ — CVZ kast Stedin
- zelfsluitende deur die van buitenaf niet zonder sleutel kan worden geopend
- wp — Buitenunit warmtepomp

maatvoering in het werk te controleren

VD2025-083	RAADHUISPLEIN, OOSTBURG - 4501BG	LAYOUTNAAM	BEGANE GROND	SCHAAL	1:100	DATUM	21-07-2025
07		STATUS	OMGEVINGSVERGUNNING	FORMAAT	A2	REVISIE	3
		MODELLEUR	5.1.2e			DATUM REVISIE	12-01-2026

visional
info@visionaldesign.nl - (+ 5.1.2e - www.visional.nl

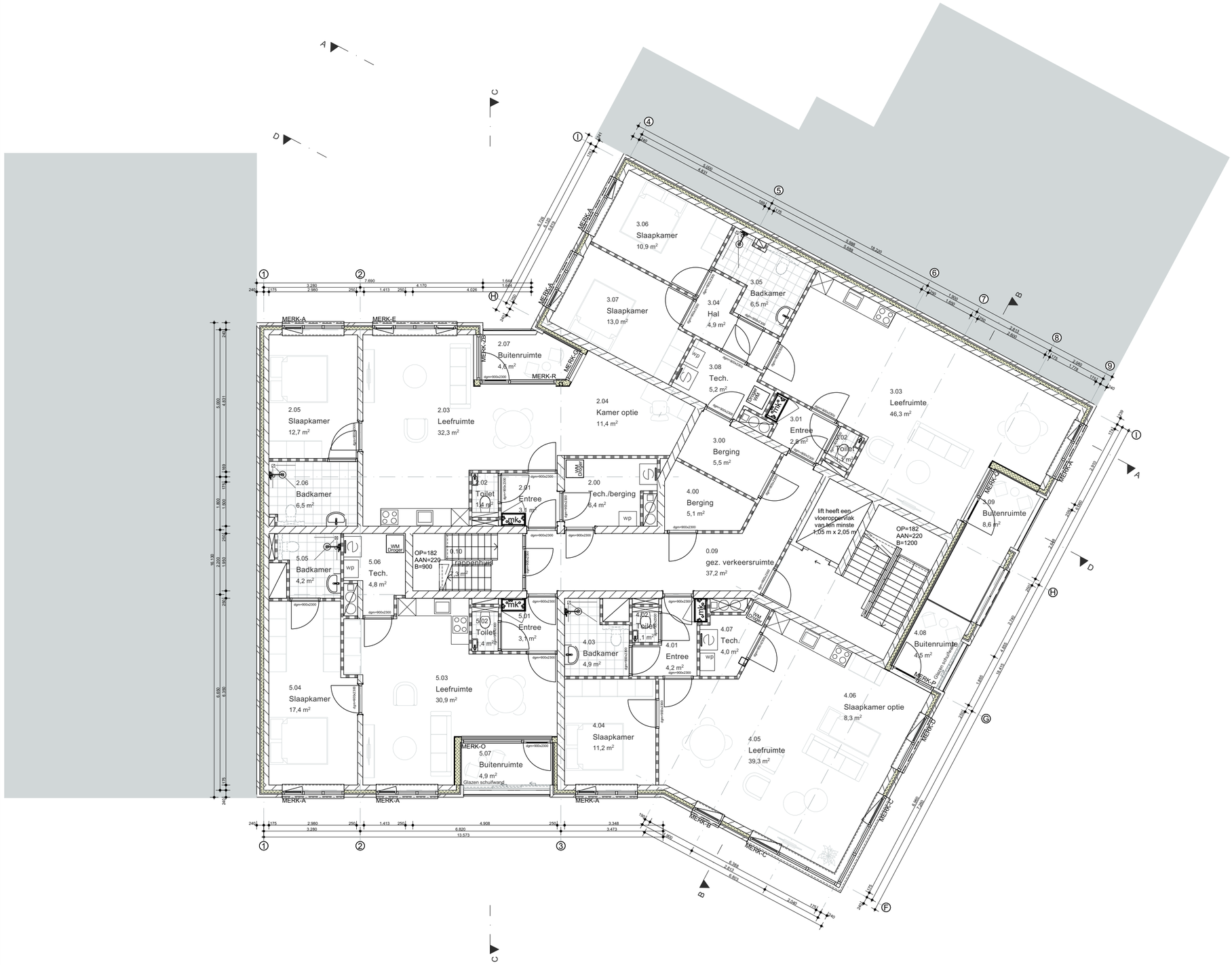

NIEUW - 1E VERDIEPING

RENVOOI:

Constructie
- Plaats en afmeting van alle constructieve onderdelen conform opgave constructeur.
Vloerafscheidingen
- Vide- en traphekken uitvoeren conform hoofdstuk 4.2.3 van het BBL. Balustrade hoogtes minimaal 1m. Bij vloeren hoger dan 13m balustrade minimaal 1,2m hoog.
- conform artikel 4.28 van het BBL heeft een trap een leuning waarvan de bovenkant van de leuning, gemeten boven de voorkant van tredevlak van de trap, een hoogte van ten minste 0,8m en ten hoogste 1m.
- conform artikel 4.22 uit het bbl heeft een afscheiding als bedoeld in artikel 4.20 geen openingen waardoor een bol kan passeren met een doorsnede groter dan de in tabel 4.19 aangegeven diameter van 0,2m.
- Conform artikel 4.23 van het BBL (Overklauterbaarheid) mogen onderdelen of installaties die aan of naast een afscheiding zijn geplaatst geen opstapmogelijkheden bieden tussen 0,2 m en 0,7 m boven een vloer.
- Hekken en leuningen uitvoeren in stripstaal cf. leverancier
Geluidwering
- Uitwendige scheidingsconstructie heeft volgens NEN 5077 een karakteristieke geluidwering van minimaal 20 dB.
Wateropname
- Een scheidingsconstructie van een toiletruimte of badruimte voldoet aan de eisen voor wateropname conform NEN 2778.
Wanden toiletten: wandtegels tot 1.200 mm boven de vloer.
Wanden badkamers: wandtegels minimaal 2.100 mm boven de vloer.
Plafonds: waterbestendig gips systeemplafond.
Ventilatievoorziening
- Ventilatie van verblijfsgebieden, toiletruimten en badruimten volgens NEN 1087. Bij toepassing van balansventilatie is zowel de aan- als afvoer mechanisch.
Daglichtberekening
- Daglichttoetreding en uitzicht zijn berekend volgens NEN 2057.
Wering van ratten en muizen
- Uitwendige scheidingsconstructie bevat geen openingen groter dan 0,01 m, met uitzondering van ramen, deuren en roosters, conform artikel 4.144 (openingen) van het BBL.
Verblijfsgebied
- Een verblijfsgebied heeft minimaal een oppervlakte van 18 m², waarvan ten minste één verblijfsruimte minimaal 11 m² groot en 3 meter breed is.
- Minimaal 55% van de gebruiksoppervlakte (GO) is verblijfsgebied.
Thermische isolatie / Energiezuinigheid
- Thermische isolatie voldoet aan de volgende minimale Rc-waarden:
Vloer: 3,7 m².K/W
Gevel: 4,7 m².K/W
Dak: 6,3 m².K/W
Bij verbouw, indien geen sprake van ingrijpende renovatie:
Vloer: 2,5 m².K/W
Gevel: 1,3 m².K/W
Dak: 2,0 m².K/W
Hemelwaterafvoer
- Capaciteit en voorzieningen voor hemelwaterafvoer volgens NEN 3215 en NTR 3216.
Riolering
- Afvoer van afvalwater en fecaliën is aangesloten op het openbare riool en voldoet aan NEN 3215.
Waterinstallatie
- Installaties voor drinkwater zijn ontworpen en aangebracht conform NEN 1006.
Elektrische installatie
- Elektrische installaties zijn aangebracht conform NEN 1010.
Meterruimte
- Meterruimtes voldoen aan de eisen conform NEN 2768 en de voorschriften van plaatselijke nutsbedrijven.
Verbrandingslucht
- Toevoer van verbrandingslucht en afvoer van rookgassen zijn uitgevoerd conform NEN 2757.

DIVERSEN

Afmetingen en toegankelijkheid
- Toegang tot een ruimte heeft een vrije doorgang van minimaal 0,85 meter breed en 2,3 meter hoog.
- Drempelhoogte in toegankelijkheidssectoren is maximaal 0,02 meter.
Inbraakveiligheid
- Deuren, ramen en kozijnen voldoen aan weerstandsklasse 2 volgens NEN 5096.
Brievenbussen
- Postkasten dienen te voldoen aan de Regeling brievenbussen BES, met minimaal de volgende afmetingen: 35 cm lengte, 25 cm breedte, en 10 cm hoogte.
Lift
- Conform artikel 4.184 (toegankelijkheidssector: aanwezigheid) Bbl heeft een woongebouw een gemeenschappelijke toegankelijkheidssector als de vloer van een verblijfsgebied in het woongebouw hoger ligt dan 12,5 m boven het meetniveau.
- conform artikel 4.190 (lift: afmetingen en loopafstand) Bbl moet een lift aanwezig zijn die aan de volgende eisen voldoet: de kooi van een lift woongebouw met meer dan zes woonfuncties heeft een vloeroppervlakte van ten minste 1,05 m x 2,05 m.
Zelfsluitende deur
- Conform artikel 4.239 (voorkomen van veel voorkomende criminaliteit in een woongebouw) Bbl heeft de toegang van een woongebouw een zelfsluitende deur die van buitenaf niet zonder sleutel kan worden geopend.
- Conform artikel 4.239 (voorkomen van veel voorkomende criminaliteit in een woongebouw) Bbl heeft de hoofdtoegang van een woongebouw:
a. aan de buitenkant een voorziening waarmee een signaal kan worden gegeven dat in een niet-gemeenschappelijk verblijfsgebied van een op die toegang aangewezen woonfunctie waarneembaar is;
b. een spreekinstallatie die vanuit ten minste een niet-gemeenschappelijke ruimte van een op die toegang aangewezen woonfunctie kan worden bediend; en
c. kan vanuit ten minste een niet-gemeenschappelijke ruimte van een op die toegang aangewezen woonfunctie worden geopend.
Kabelsysteem
- Kabelsysteem plaatsen conform normen uit NEN-EN 795 (norm voor ankerpunten en lijnsystemen)

GELUID:

- Een woongebouw heeft gemeenschappelijke verkeersruimte een geluidsabsorptie, waarmee geluidhinder door galm wordt beperkt, conform de eisen uit § 4.3.3 Beperking van galm Bbl.
- Installaties (zoals een warmtepomp, mechanische ventilatie unit, etc) hebben geen hogere geluidsbelasting dan is toegestaan conform de eisen uit § 4.3.2 Bescherming tegen geluid van bouwwerkinstallaties van het Besluit bouwwerken leefomgeving.
- Geluidwerende maatregelen uitvoeren cf. rapport Bescherming tegen geluid van buiten door HBA. Of voorzieningen treffen waardoor voldaan wordt aan de maximale geluidsbelasting.

SYMBOLEN:

- WM — opstelplaats wasmachine
- Droger — opstelplaats wasdroger
- Vloerverwarming verdeler
- MV-unit
- wp — Binnen unit warmtepomp
- mk — Meterkast
- CVZ — CVZ kast Stedin
- zelfsluitende deur die van buitenaf niet zonder sleutel kan worden geopend
- WP — Buitenunit warmtepomp

maatvoering in het werk te controleren

VD2025-083	RAADHUISPLEIN, OOSTBURG - 4501BG	LAYOUTNAAM	1E VERDIEPING	SCHAAL	1:100	DATUM	21-07-2025
08		STATUS	OMGEVINGSVERGUNNING	FORMAAT	A2	REVISIE	3
		MODELLEUR	5.1.2e			DATUM REVISIE	12-01-2026

visional
info@visionaldesign.nl - (+5.1.2e - www.visional.nl

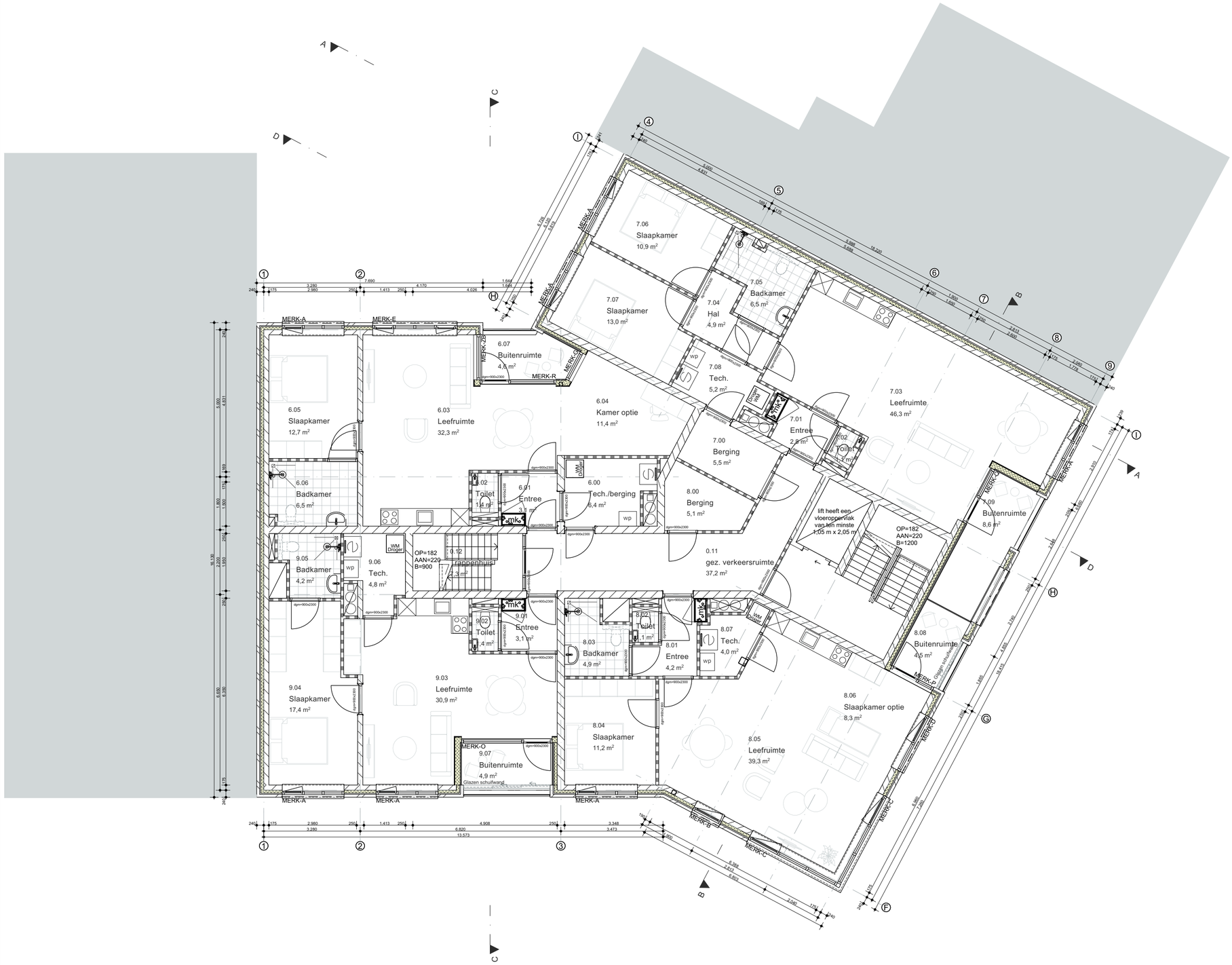

NIEUW - 2E VERDIEPING

RENVOOI:

Constructie
- Plaats en afmeting van alle constructieve onderdelen conform opgave constructeur.
Vloerafscheidingen
- Vide- en traphekken uitvoeren conform hoofdstuk 4.2.3 van het BBL. Balustrade hoogtes minimaal 1m. Bij vloeren hoger dan 13m balustrade minimaal 1,2m hoog.
- conform artikel 4.28 van het BBL heeft een trap een leuning waarvan de bovenkant van de leuning, gemeten boven de voorkant van tredevlak van de trap, een hoogte van ten minste 0,8m en ten hoogste 1m.
- conform artikel 4.22 uit het bbl heeft een afscheiding als bedoeld in artikel 4.20 geen openingen waardoor een bol kan passeren met een doorsnede groter dan de in tabel 4.19 aangegeven diameter van 0,2m.
- Conform artikel 4.23 van het BBL (Overklauterbaarheid) mogen onderdelen of installaties die aan of naast een afscheiding zijn geplaatst geen opstapmogelijkheden bieden tussen 0,2 m en 0,7 m boven een vloer.
- Hekken en leuningen uitvoeren in stripstaal cf. leverancier
Geluidwering
- Uitwendige scheidingsconstructie heeft volgens NEN 5077 een karakteristieke geluidwering van minimaal 20 dB.
Wateropname
- Een scheidingsconstructie van een toiletruimte of badruimte voldoet aan de eisen voor wateropname conform NEN 2778.
Wanden toiletten: wandtegels tot 1.200 mm boven de vloer.
Wanden badkamers: wandtegels minimaal 2.100 mm boven de vloer.
Plafonds: waterbestendig gips systeemplafond.
Ventilatievoorziening
- Ventilatie van verblijfsgebieden, toiletruimten en badruimten volgens NEN 1087. Bij toepassing van balansventilatie is zowel de aan- als afvoer mechanisch.
Daglichtberekening
- Daglichttoetreding en uitzicht zijn berekend volgens NEN 2057.
Wering van ratten en muizen
- Uitwendige scheidingsconstructie bevat geen openingen groter dan 0,01 m, met uitzondering van ramen, deuren en roosters, conform artikel 4.144 (openingen) van het BBL.
Verblijfsgebied
- Een verblijfsgebied heeft minimaal een oppervlakte van 18 m², waarvan ten minste één verblijfsruimte minimaal 11 m² groot en 3 meter breed is.
- Minimaal 55% van de gebruiksoppervlakte (GO) is verblijfsgebied.
Thermische isolatie / Energiezuinigheid
- Thermische isolatie voldoet aan de volgende minimale Rc-waarden:
Vloer: 3,7 m².K/W
Gevel: 4,7 m².K/W
Dak: 6,3 m².K/W
Bij verbouw, indien geen sprake van ingrijpende renovatie:
Vloer: 2,5 m².K/W
Gevel: 1,3 m².K/W
Dak: 2,0 m².K/W
Hemelwaterafvoer
- Capaciteit en voorzieningen voor hemelwaterafvoer volgens NEN 3215 en NTR 3216.
Riolering
- Afvoer van afvalwater en fecaliën is aangesloten op het openbare riool en voldoet aan NEN 3215.
Waterinstallatie
- Installaties voor drinkwater zijn ontworpen en aangebracht conform NEN 1006.
Elektrische installatie
- Elektrische installaties zijn aangebracht conform NEN 1010.
Meterruimte
- Meterruimtes voldoen aan de eisen conform NEN 2768 en de voorschriften van plaatselijke nutsbedrijven.
Verbrandingslucht
- Toevoer van verbrandingslucht en afvoer van rookgassen zijn uitgevoerd conform NEN 2757.

DIVERSEN
Afmetingen en toegankelijkheid
- Toegang tot een ruimte heeft een vrije doorgang van minimaal 0,85 meter breed en 2,3 meter hoog.
- Drempelhoogte in toegankelijkheidssectoren is maximaal 0,02 meter.
Inbraakveiligheid
- Deuren, ramen en kozijnen voldoen aan weerstandsklasse 2 volgens NEN 5096.
Brievenbussen
- Postkasten dienen te voldoen aan de Regeling brievenbussen BES, met minimaal de volgende afmetingen: 35 cm lengte, 25 cm breedte, en 10 cm hoogte.
Lift
- Conform artikel 4.184 (toegankelijkheidssector: aanwezigheid) Bbl heeft een woongebouw een gemeenschappelijke toegankelijkheidssector als de vloer van een verblijfsgebied in het woongebouw hoger ligt dan 12,5 m boven het meetniveau.
- conform artikel 4.190 (lift: afmetingen en loopafstand) Bbl moet een lift aanwezig zijn die aan de volgende eisen voldoet: de kooi van een lift woongebouw met meer dan zes woonfuncties heeft een vloeroppervlakte van ten minste 1,05 m x 2,05 m.
Zelfsluitende deur
- Conform artikel 4.239 (voorkomen van veel voorkomende criminaliteit in een woongebouw) Bbl heeft de toegang van een woongebouw een zelfsluitende deur die van buitenaf niet zonder sleutel kan worden geopend.
- Conform artikel 4.239 (voorkomen van veel voorkomende criminaliteit in een woongebouw) Bbl heeft de hoofdtoegang van een woongebouw:
a. aan de buitenkant een voorziening waarmee een signaal kan worden gegeven dat in een niet-gemeenschappelijk verblijfsgebied van een op die toegang aangewezen woonfunctie waarneembaar is;
b. een spreekinstallatie die vanuit ten minste een niet-gemeenschappelijke ruimte van een op die toegang aangewezen woonfunctie kan worden bediend; en
c. kan vanuit ten minste een niet-gemeenschappelijke ruimte van een op die toegang aangewezen woonfunctie worden geopend.
Kabelsysteem
- Kabelsysteem plaatsen conform normen uit NEN-EN 795 (norm voor ankerpunten en lijnsystemen)

GELUID:

- Een woongebouw heeft gemeenschappelijke verkeersruimte een geluidsabsorptie, waarmee geluidhinder door galm wordt beperkt, conform de eisen uit § 4.3.3 Beperking van galm Bbl.
- Installaties (zoals een warmtepomp, mechanische ventilatie unit, etc) hebben geen hogere geluidsbelasting dan is toegestaan conform de eisen uit § 4.3.2 Bescherming tegen geluid van bouwwerkinstallaties van het Besluit bouwwerken leefomgeving.
- Geluidwerende maatregelen uitvoeren cf. rapport Bescherming tegen geluid van buiten door HBA. Of voorzieningen treffen waardoor voldaan wordt aan de maximale geluidsbelasting.

SYMBOLEN:

- WM — opstelplaats wasmachine
- Droger — opstelplaats wasdroger
- Vloerverwarming verdeler
- S — MV-unit
- wp — Binnen unit warmtepomp
- mk — Meterkast
- CVZ — CVZ kast Stedin
- zelfsluitende deur die van buitenaf niet zonder sleutel kan worden geopend
- wp — Buitenunit warmtepomp

maatvoering in het werk te controleren

VD2025-083	RAADHUISPLEIN, OOSTBURG - 4501BG	LAYOUTNAAM	2E VERDIEPING	SCHAAL	1:100	DATUM	21-07-2025
09		STATUS	OMGEVINGSVERGUNNING	FORMAAT	A2	REVISIE	3
		MODELLEUR	5.1.2e			DATUM REVISIE	12-01-2026

visional
info@visionaldesign.nl - (+5.1.2e - www.visional.nl

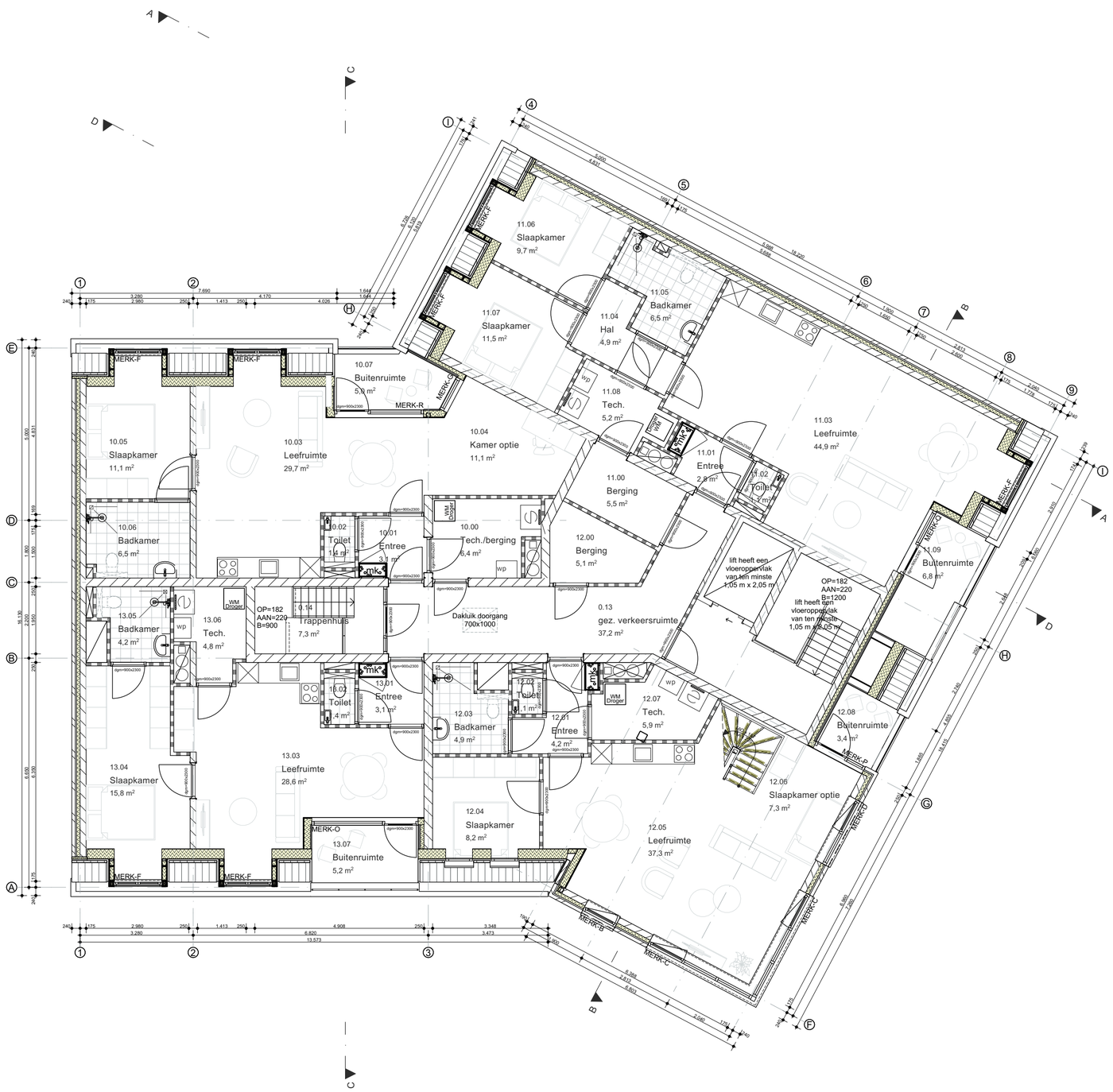

NIEUW - 3E VERDIEPING

RENVOOI:

Constructie
- Plaats en afmeting van alle constructieve onderdelen conform opgave constructeur.
Vloerafscheidingen
- Vide- en traphekken uitvoeren conform hoofdstuk 4.2.3 van het BBL. Balustrade hoogtes minimaal 1m. Bij vloeren hoger dan 13m balustrade minimaal 1,2m hoog.
- conform artikel 4.28 van het BBL heeft een trap een leuning waarvan de bovenkant van de leuning, gemeten boven de voorkant van tredevlak van de trap, een hoogte van ten minste 0,8m en ten hoogste 1m.
- conform artikel 4.22 uit het bbl heeft een afscheiding als bedoeld in artikel 4.20 geen openingen waardoor een bol kan passeren met een doorsnede groter dan de in tabel 4.19 aangegeven diameter van 0,2m.
- Conform artikel 4.23 van het BBL (Overklauterbaarheid) mogen onderdelen of installaties die aan of naast een afscheiding zijn geplaatst geen opstapmogelijkheden bieden tussen 0,2 m en 0,7 m boven een vloer.
- Hekken en leuningen uitvoeren in stripstaal cf. leverancier
Geluidwering
- Uitwendige scheidingsconstructie heeft volgens NEN 5077 een karakteristieke geluidwering van minimaal 20 dB.
Wateropname
- Een scheidingsconstructie van een toiletruimte of badruimte voldoet aan de eisen voor wateropname conform NEN 2778.
Wanden toiletten: wandtegels tot 1.200 mm boven de vloer.
Wanden badkamers: wandtegels minimaal 2.100 mm boven de vloer.
Plafonds: waterbestendig gips systeemplafond.
Ventilatievoorziening
- Ventilatie van verblijfsgebieden, toiletruimten en badruimten volgens NEN 1087. Bij toepassing van balansventilatie is zowel de aan- als afvoer mechanisch.
Daglichtberekening
- Daglichttoetreding en uitzicht zijn berekend volgens NEN 2057.
Wering van ratten en muizen
- Uitwendige scheidingsconstructie bevat geen openingen groter dan 0,01 m, met uitzondering van ramen, deuren en roosters, conform artikel 4.144 (openingen) van het BBL.
Verblijfsgebied
- Een verblijfsgebied heeft minimaal een oppervlakte van 18 m², waarvan ten minste één verblijfsruimte minimaal 11 m² groot en 3 meter breed is.
- Minimaal 55% van de gebruiksoppervlakte (GO) is verblijfsgebied.
Thermische isolatie / Energiezuinigheid
- Thermische isolatie voldoet aan de volgende minimale Rc-waarden:
Vloer: 3,7 m².K/W
Gevel: 4,7 m².K/W
Dak: 6,3 m².K/W
Bij verbouw, indien geen sprake van ingrijpende renovatie:
Vloer: 2,5 m².K/W
Gevel: 1,3 m².K/W
Dak: 2,0 m².K/W
Hemelwaterafvoer
- Capaciteit en voorzieningen voor hemelwaterafvoer volgens NEN 3215 en NTR 3216.
Riolering
- Afvoer van afvalwater en fecaliën is aangesloten op het openbare riool en voldoet aan NEN 3215.
Waterinstallatie
- Installaties voor drinkwater zijn ontworpen en aangebracht conform NEN 1006.
Elektrische installatie
- Elektrische installaties zijn aangebracht conform NEN 1010.
Meterruimte
- Meterruimtes voldoen aan de eisen conform NEN 2768 en de voorschriften van plaatselijke nutsbedrijven.
Verbrandingslucht
- Toevoer van verbrandingslucht en afvoer van rookgassen zijn uitgevoerd conform NEN 2757.

DIVERSEN

Afmetingen en toegankelijkheid
- Toegang tot een ruimte heeft een vrije doorgang van minimaal 0,85 meter breed en 2,3 meter hoog.
- Drempelhoogte in toegankelijkheidssectoren is maximaal 0,02 meter.
Inbraakveiligheid
- Deuren, ramen en kozijnen voldoen aan weerstandsklasse 2 volgens NEN 5096.
Brievenbussen
- Postkasten dienen te voldoen aan de Regeling brievenbussen BES, met minimaal de volgende afmetingen: 35 cm lengte, 25 cm breedte, en 10 cm hoogte.
Lift
- Conform artikel 4.184 (toegankelijkheidssector: aanwezigheid) Bbl heeft een woongebouw een gemeenschappelijke toegankelijkheidssector als de vloer van een verblijfsgebied in het woongebouw hoger ligt dan 12,5 m boven het meetniveau.
- conform artikel 4.190 (lift: afmetingen en loopafstand) Bbl moet een lift aanwezig zijn die aan de volgende eisen voldoet: de kooi van een lift woongebouw met meer dan zes woonfuncties heeft een vloeroppervlakte van ten minste 1,05 m x 2,05 m.
Zelfsluitende deur
- Conform artikel 4.239 (voorkomen van veel voorkomende criminaliteit in een woongebouw) Bbl heeft de toegang van een woongebouw een zelfsluitende deur die van buitenaf niet zonder sleutel kan worden geopend.
- Conform artikel 4.239 (voorkomen van veel voorkomende criminaliteit in een woongebouw) Bbl heeft de hoofdtoegang van een woongebouw:
a. aan de buitenkant een voorziening waarmee een signaal kan worden gegeven dat in een niet-gemeenschappelijk verblijfsgebied van een op die toegang aangewezen woonfunctie waarneembaar is;
b. een spreekinstallatie die vanuit ten minste een niet-gemeenschappelijke ruimte van een op die toegang aangewezen woonfunctie kan worden bediend; en
c. kan vanuit ten minste een niet-gemeenschappelijke ruimte van een op die toegang aangewezen woonfunctie worden geopend.
Kabelsysteem
- Kabelsysteem plaatsen conform normen uit NEN-EN 795 (norm voor ankerpunten en lijnsystemen)

GELUID:

- Een woongebouw heeft gemeenschappelijke verkeersruimte een geluidsabsorptie, waarmee geluidhinder door galm wordt beperkt, conform de eisen uit § 4.3.3 Beperking van galm Bbl.
- Installaties (zoals een warmtepomp, mechanische ventilatie unit, etc) hebben geen hogere geluidsbelasting dan is toegestaan conform de eisen uit § 4.3.2 Bescherming tegen geluid van bouwwerkinstallaties van het Besluit bouwwerken leefomgeving.
- Geluidwerende maatregelen uitvoeren cf. rapport Bescherming tegen geluid van buiten door HBA. Of voorzieningen treffen waardoor voldaan wordt aan de maximale geluidsbelasting.

SYMBOLEN:

- WM — opstelplaats wasmachine
- Droger — opstelplaats wasdroger
- Vloerverwarming verdeler
- S — MV-unit
- wp — Binnen unit warmtepomp
- mk — Meterkast
- CVZ — CVZ kast Stedin
- zelfsluitende deur die van buitenaf niet zonder sleutel kan worden geopend
- WP — Buitenunit warmtepomp

maatvoering in het werk te controleren

VD2025-083	RAADHUISPLEIN, OOSTBURG - 4501BG	LAYOUTNAAM	3E VERDIEPING	SCHAAL	1:100	DATUM	21-07-2025
10		STATUS	OMGEVINGSVERGUNNING	FORMAAT	A2	REVISIE	3
		MODELLEUR	5.1.2e			DATUM REVISIE	12-01-2026

visional
info@visionaldesign.nl - (+5.1.2e - www.visional.nl

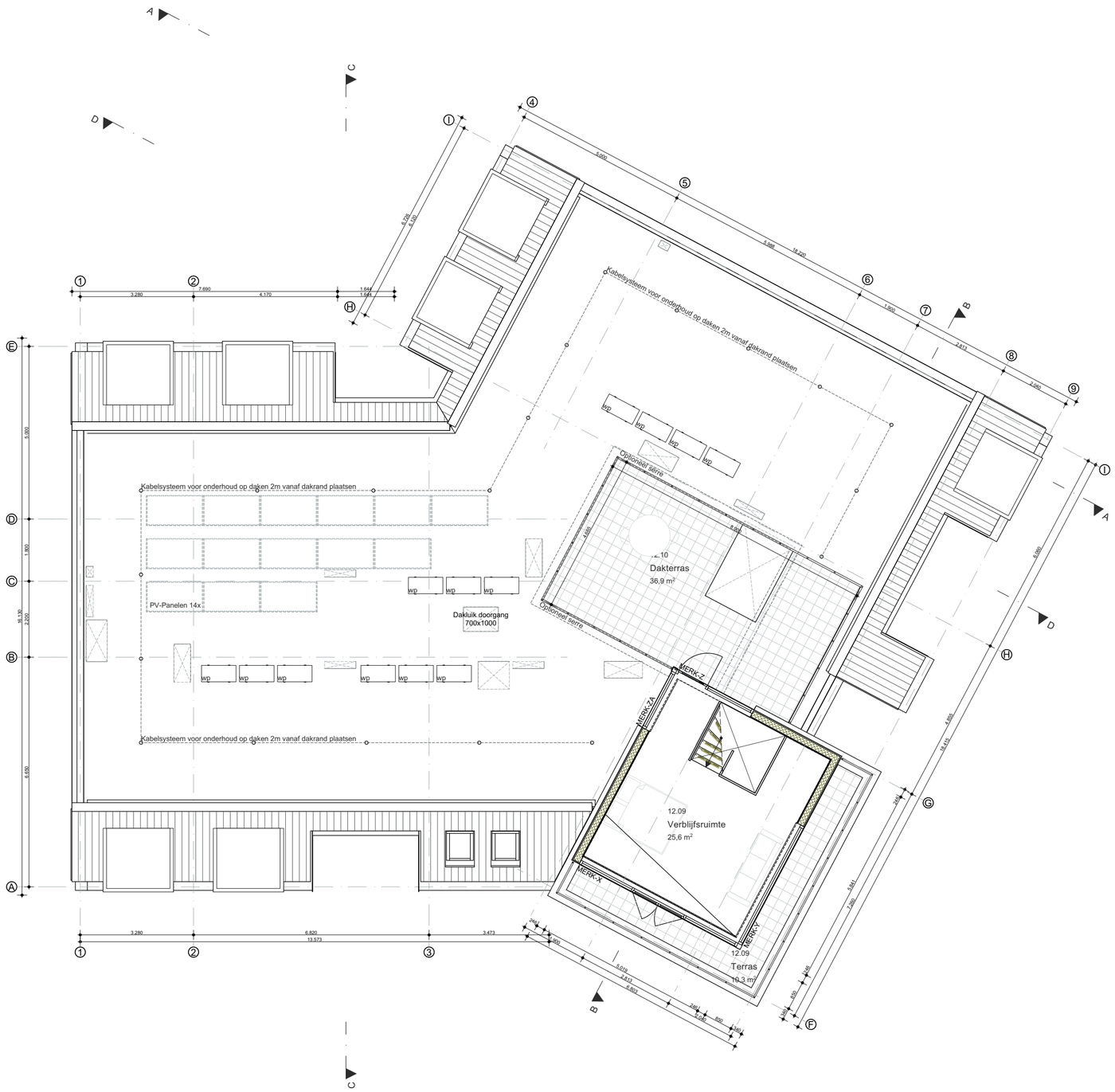

NIEUW - 4E VERDIEPING

RENVOOI:

Constructie
- Plaats en afmeting van alle constructieve onderdelen conform opgave constructeur.
Vloerafscheidingen
- Vide- en traphekken uitvoeren conform hoofdstuk 4.2.3 van het BBL. Balustrade hoogtes minimaal 1m. Bij vloeren hoger dan 13m balustrade minimaal 1,2m hoog.
- conform artikel 4.28 van het BBL heeft een trap een leuning waarvan de bovenkant van de leuning, gemeten boven de voorkant van tredevlak van de trap, een hoogte van ten minste 0,8m en ten hoogste 1m.
- conform artikel 4.22 uit het bbl heeft een afscheiding als bedoeld in artikel 4.20 geen openingen waardoor een bol kan passeren met een doorsnede groter dan de in tabel 4.19 aangegeven diameter van 0,2m.
- Conform artikel 4.23 van het BBL (Overklauterbaarheid) mogen onderdelen of installaties die aan of naast een afscheiding zijn geplaatst geen opstapmogelijkheden bieden tussen 0,2 m en 0,7 m boven een vloer.
- Hekken en leuningen uitvoeren in stripstaal cf. leverancier
Geluidwering
- Uitwendige scheidingsconstructie heeft volgens NEN 5077 een karakteristieke geluidwering van minimaal 20 dB.
Wateropname
- Een scheidingsconstructie van een toiletruimte of badruimte voldoet aan de eisen voor wateropname conform NEN 2778.
Wanden toiletten: wandtegels tot 1.200 mm boven de vloer.
Wanden badkamers: wandtegels minimaal 2.100 mm boven de vloer.
Plafonds: waterbestendig gips systeemplafond.
Ventilatievoorziening
- Ventilatie van verblijfsgebieden, toiletruimten en badruimten volgens NEN 1087. Bij toepassing van balansventilatie is zowel de aan- als afvoer mechanisch.
Daglichtberekening
- Daglichttoetreding en uitzicht zijn berekend volgens NEN 2057.
Wering van ratten en muizen
- Uitwendige scheidingsconstructie bevat geen openingen groter dan 0,01 m, met uitzondering van ramen, deuren en roosters, conform artikel 4.144 (openingen) van het BBL.
Verblijfsgebied
- Een verblijfsgebied heeft minimaal een oppervlakte van 18 m², waarvan ten minste één verblijfsruimte minimaal 11 m² groot en 3 meter breed is.
- Minimaal 55% van de gebruiksoppervlakte (GO) is verblijfsgebied.
Thermische isolatie / Energiezuinigheid
- Thermische isolatie voldoet aan de volgende minimale Rc-waarden:
Vloer: 3,7 m².K/W
Gevel: 4,7 m².K/W
Dak: 6,3 m².K/W
Bij verbouw, indien geen sprake van ingrijpende renovatie:
Vloer: 2,5 m².K/W
Gevel: 1,3 m².K/W
Dak: 2,0 m².K/W
Hemelwaterafvoer
- Capaciteit en voorzieningen voor hemelwaterafvoer volgens NEN 3215 en NTR 3216.
Riolering
- Afvoer van afvalwater en fecaliën is aangesloten op het openbare riool en voldoet aan NEN 3215.
Waterinstallatie
- Installaties voor drinkwater zijn ontworpen en aangebracht conform NEN 1006.
Elektrische installatie
- Elektrische installaties zijn aangebracht conform NEN 1010.
Meterruimte
- Meterruimtes voldoen aan de eisen conform NEN 2768 en de voorschriften van plaatselijke nutsbedrijven.
Verbrandingslucht
- Toevoer van verbrandingslucht en afvoer van rookgassen zijn uitgevoerd conform NEN 2757.

DIVERSEN
Afmetingen en toegankelijkheid
- Toegang tot een ruimte heeft een vrije doorgang van minimaal 0,85 meter breed en 2,3 meter hoog.
- Drempelhoogte in toegankelijkheidssectoren is maximaal 0,02 meter.
Inbraakveiligheid
- Deuren, ramen en kozijnen voldoen aan weerstandsklasse 2 volgens NEN 5096.
Brievenbussen
- Postkasten dienen te voldoen aan de Regeling brievenbussen BES, met minimaal de volgende afmetingen: 35 cm lengte, 25 cm breedte, en 10 cm hoogte.
Lift
- Conform artikel 4.184 (toegankelijkheidssector: aanwezigheid) Bbl heeft een woongebouw een gemeenschappelijke toegankelijkheidssector als de vloer van een verblijfsgebied in het woongebouw hoger ligt dan 12,5 m boven het meetniveau.
- conform artikel 4.190 (lift: afmetingen en loopafstand) Bbl moet een lift aanwezig zijn die aan de volgende eisen voldoet: de kooi van een lift woongebouw met meer dan zes woonfuncties heeft een vloeroppervlakte van ten minste 1,05 m x 2,05 m.
Zelfsluitende deur
- Conform artikel 4.239 (voorkomen van veel voorkomende criminaliteit in een woongebouw) Bbl heeft de toegang van een woongebouw een zelfsluitende deur die van buitenaf niet zonder sleutel kan worden geopend.
- Conform artikel 4.239 (voorkomen van veel voorkomende criminaliteit in een woongebouw) Bbl heeft de hoofdtoegang van een woongebouw:
a. aan de buitenkant een voorziening waarmee een signaal kan worden gegeven dat in een niet-gemeenschappelijk verblijfsgebied van een op die toegang aangewezen woonfunctie waarneembaar is;
b. een spreekinstallatie die vanuit ten minste een niet-gemeenschappelijke ruimte van een op die toegang aangewezen woonfunctie kan worden bediend; en
c. kan vanuit ten minste een niet-gemeenschappelijke ruimte van een op die toegang aangewezen woonfunctie worden geopend.
Kabelsysteem
- Kabelsysteem plaatsen conform normen uit NEN-EN 795 (norm voor ankerpunten en lijnsystemen)

GELUID:

- Een woongebouw heeft gemeenschappelijke verkeersruimte een geluidsabsorptie, waarmee geluidhinder door galm wordt beperkt, conform de eisen uit § 4.3.3 Beperking van galm Bbl.
- Installaties (zoals een warmtepomp, mechanische ventilatie unit, etc) hebben geen hogere geluidsbelasting dan is toegestaan conform de eisen uit § 4.3.2 Bescherming tegen geluid van bouwwerkinstallaties van het Besluit bouwwerken leefomgeving.
- Geluidwerende maatregelen uitvoeren cf. rapport Bescherming tegen geluid van buiten door HBA. Of voorzieningen treffen waardoor voldaan wordt aan de maximale geluidsbelasting.

SYMBOLEN:

- WM — opstelplaats wasmachine
- Droger — opstelplaats wasdroger
- Vloerverwarming verdeler
- MV-unit
- wp — Binnen unit warmtepomp
- mk — Meterkast
- CVZ — CVZ kast Stedin
- zelfsluitende deur die van buitenaf niet zonder sleutel kan worden geopend
- wp — Buitenunit warmtepomp

maatvoering in het werk te controleren

VD2025-083	RAADHUISPLEIN, OOSTBURG - 4501BG	LAYOUTNAAM	4E VERDIEPING	SCHAAL	1:100	DATUM	21-07-2025	visional
11		STATUS	OMGEVINGSVERGUNNING	FORMAAT	A2	REVISIE	3	info@visionaldesign.nl - (+[redacted] - www.visional.nl
		MODELLEUR	[redacted]			DATUM REVISIE	12-01-2026	

NIEUW - GEVEL RAADHUISPLEIN - 1:100

NIEUW - GEVEL RAADHUISPLEIN - 1:100

maatvoering in het werk te controleren

VD2025-083	RAADHUISPLEIN, OOSTBURG - 4501BG	LAYOUTNAAM	GEVEL RAADHUISPLEIN	SCHAAL	1:100	DATUM	21-07-2025
12		STATUS	OMGEVINGSVERGUNNING	FORMAAT	A2	REVISIE	3
		MODELLEUR	5.1.2e			DATUM REVISIE	12-01-2026

visional
info@visionaldesign.nl - (+5.1.2e - www.visional.nl

NIEUW - GEVEL NIEUWSTRAAT - 1:100

maatvoering in het werk te controleren

VD2025-083	RAADHUISPLEIN, OOSTBURG - 4501BG	LAYOUTNAAM	GEVEL NIEUWSTRAAT	SCHAAL	1:100	DATUM	21-07-2025
13		STATUS	OMGEVINGSVERGUNNING	FORMAAT	A2	REVISIE	3
		MODELLEUR	5.1.2e			DATUM REVISIE	12-01-2026

visional
info@visionaldesign.nl - (+5.1.2e - www.visional.nl

NIEUW - GEVEL BURG. ERASMUSSTRAAT - 1:100

maatvoering in het werk te controleren

VD2025-083	RAADHUISPLEIN, OOSTBURG - 4501BG	LAYOUTNAAM	GEVEL BURG. [redacted]	CHAAL	1:100	DATUM	21-07-2025
14		STATUS	OMGEVINGSVERGUNNING	FORMAAT	A2	REVISIE	3
		MODELLEUR	[redacted]			DATUM REVISIE	12-01-2026

visional
info@visionaldesign.nl - (+[redacted] - www.visional.nl

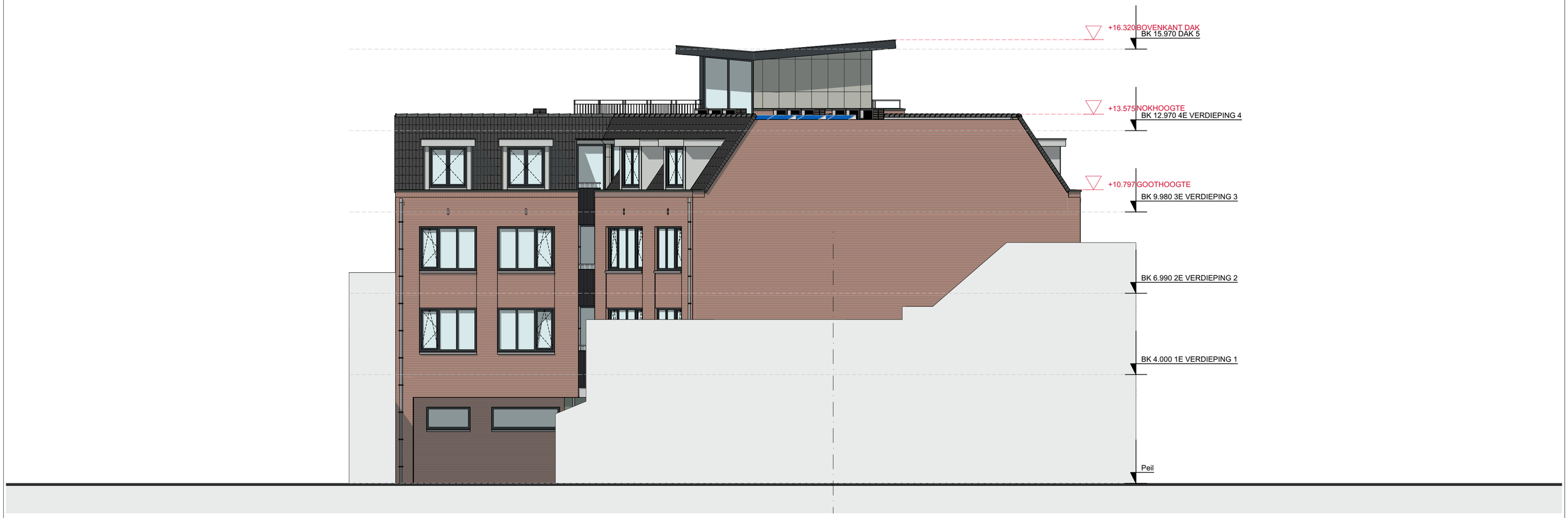

NIEUW - GEVEL BURG. ERASMUSSTRAAT - 1:100

maatvoering in het werk te controleren

VD2025-083	RAADHUISPLEIN, OOSTBURG - 4501BG	LAYOUTNAAM	GEVEL BURG. [redacted]	CHAAL	1:100	DATUM	21-07-2025	visional
15		STATUS	OMGEVINGSVERGUNNING	FORMAAT	A2	REVISIE	3	info@visionaldesign.nl - (+[redacted] - www.visional.nl
		MODELLEUR	[redacted]			DATUM REVISIE	12-01-2026	

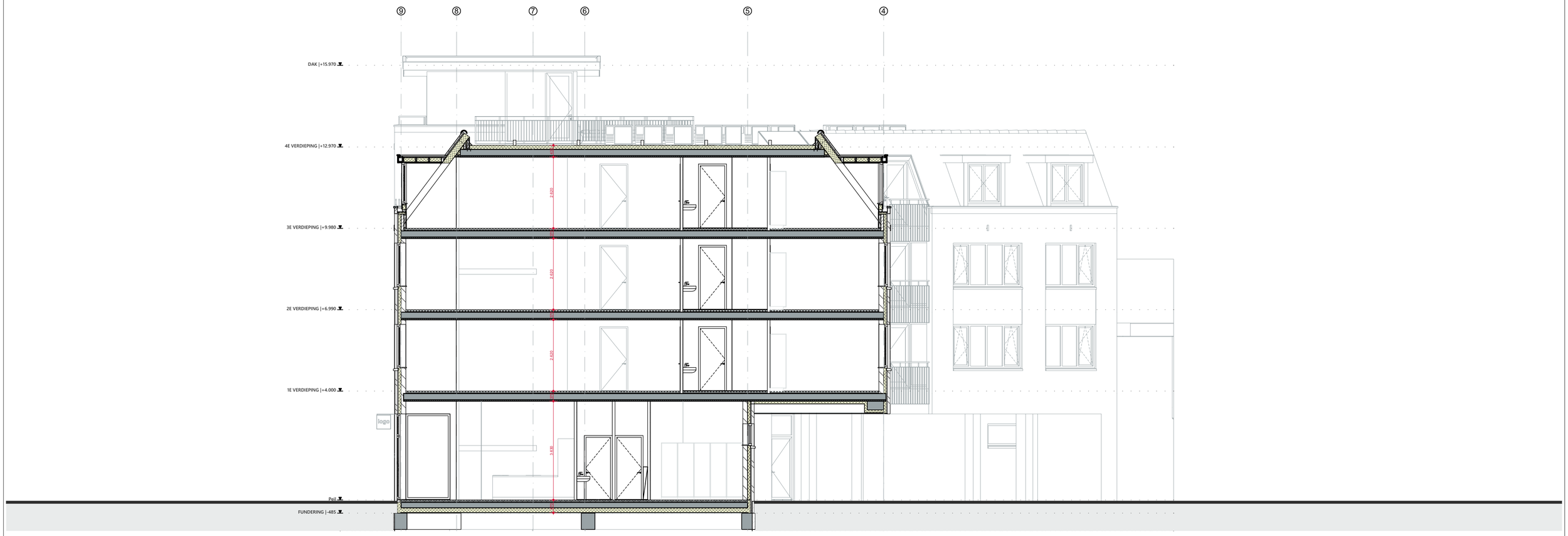

NIEUW - DOORSNEDE A-A - 1:100

maatvoering in het werk te controleren

VD2025-083	RAADHUISPLEIN, OOSTBURG - 4501BG	LAYOUTNAAM	DOORSNEDE A-A	SCHAAL	1:100	DATUM	21-07-2025
16		STATUS	OMGEVINGSVERGUNNING	FORMAAT	A2	REVISIE	3
		MODELLEUR	5.1.2e			DATUM REVISIE	12-01-2026

visional
info@visionaldesign.nl - (+5.1.2e - www.visional.nl

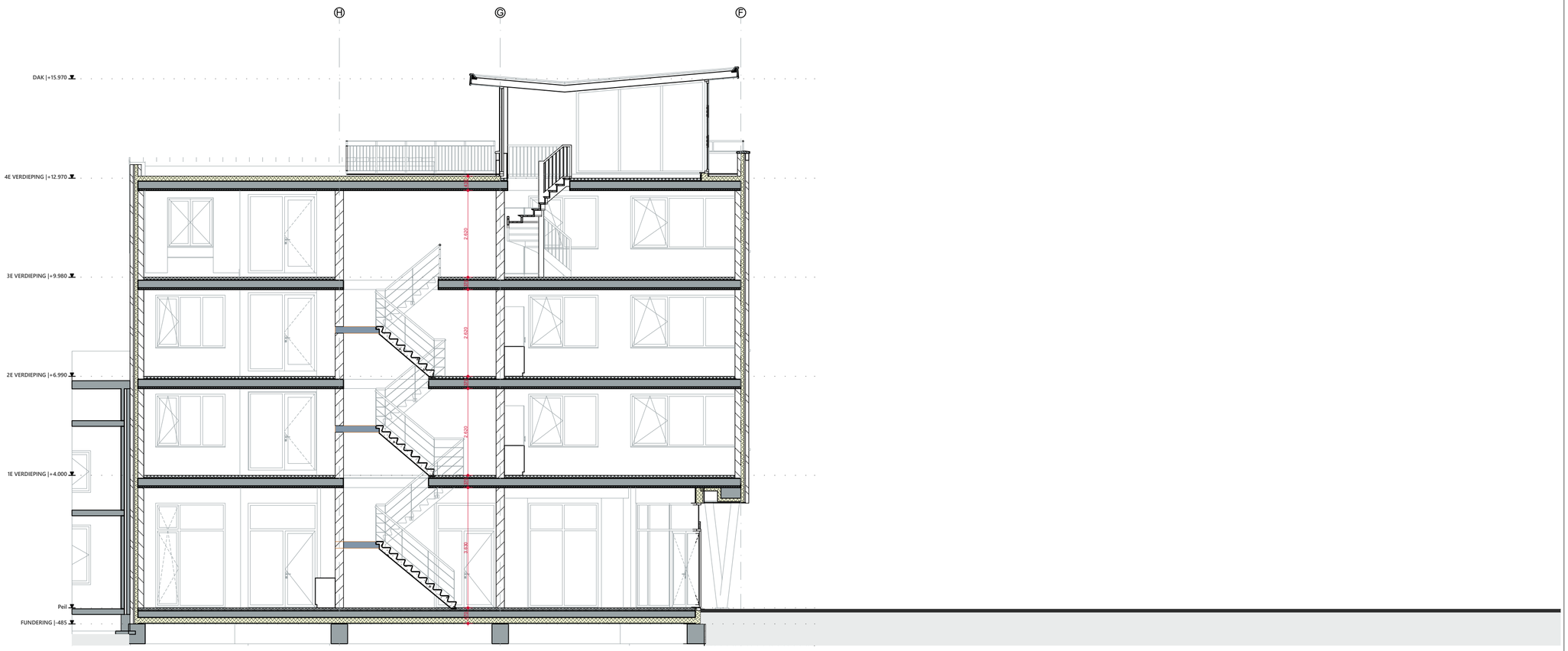

NIEUW - DOORSNEDE B-B - 1:100

maatvoering in het werk te controleren

VD2025-083	RAADHUISPLEIN, OOSTBURG - 4501BG	LAYOUTNAAM	DOORSNEDE B-B	SCHAAL	1:100	DATUM	21-07-2025
17		STATUS	OMGEVINGSVERGUNNING	FORMAAT	A2	REVISIE	3
		MODELLEUR	5.1.2e			DATUM REVISIE	12-01-2026

visional
info@visionaldesign.nl - (+5.1.2e - www.visional.nl

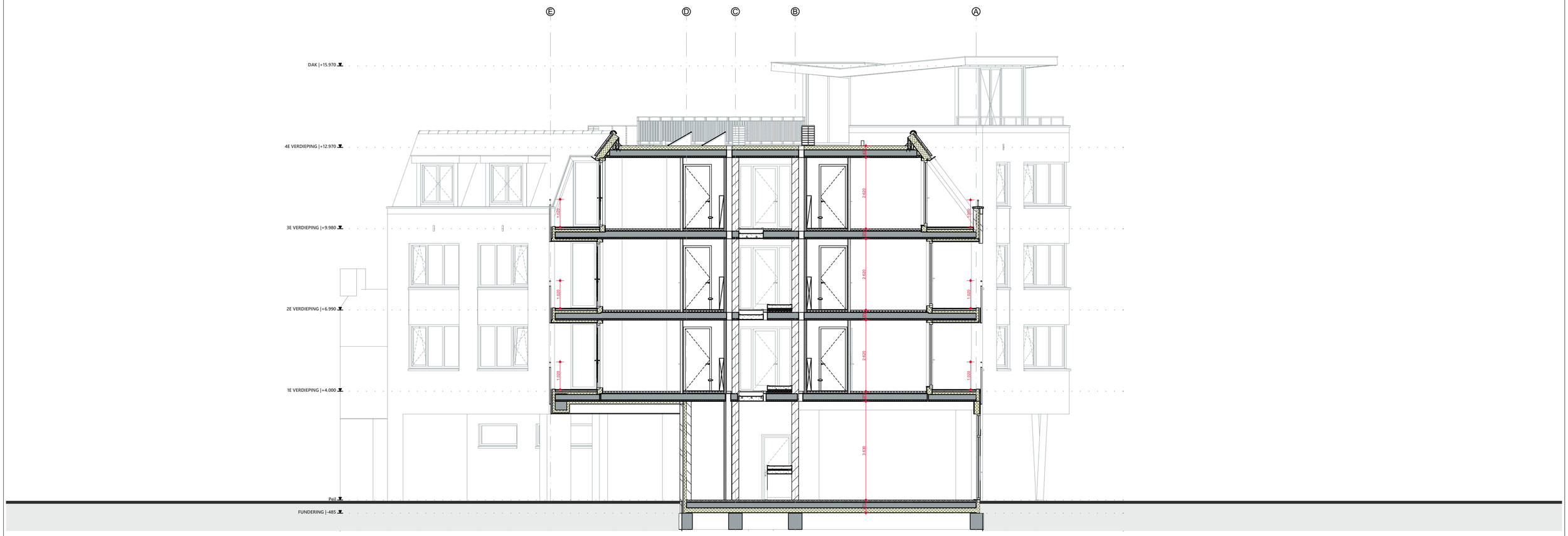

NIEUW - DOORSNEDE C-C - 1:100

maatvoering in het werk te controleren

VD2025-083	RAADHUISPLEIN, OOSTBURG - 4501BG	LAYOUTNAAM	DOORSNEDE C-C	SCHAAL	1:100	DATUM	21-07-2025
18		STATUS	OMGEVINGSVERGUNNING	FORMAAT	A2	REVISIE	3
		MODELLEUR	5.1.2e			DATUM REVISIE	12-01-2026

visional
info@visionaldesign.nl - (+[redacted] - www.visional.nl

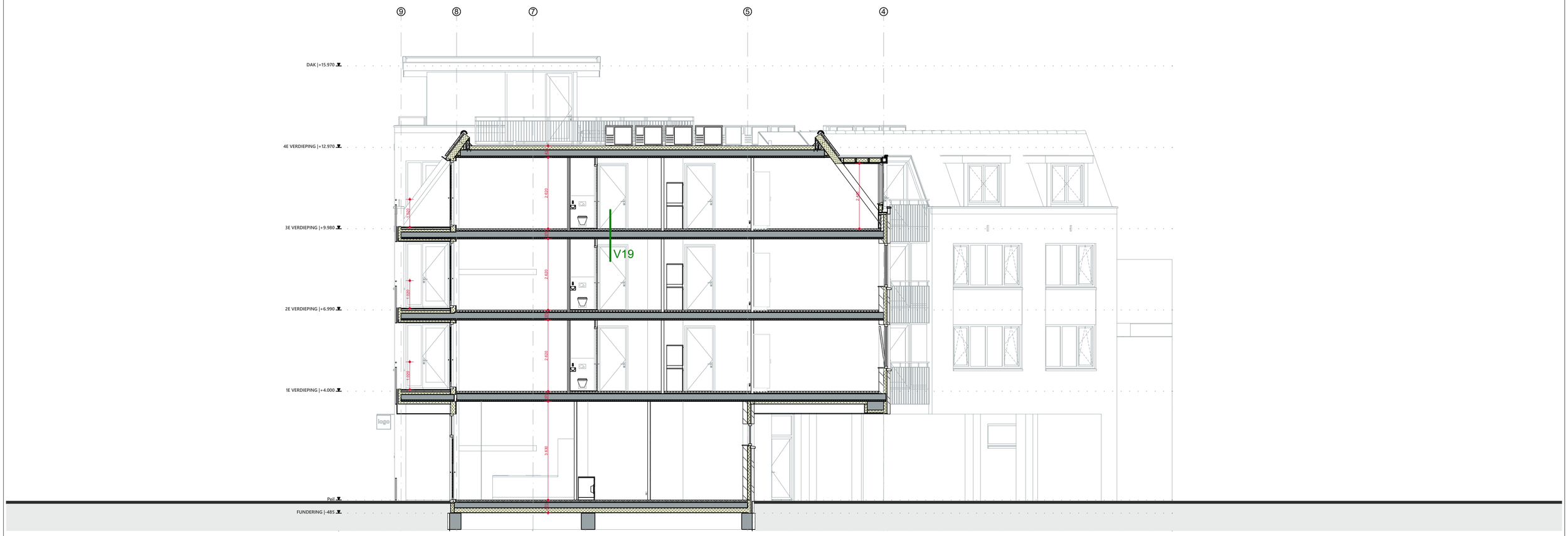

NIEUW - DOORSNEDE D-D - 1:100

maatvoering in het werk te controleren

VD2025-083	RAADHUISPLEIN, OOSTBURG - 4501BG	LAYOUTNAAM	DOORSNEDE D-D	SCHAAL	1:100	DATUM	21-07-2025
19		STATUS	OMGEVINGSVERGUNNING	FORMAAT	A2	REVISIE	3
		MODELLEUR	5.1.2e			DATUM REVISIE	12-01-2026

visional
info@visionaldesign.nl - (+5.1.2e - www.visional.nl

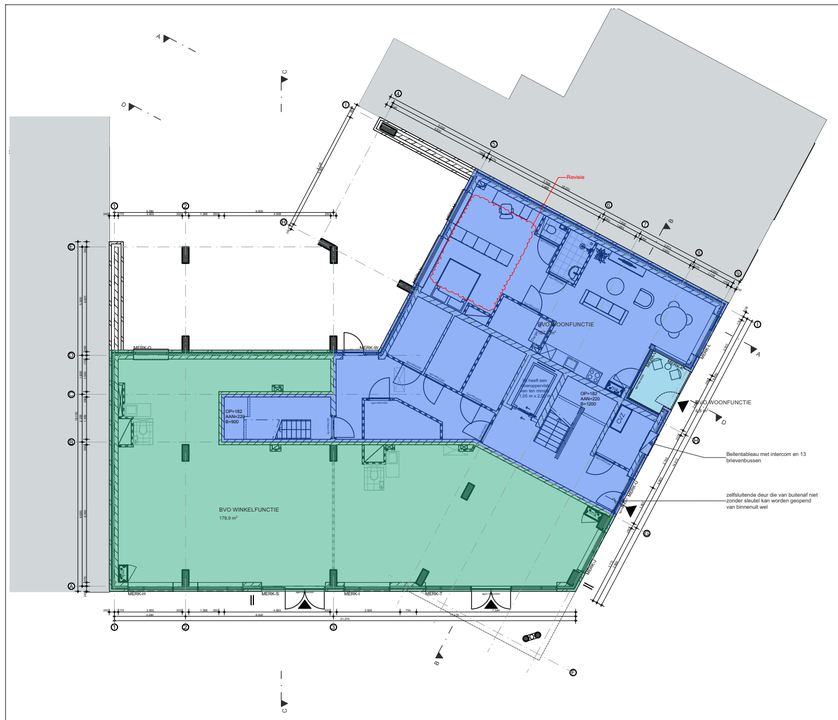

NIEUW - BEGANE GROND BVO

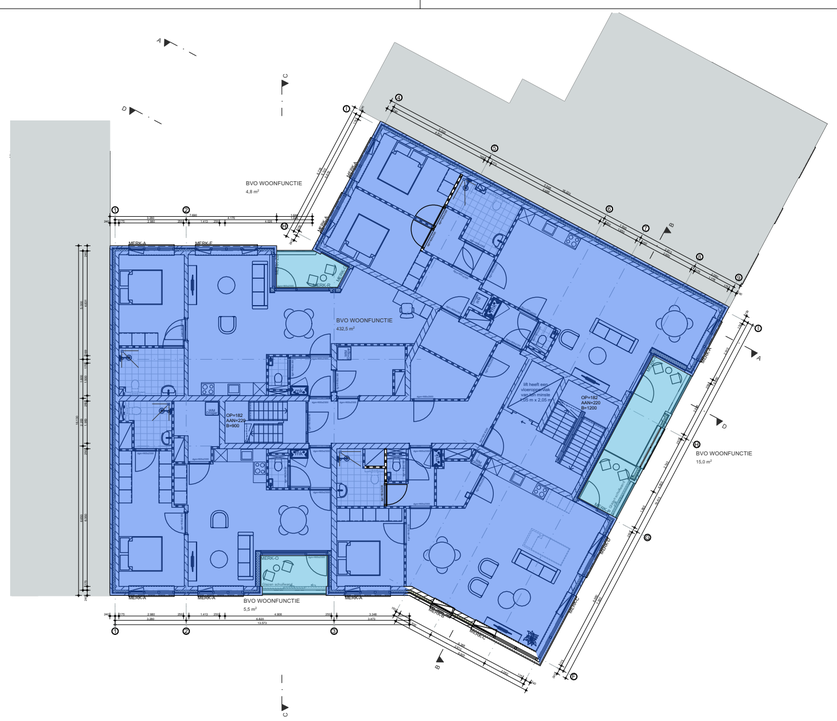

NIEUW - 1E VERDIEPING BVO

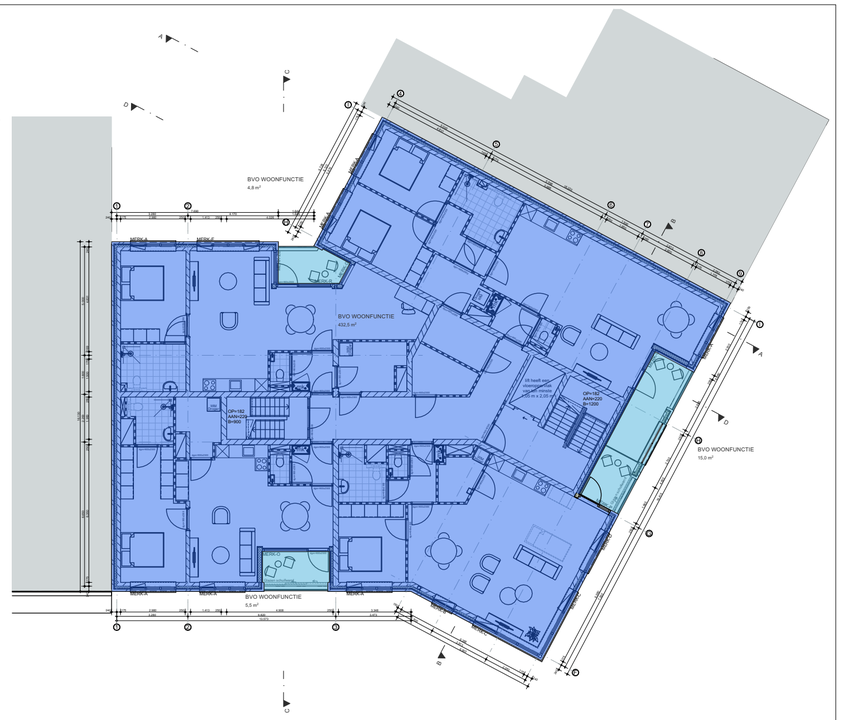

NIEUW - 2E VERDIEPING BVO

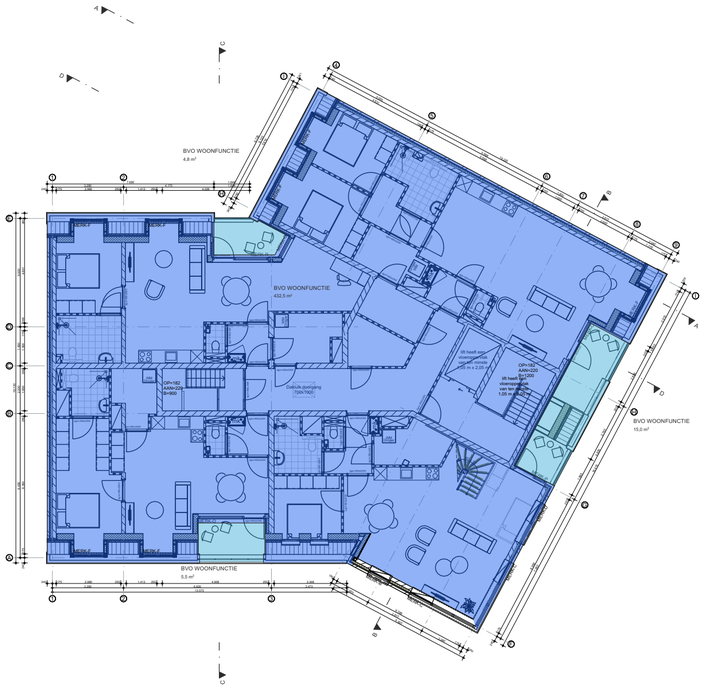

NIEUW - 3E VERDIEPING BVO

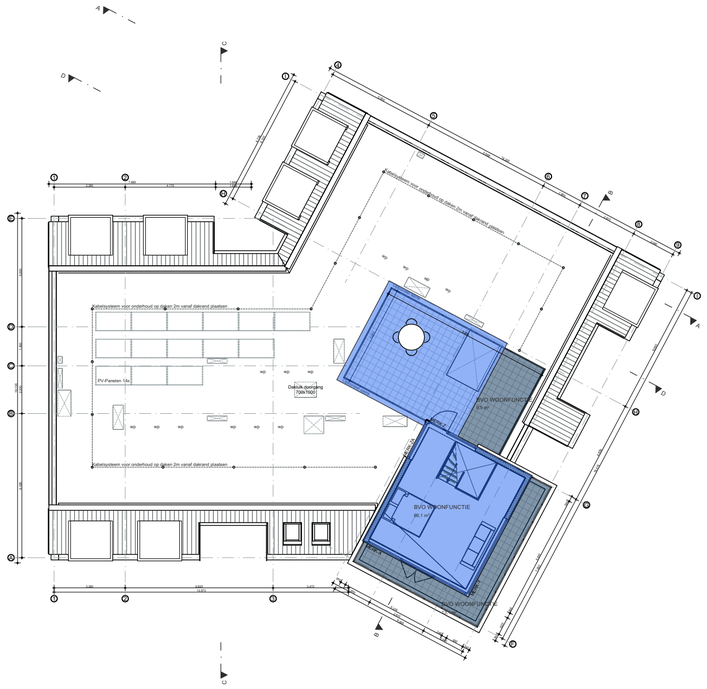

NIEUW - 4E VERDIEPING BVO

BRUTO VLOEROPPERVLAKTE:

	BVO APPARTEMENTEN	1531 m²
	BVO OVERDEKTE BUITENRUIMTE	80,7 m²
	TOTAAL:	**1608,2 m²**
	BVO COMMERCIEEL	**178,9 m²**
	BVO NIET OVERDEKTE BUITENRUIMTE	**22,5 m²**

maatvoering in het werk te controleren

VD2025-083	RAADHUISPLEIN, OOSTBURG - 4501BG	LAYOUTNAAM	PLATTEGRONDEN BVO	SCHAAL	1:200, 1:50	DATUM	21-07-2025
20		STATUS	OMGEVINGSVERGUNNING	FORMAAT	A2	REVISIE	3
		MODELLEUR	5.1.2e			DATUM REVISIE	12-01-2026

visional
info@visionaldesign.nl - (+5.1.2e - www.visional.nl

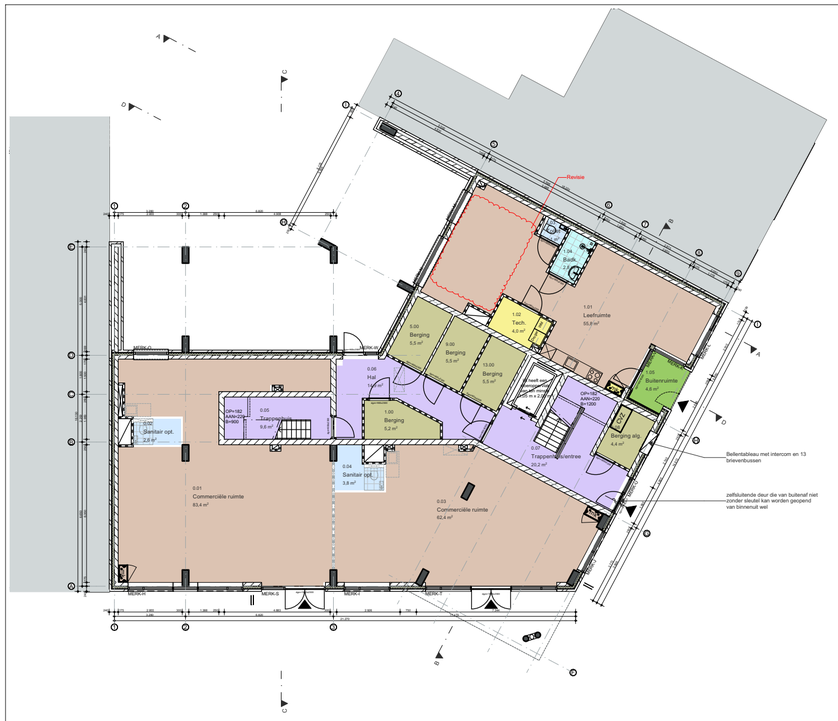

NIEUW - BEGANE GROND FUNCTIES

NIEUW - 1E VERDIEPING FUNCTIES

NIEUW - 2E VERDIEPING FUNCTIES

NIEUW - 3E VERDIEPING FUNCTIES

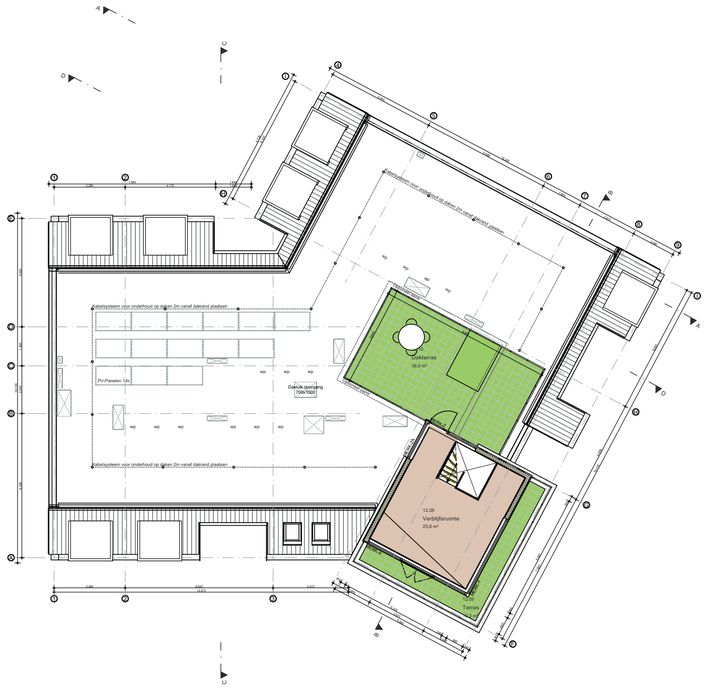

NIEUW - 4E VERDIEPING FUNCTIES

RUIMTEFUNCTIES:

- VERBLIJFSRUIMTE
- BADRUIMTE
- TOILETRUIMTE
- TECHNIEKRUIMTE
- VERKEERSRUIMTE
- BUITENRUIMTE
- FUNCTIERUIMTE

maatvoering in het werk te controleren

VD2025-083	RAADHUISPLEIN, OOSTBURG - 450 5.1.2e	LAYOUTNAAM	OVERZICHT RUIMTEFUNCTIES	SCHAAL	1:200, 1:50	DATUM	21-07-2025
21		STATUS	OMGEVINGSVERGUNNING	FORMAAT	A2	REVISIE	3
		MODELLEUR	5.1.2e			DATUM REVISIE	12-01-2026

visional
info@visionaldesign.nl - (+5.1.2e - www.visional.nl

RIOLERING/ VLOERLEIDINGEN

hwa Ø 80	hemelwaterafvoer
stdl Ø 125	standleiding Ø110
gst Ø 75	gootsteen; Ø75
d Ø 50	douchput; Ø50
b Ø 50	badkuip; Ø50
wc Ø 110	toilet; Ø110
wt Ø 50	wastafel; Ø50
ft Ø 50	fontein; Ø50
wm Ø 50	wasmachine; Ø50
ca Ø 40	condensafvoer; Ø40
cv Ø 50	centrale verwarming; Ø50
	ontspanningsleiding, op dak aansluiten
OS	onstoppings stuk
	inspectieput
	leidingverloop t.b.v. vuilwater
	leidingverloop t.b.v. regenwater (gescheiden syst.)

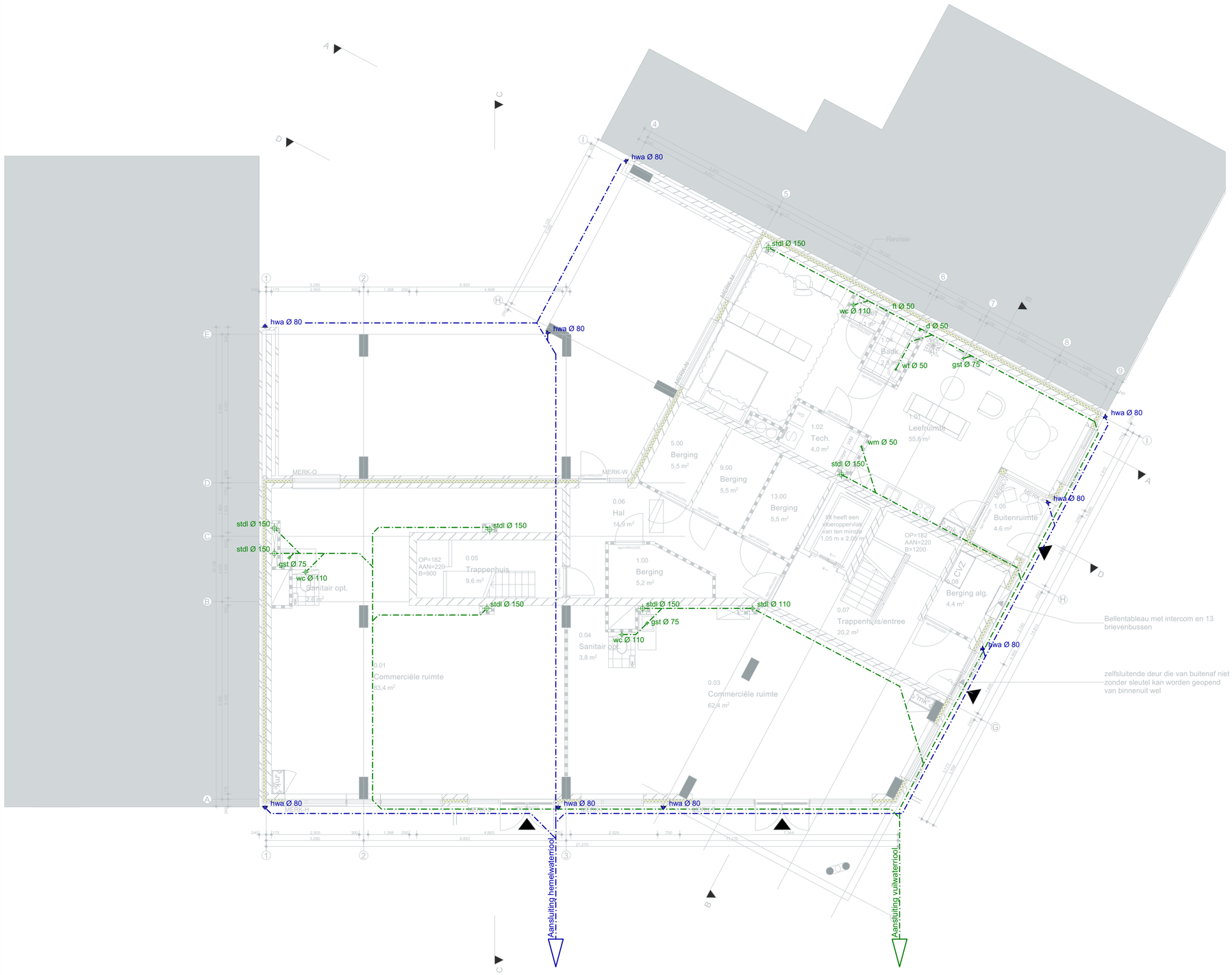

NIEUW - BEGANE GROND RIOLERING

maatvoering in het werk te controleren

VD2025-083	RAADHUISPLEIN, OOSTBURG - 4501BG	LAYOUTNAAM	BEGANE GROND RIOLERING	SCHAAL	1:100, 1:50, 1:50	DATUM	21-07-2025
22		STATUS	OMGEVINGSVERGUNNING	FORMAAT	A2	REVISIE	3
		MODELLEUR	5.1.2e			DATUM REVISIE	12-01-2026

visional
info@visionaldesign.nl - (+5.1.2e - www.visional.nl

RIOLERING/ VLOERLEIDINGEN

hwa Ø 80	hemelwaterafvoer
stdl Ø 125	standleiding Ø110
gst Ø 75	gootsteen; Ø75
d Ø 50	douchput; Ø50
b Ø 50	badkuip; Ø50
wc Ø 110	toilet; Ø110
wt Ø 50	wastafel; Ø50
ft Ø 50	fontein; Ø50
wm Ø 50	wasmachine; Ø50
ca Ø 40	condensafvoer; Ø40
cv Ø 50	centrale verwarming; Ø50
	ontspanningsleiding, op dak aansluiten
OS	onstoppings stuk
	inspectieput
	leidingverloop t.b.v. vuilwater
	leidingverloop t.b.v. regenwater (gescheiden syst.)

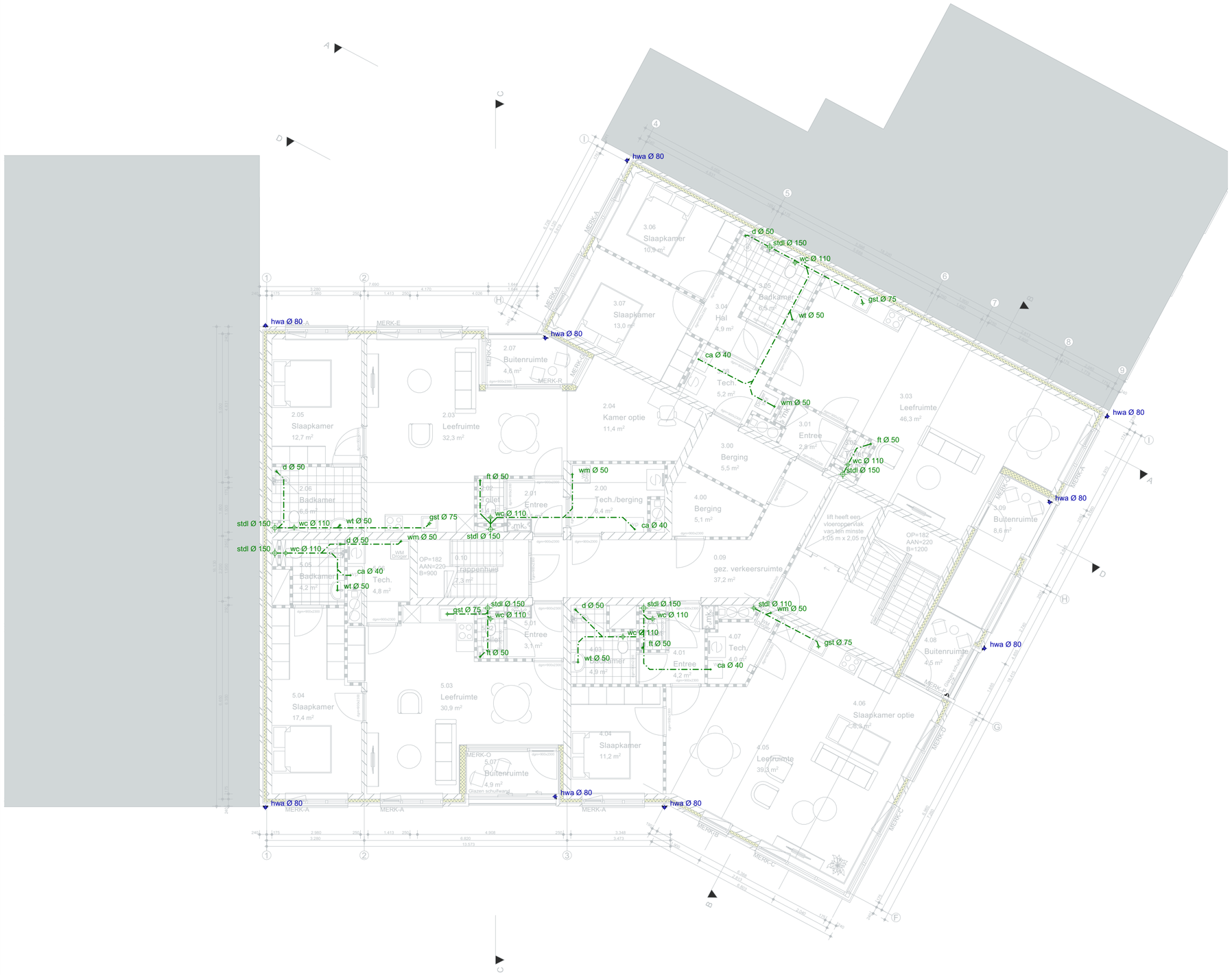

NIEUW - 1E VERDIEPING RIOLERING

maatvoering in het werk te controleren

VD2025-083	RAADHUISPLEIN, OOSTBURG - 4501BG	LAYOUTNAAM	1E VERDIEPING RIOLERING	SCHAAL	1:100, 1:50, 1:50	DATUM	21-07-2025
23		STATUS	OMGEVINGSVERGUNNING	FORMAAT	A2	REVISIE	3
		MODELLEUR	5.1.2e			DATUM REVISIE	12-01-2026

visional
info@visionaldesign.nl - (+[redacted] - www.visional.nl

RIOLERING/ VLOERLEIDINGEN

hwa Ø 80	hemelwaterafvoer
stdl Ø 125	standleiding Ø110
gst Ø 75	gootsteen; Ø75
d Ø 50	douchput; Ø50
b Ø 50	badkuip; Ø50
wc Ø 110	toilet; Ø110
wt Ø 50	wastafel; Ø50
ft Ø 50	fontein; Ø50
wm Ø 50	wasmachine; Ø50
ca Ø 40	condensafvoer; Ø40
cv Ø 50	centrale verwarming; Ø50
	ontspanningsleiding, op dak aansluiten
OS	onstoppings stuk
	inspectieput
	leidingverloop t.b.v. vuilwater
	leidingverloop t.b.v. regenwater (gescheiden syst.)

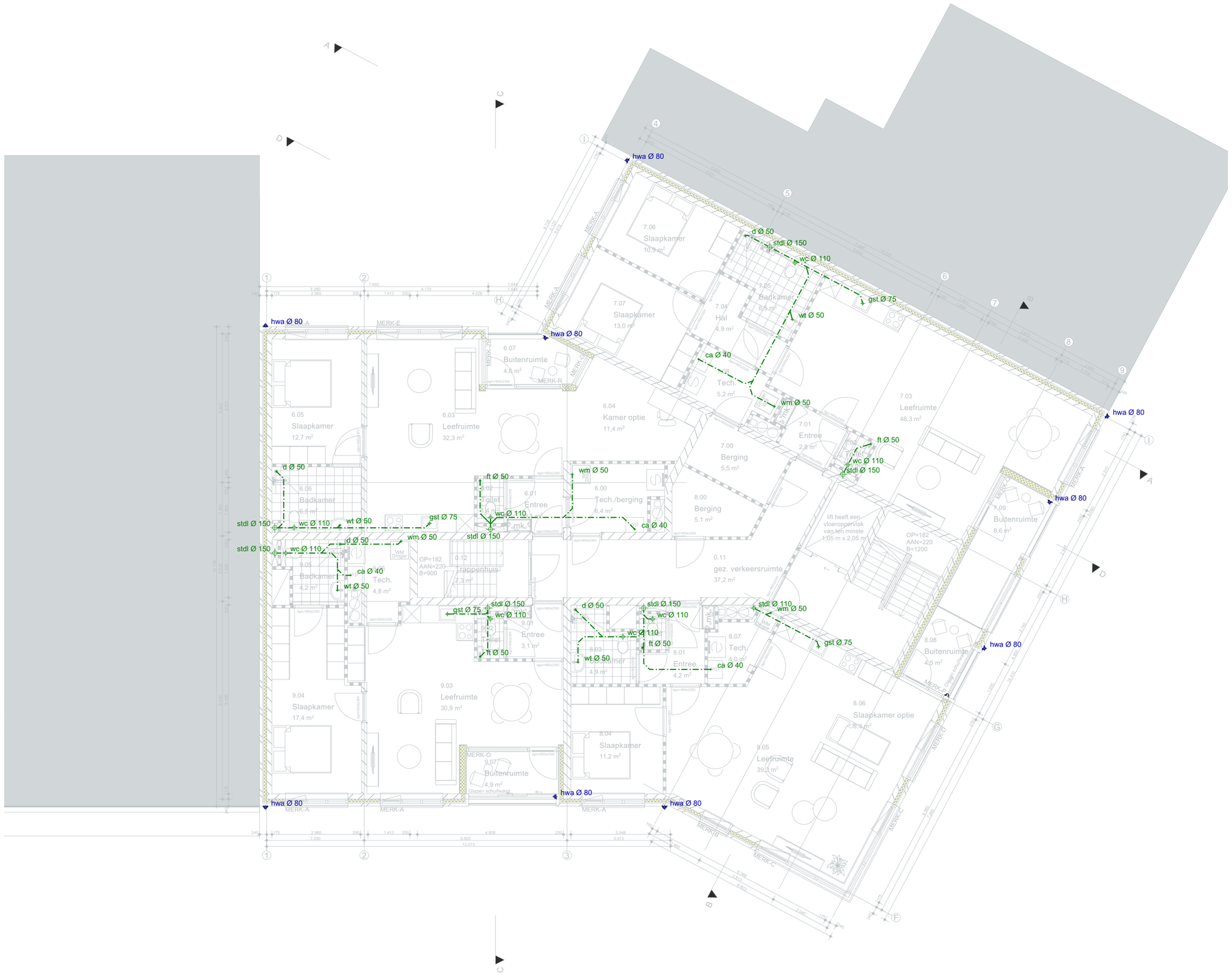

NIEUW - 2E VERDIEPING RIOLERING

maatvoering in het werk te controleren

VD2025-083	RAADHUISPLEIN, OOSTBURG - 4501BG	LAYOUTNAAM	2E VERDIEPING RIOLERING	SCHAAL	1:100, 1:50, 1:50	DATUM	21-07-2025
24		STATUS	OMGEVINGSVERGUNNING	FORMAAT	A2	REVISIE	3
		MODELLEUR	5.1.2e			DATUM REVISIE	12-01-2026

visional
info@visionaldesign.nl - (+[redacted] - www.visional.nl

RIOLERING/ VLOERLEIDINGEN

hwa Ø 80	hemelwaterafvoer
stdl Ø 125	standleiding Ø110
gst Ø 75	gootsteen; Ø75
d Ø 50	douchput; Ø50
b Ø 50	badkuip; Ø50
wc Ø 110	toilet; Ø110
wt Ø 50	wastafel; Ø50
ft Ø 50	fontein; Ø50
wm Ø 50	wasmachine; Ø50
ca Ø 40	condensafvoer; Ø40
cv Ø 50	centrale verwarming; Ø50
	ontspanningsleiding, op dak aansluiten
OS	onstoppings stuk
	inspectieput
	leidingverloop t.b.v. vuilwater
	leidingverloop t.b.v. regenwater (gescheiden syst.)

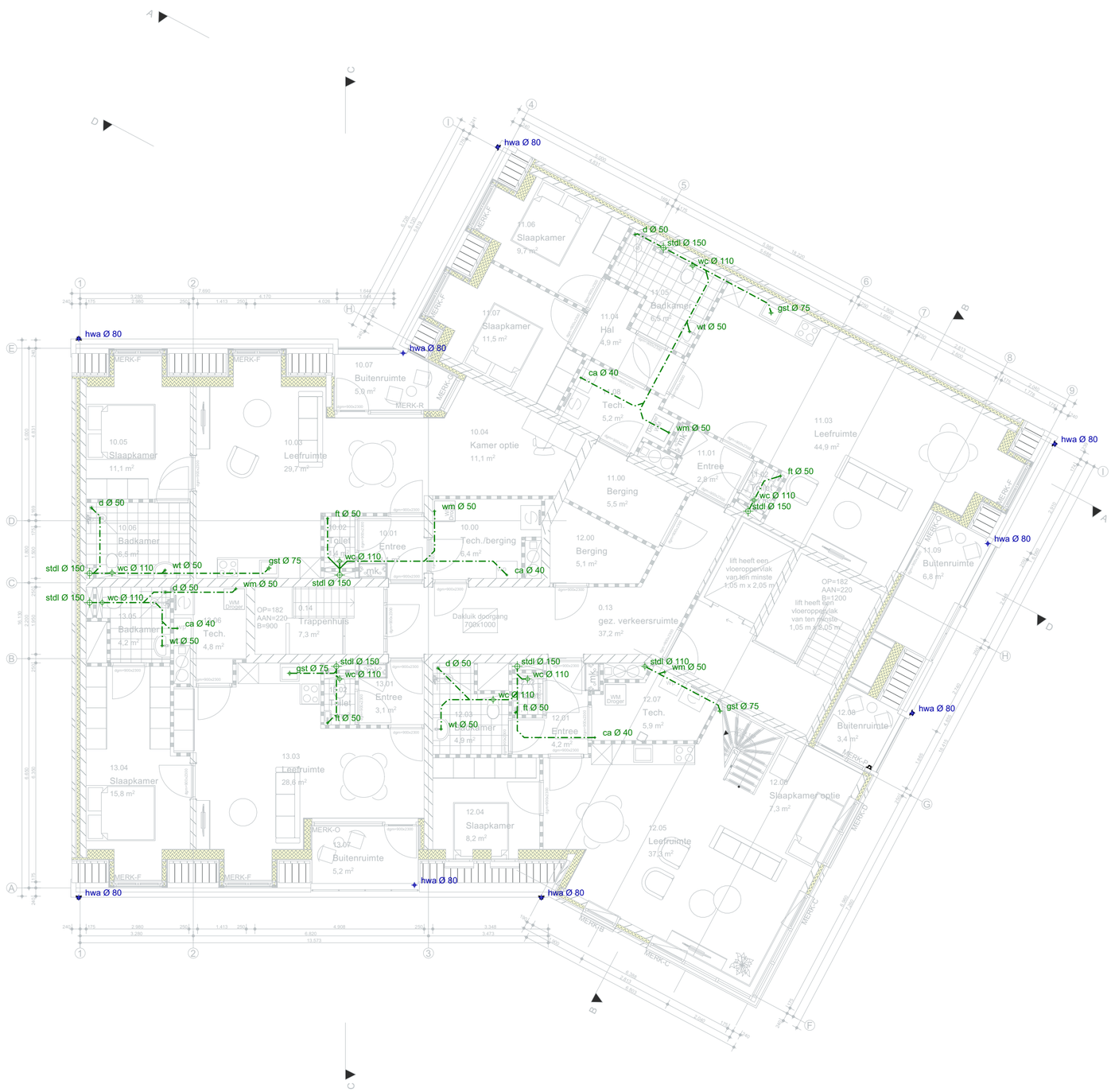

NIEUW - 3E VERDIEPING RIOLERING

maatvoering in het werk te controleren

VD2025-083	RAADHUISPLEIN, OOSTBURG - 4501BG	LAYOUTNAAM	3E VERDIEPING RIOLERING	SCHAAL	1:100, 1:50, 1:100	DATUM	21-07-2025
25		STATUS	OMGEVINGSVERGUNNING	FORMAAT	A2	REVISIE	3
		MODELLEUR	5.1.2e			DATUM REVISIE	12-01-2026

visional
info@visionaldesign.nl - (+[redacted] 5.1.2e - www.visional.nl

RIOLERING/ VLOERLEIDINGEN

hwa Ø 80	hemelwaterafvoer
stdl Ø 125	standleiding Ø110
gst Ø 75	gootsteen; Ø75
d Ø 50	douchput; Ø50
b Ø 50	badkuip; Ø50
wc Ø 110	toilet; Ø110
wt Ø 50	wastafel; Ø50
ft Ø 50	fontein; Ø50
wm Ø 50	wasmachine; Ø50
ca Ø 40	condensafvoer; Ø40
cv Ø 50	centrale verwarming; Ø50
	ontspanningsleiding, op dak aansluiten
os	onstoppings stuk
	inspectieput
	leidingverloop t.b.v. vuilwater
	leidingverloop t.b.v. regenwater (gescheiden syst.)

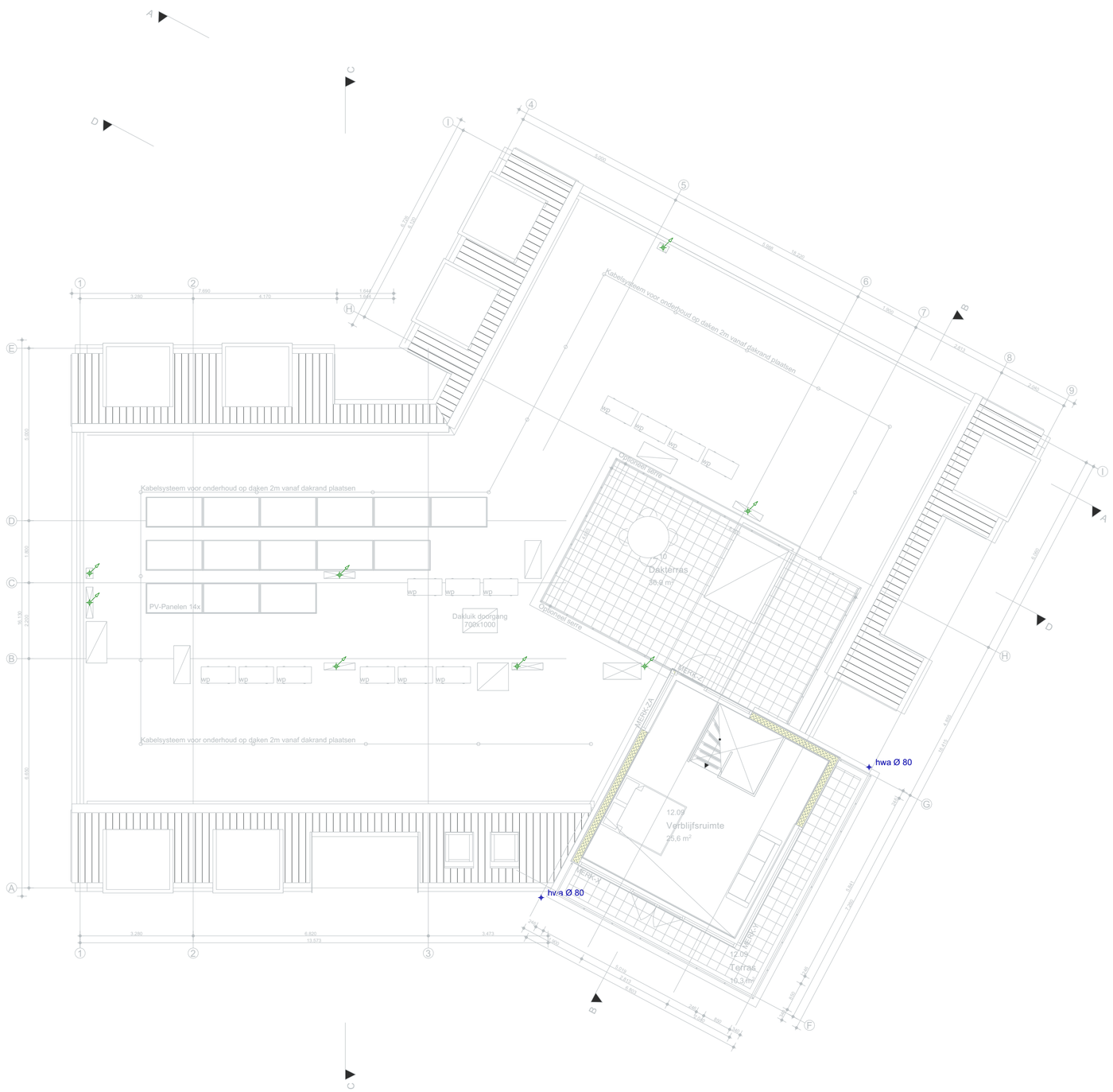

NIEUW - 4E VERDIEPING RIOLERING

maatvoering in het werk te controleren

VD2025-083	RAADHUISPLEIN, OOSTBURG - 4501BG	LAYOUTNAAM	4E VERDIEPING RIOLERING	SCHAAL	1:100, 1:50, 55:55:56	DATUM	21-07-2025
26		STATUS	OMGEVINGSVERGUNNING	FORMAAT	A2	REVISIE	3
		MODELLEUR	5.1.2e			DATUM REVISIE	12-01-2026

visional
info@visionaldesign.nl - (+[redacted] - www.visional.nl

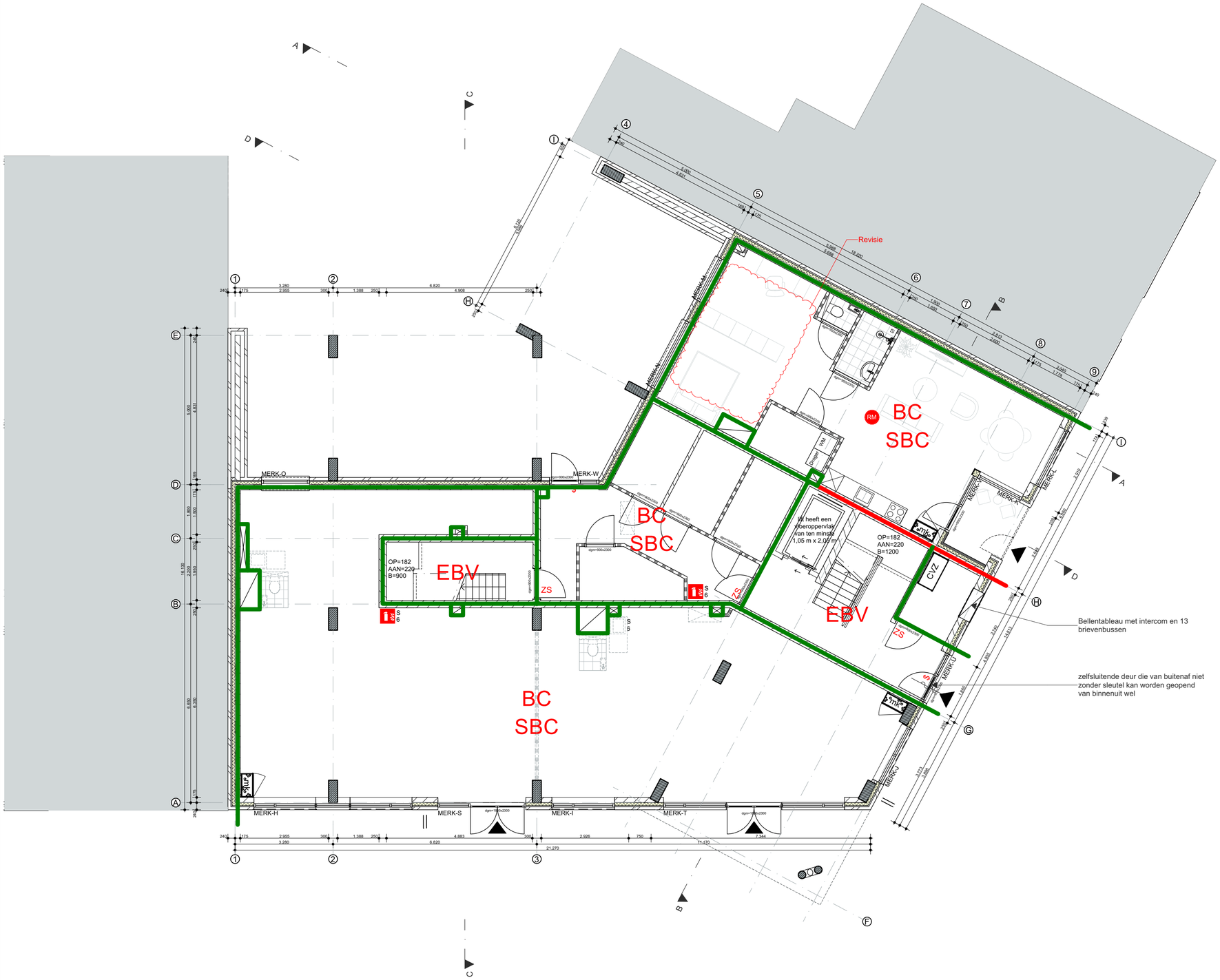

NIEUW - BEGANE GROND BRANDVEILIGHEID

Renvooi Brandveiligheid

BC	Brandcompartiment
SBC	Subrandcompartiment
(B)SBC	(Beschermd) subbrandcompartiment
EBV	Extra Beschermde Vluchtroute
	30min brandwerend classificatie conform NEN6069
	30min brandwerend conform NEN6069 en rookwerend R200 conform NEN6067
	60min brandwerend conform NEN6069 en rookwerend R200 conform NEN6067
ZS	deur/raam/vrijloopdranger
ZS	deur/raam/deurdranger
RM	rookmelder conform NEN 2555 (exacte projectering dient te worden uitgewerkt door installateur)
$	Deur is bij aanwezigheid van personen in bouwwerk uitsluitend gesloten indien die deur tijdens het vluchten, zonder gebruik te maken van een sleutel kan worden geopend.
S 6	Draagbaar blustoestel, schuim 6kg

Sterkte bij brand

- De bouwconstructies van een brandcompartiment in het gebouw mogen niet binnen 90 min (vloer van verblijfsgebied lager dan 13m boven meetniveau) bezwijken als gevolg van een brand in brandcompartiment waarin de constructie niet ligt. Dit geldt niet voor een aangrenzend brandcompartiment
- Een vloer, trap of hellingbaan waarvoor of waarover een vluchtroute voert, bezwijkt niet binnen 30 minuten bij brand in een subbrandcompartiment waarin die vluchtroute niet ligt.

Beperking van ontstaan brandgevaarlijke situatie

- Een afvoer voor rookgas is brandveilig, bepaald volgens NEN 6062.
- Materiaal toegepast aan de binnenzijde van een schacht met een inwendige doorsnede van meer dan 0,015 m2 voldoet aan brandklasse A2, bepaald conform NEN-EN 13501-1

Beperken van ontwikkelen van brand en rook

- Een constructieonderdeel heeft aan een zijde die grenst aan een Extra Beschermde vluchtroute (EBV) een bijdrage tot brandvoortplanting die voldoet aan klasse B en rookklasse S2. In een Extra beschermde vluchtroute (EBV) dienen de materialen toegepast op een vloer, hellingbaan of trap te voldoen aan brandklasse Cfl en rookklasse S1fl
- Constructieonderdelen toegepast in de rest van het gebouw dienen te voldoen aan brandklasse D en rookklasse S2. Indien de materialen in de rest van het gebouw worden toegepast op een vloer, hellingbaan of trap voldoet aan brandklasse Dfl en rookklasse S1fl
- Een zijde van een constructieonderdeel die grenst aan de buitenlucht voldoet aan brandklasse D
- Een zijde van een constructieonderdeel die grenst aan de buitenlucht dient te voldoen aan brandklasse D. Echter omdat er in dit project sprake is van meerdere, boven elkaar gelegen brandcompartimenten geldt vanuit NEN 6068 brandklasse van bouwmateriaalcombinaties die worden toegepast in de gevel (Klasse B). De achtergrond van deze aanvullende eis is het voorkomen dat de brand via de gevel naar boven gelegen brandcompartimenten 'kruipt'.
- Een zijde van een constructieonderdeel die grenst aan de buitenlucht, van een bouwwerk waarvan een voor personen bestemde vloer ten minste 5 m boven het meetniveau ligt, voldoet vanaf het aansluitende terreinniveau tot een hoogte van ten minste 2,5 m aan brandklasse B
- Een deur, een raam, een kozijn en een daaraan gelijk te stellen onderdeel voldoet aan brandklasse D
- Een elektrische leiding die grenst aan binnenlucht in een Extra Beschermde vluchtroute (EBV) voldoet aan brandklasse B2ca en rookklasse S1ca
- Een elektrische leiding die grenst aan binnenlucht in de rest van het gebouw dient te voldoen aan brandklasse Dca en rookklasse S2ca
- Een elektrische leiding die grenst aan buitenlucht voldoet aan brandklasse Dca
- Pijpisolatie die grenst aan binnenlucht in een Extra Beschermde vluchtroute (EBV) voldoet aan brandklasse B1 en rookklasse S1L
- Pijpisolatie die grenst aan binnenlucht in de rest van het gebouw voldoet aan brandklasse D1 en rookklasse S2L
- Pijpisolatie die grenst aan buitenlucht voldoet aan brandklasse D1 en rookklasse S2L
- De bovenzijde van het dak dient, bepaald volgens NEN 6063, niet brandgevaarlijk te zijn

Vluchtroutes

- De trappenhuizen waarin meer dan 8 m hoogteverschil wordt overbrugd zijn aangemerkt als 'Extra Beschermde vluchtroutes' (EBV)

Brandveiligheidsinstallaties

- De separatie van brand- en rookcompartimenten conform NEN 2555. De plaats van de installaties is afgestemd met de betrokken adviseur. De projectiete tekening is verder uitgewerkt door een installateur.

maatvoering in het werk te controleren

VD2025-083	RAADHUISPLEIN, OOSTBURG - 4501BG	LAYOUTNAAM	BEGANE GROND BRAND	SCHAAL	1:100	DATUM	21-07-2025	visional
27		STATUS	OMGEVINGSVERGUNNING	FORMAAT	A2	REVISIE	3	info@visionaldesign.nl - (+5.1.2e - www.visional.nl
		MODELLEUR	5.1.2e			DATUM REVISIE	12-01-2026	

NIEUW - 1E VERDIEPING BRANDVEILIGHEID

Renvooi Brandveiligheid

BC	Brandcompartiment
SBC	Subrandcompartiment
(B)SBC	(Beschermd) subbrandcompartiment
EBV	Extra Beschermde Vluchtroute
	30min brandwerend classificatie conform NEN6069
	30min brandwerend conform NEN6069 en rookwerend R200 conform NEN6067
	60min brandwerend conform NEN6069 en rookwerend R200 conform NEN6067
ZS	deur/raam/vrijloopdranger
ZS	deur/raam/deurdranger
RM	rookmelder conform NEN 2555 (exacte projectering dient te worden uitgewerkt door installateur)
$	Deur is bij aanwezigheid van personen in bouwwerk uitsluitend gesloten indien die deur tijdens het vluchten, zonder gebruik te maken van een sleutel kan worden geopend.
S 6	Draagbaar blustoestel, schuim 6kg

Sterkte bij brand
- De bouwconstructies van een brandcompartiment in het gebouw mogen niet binnen 90 min (vloer van verblijfsgebied lager dan 13m boven meetniveau) bezwijken als gevolg van een brand in brandcompartiment waarin de constructie niet ligt. Dit geldt niet voor een aangrenzend brandcompartiment
- Een vloer, trap of hellingbaan waarvoor of waarover een vluchtroute voert, bezwijkt niet binnen 30 minuten bij brand in een subbrandcompartiment waarin die vluchtroute niet ligt.

Beperking van ontstaan brandgevaarlijke situatie
- Een afvoer voor rookgas is brandveilig, bepaald volgens NEN 6062.
- Materiaal toegepast aan de binnenzijde van een schacht met een inwendige doorsnede van meer dan 0,015 m2 voldoet aan brandklasse A2, bepaald conform NEN-EN 13501-1

Beperken van ontwikkelen van brand en rook
- Een constructieonderdeel heeft aan een zijde die grenst aan een Extra Beschermde vluchtroute (EBV) een bijdrage tot brandvoortplanting die voldoet aan klasse B en rookklasse S2. In een Extra beschermde vluchtroute (EBV) dienen de materialen toegepast op een vloer, hellingbaan of trap te voldoen aan brandklasse Cfl en rookklasse S1fl
- Constructieonderdelen toegepast in de rest van het gebouw dienen te voldoen aan brandklasse D en rookklasse S2. Indien de materialen in de rest van het gebouw worden toegepast op een vloer, hellingbaan of trap voldoet aan brandklasse Dfl en rookklasse S1fl
- Een zijde van een constructieonderdeel die grenst aan de buitenlucht voldoet aan brandklasse D
- Een zijde van een constructieonderdeel die grenst aan de buitenlucht dient te voldoen aan brandklasse D. Echter omdat er in dit project sprake is van meerdere, boven elkaar gelegen brandcompartimenten geldt vanuit NEN 6068 brandklasse van bouwmateriaalcombinaties die worden toegepast in de gevel (Klasse B). De achtergrond van deze aanvullende eis is het voorkomen dat de brand via de gevel naar boven gelegen brandcompartimenten 'kruipt'.
- Een zijde van een constructieonderdeel die grenst aan de buitenlucht, van een bouwwerk waarvan een voor personen bestemde vloer ten minste 5 m boven het meetniveau ligt, voldoet vanaf het aansluitende terreinniveau tot een hoogte van ten minste 2,5 m aan brandklasse B
- Een deur, een raam, een kozijn en een daaraan gelijk te stellen onderdeel voldoet aan brandklasse D
- Een elektrische leiding die grenst aan binnenlucht in een Extra Beschermde vluchtroute (EBV) voldoet aan brandklasse B2ca en rookklasse S1ca
- Een elektrische leiding die grenst aan binnenlucht in de rest van het gebouw dient te voldoen aan brandklasse Dca en rookklasse S2ca
- Een elektrische leiding die grenst aan buitenlucht voldoet aan brandklasse Dca
- Pijpisolatie die grenst aan binnenlucht in een Extra Beschermde vluchtroute (EBV) voldoet aan brandklasse B1 en rookklasse S1L
- Pijpisolatie die grenst aan binnenlucht in de rest van het gebouw voldoet aan brandklasse D1 en rookklasse S2L
- Pijpisolatie die grenst aan buitenlucht voldoet aan brandklasse D1 en rookklasse S2L
- De bovenzijde van het dak dient, bepaald volgens NEN 6063, niet brandgevaarlijk te zijn

Vluchtroutes
- De trappenhuizen waarin meer dan 8 m hoogteverschil wordt overbrugd zijn aangemerkt als 'Extra Beschermde vluchtroutes' (EBV)

Brandveiligheidsinstallaties
- De separatie van brand- en rookcompartimenten conform NEN 2555. De plaats van de installaties is afgestemd met de betrokken adviseur. De projectiete tekening is verder uitgewerkt door een installateur.

maatvoering in het werk te controleren

VD2025-083	RAADHUISPLEIN, OOSTBURG - 4501BG	LAYOUTNAAM	1E VERDIEPING BRAND	SCHAAL	1:100	DATUM	21-07-2025
28		STATUS	OMGEVINGSVERGUNNING	FORMAAT	A2	REVISIE	3
		MODELLEUR	5.1.2e			DATUM REVISIE	12-01-2026

visional
info@visionaldesign.nl - (+5.1.2e - www.visional.nl

NIEUW - 2E VERDIEPING BRANDVEILIGHEID

Renvooi Brandveiligheid

BC	Brandcompartiment
SBC	Subrandcompartiment
(B)SBC	(Beschermd) subbrandcompartiment
EBV	Extra Beschermde Vluchtroute
	30min brandwerend classificatie conform NEN6069
	30min brandwerend conform NEN6069 en rookwerend R200 conform NEN6067
	60min brandwerend conform NEN6069 en rookwerend R200 conform NEN6067
ZS	deur/raam/vrijloopdranger
ZS	deur/raam/deurdranger
RM	rookmelder conform NEN 2555 (exacte projectering dient te worden uitgewerkt door installateur)
$	Deur is bij aanwezigheid van personen in bouwwerk uitsluitend gesloten indien die deur tijdens het vluchten, zonder gebruik te maken van een sleutel kan worden geopend.
S 6	Draagbaar blustoestel, schuim 6kg

Sterkte bij brand
- De bouwconstructies van een brandcompartiment in het gebouw mogen niet binnen 90 min (vloer van verblijfsgebied lager dan 13m boven meetniveau) bezwijken als gevolg van een brand in brandcompartiment waarin de constructie niet ligt. Dit geldt niet voor een aangrenzend brandcompartiment
- Een vloer, trap of hellingbaan waarvoor of waarover een vluchtroute voert, bezwijkt niet binnen 30 minuten bij brand in een subbrandcompartiment waarin die vluchtroute niet ligt.

Beperking van ontstaan brandgevaarlijke situatie
- Een afvoer voor rookgas is brandveilig, bepaald volgens NEN 6062.
- Materiaal toegepast aan de binnenzijde van een schacht met een inwendige doorsnede van meer dan 0,015 m2 voldoet aan brandklasse A2, bepaald conform NEN-EN 13501-1

Beperken van ontwikkelen van brand en rook
- Een constructieonderdeel heeft aan een zijde die grenst aan een Extra Beschermde vluchtroute (EBV) een bijdrage tot brandvoortplanting die voldoet aan klasse B en rookklasse S2. In een Extra beschermde vluchtroute (EBV) dienen de materialen toegepast op een vloer, hellingbaan of trap te voldoen aan brandklasse Cfl en rookklasse S1fl
- Constructieonderdelen toegepast in de rest van het gebouw dienen te voldoen aan brandklasse D en rookklasse S2. Indien de materialen in de rest van het gebouw worden toegepast op een vloer, hellingbaan of trap voldoet aan brandklasse Dfl en rookklasse S1fl
- Een zijde van een constructieonderdeel die grenst aan de buitenlucht voldoet aan brandklasse D
- Een zijde van een constructieonderdeel die grenst aan de buitenlucht dient te voldoen aan brandklasse D. Echter omdat er in dit project sprake is van meerdere, boven elkaar gelegen brandcompartimenten geldt vanuit NEN 6068 brandklasse van bouwmateriaalcombinaties die worden toegepast in de gevel (Klasse B). De achtergrond van deze aanvullende eis is het voorkomen dat de brand via de gevel naar boven gelegen brandcompartimenten 'kruipt'.
- Een zijde van een constructieonderdeel die grenst aan de buitenlucht, van een bouwwerk waarvan een voor personen bestemde vloer ten minste 5 m boven het meetniveau ligt, voldoet vanaf het aansluitende terreinniveau tot een hoogte van ten minste 2,5 m aan brandklasse B
- Een deur, een raam, een kozijn en een daaraan gelijk te stellen onderdeel voldoet aan brandklasse D
- Een elektrische leiding die grenst aan binnenlucht in een Extra Beschermde vluchtroute (EBV) voldoet aan brandklasse B2ca en rookklasse S1ca
- Een elektrische leiding die grenst aan binnenlucht in de rest van het gebouw dient te voldoen aan brandklasse Dca en rookklasse S2ca
- Een elektrische leiding die grenst aan buitenlucht voldoet aan brandklasse Dca
- Pijpisolatie die grenst aan binnenlucht in een Extra Beschermde vluchtroute (EBV) voldoet aan brandklasse B1 en rookklasse S1L
- Pijpisolatie die grenst aan binnenlucht in de rest van het gebouw voldoet aan brandklasse D1 en rookklasse S2L
- Pijpisolatie die grenst aan buitenlucht voldoet aan brandklasse D1 en rookklasse S2L
- De bovenzijde van het dak dient, bepaald volgens NEN 6063, niet brandgevaarlijk te zijn

Vluchtroutes
- De trappenhuizen waarin meer dan 8 m hoogteverschil wordt overbrugd zijn aangemerkt als 'Extra Beschermde vluchtroutes' (EBV)

Brandveiligheidsinstallaties
- De separatie van brand- en rookcompartimenten conform NEN 2555. De plaats van de installaties is afgestemd met de betrokken adviseur. De projectiete tekening is verder uitgewerkt door een installateur.

maatvoering in het werk te controleren

VD2025-083	RAADHUISPLEIN, OOSTBURG - 4501BG	LAYOUTNAAM	2E VERDIEPING BRAND	SCHAAL	1:100	DATUM	21-07-2025
29		STATUS	OMGEVINGSVERGUNNING	FORMAAT	A2	REVISIE	3
		MODELLEUR	5.1.2e			DATUM REVISIE	12-01-2026

visional
info@visionaldesign.nl - (+5.1.2e - www.visional.nl

NIEUW - 3E VERDIEPING BRANDVEILIGHEID

Renvooi Brandveiligheid

BC	Brandcompartiment
SBC	Subrandcompartiment
(B)SBC	(Beschermd) subbrandcompartiment
EBV	Extra Beschermde Vluchtroute
	30min brandwerend classificatie conform NEN6069
	30min brandwerend conform NEN6069 en rookwerend R200 conform NEN6067
	60min brandwerend conform NEN6069 en rookwerend R200 conform NEN6067
ZS	deur/raam/vrijloopdranger
ZS	deur/raam/deurdranger
RM	rookmelder conform NEN 2555 (exacte projectering dient te worden uitgewerkt door installateur)
$	Deur is bij aanwezigheid van personen in bouwwerk uitsluitend gesloten indien die deur tijdens het vluchten, zonder gebruik te maken van een sleutel kan worden geopend.
S 6	Draagbaar blustoestel, schuim 6kg

Sterkte bij brand
- De bouwconstructies van een brandcompartiment in het gebouw mogen niet binnen 90 min (vloer van verblijfsgebied lager dan 13m boven meetniveau) bezwijken als gevolg van een brand in brandcompartiment waarin de constructie niet ligt. Dit geldt niet voor een aangrenzend brandcompartiment
- Een vloer, trap of hellingbaan waarvoor of waarover een vluchtroute voert, bezwijkt niet binnen 30 minuten bij brand in een subbrandcompartiment waarin die vluchtroute niet ligt.

Beperking van ontstaan brandgevaarlijke situatie
- Een afvoer voor rookgas is brandveilig, bepaald volgens NEN 6062.
- Materiaal toegepast aan de binnenzijde van een schacht met een inwendige doorsnede van meer dan 0,015 m2 voldoet aan brandklasse A2, bepaald conform NEN-EN 13501-1

Beperken van ontwikkelen van brand en rook
- Een constructieonderdeel heeft aan een zijde die grenst aan een Extra Beschermde vluchtroute (EBV) een bijdrage tot brandvoortplanting die voldoet aan klasse B en rookklasse S2. In een Extra beschermde vluchtroute (EBV) dienen de materialen toegepast op een vloer, hellingbaan of trap te voldoen aan brandklasse Cfl en rookklasse S1fl
- Constructieonderdelen toegepast in de rest van het gebouw dienen te voldoen aan brandklasse D en rookklasse S2. Indien de materialen in de rest van het gebouw worden toegepast op een vloer, hellingbaan of trap voldoet aan brandklasse Dfl en rookklasse S1fl
- Een zijde van een constructieonderdeel die grenst aan de buitenlucht voldoet aan brandklasse D
- Een zijde van een constructieonderdeel die grenst aan de buitenlucht dient te voldoen aan brandklasse D. Echter omdat er in dit project sprake is van meerdere, boven elkaar gelegen brandcompartimenten geldt vanuit NEN 6068 brandklasse van bouwmateriaalcombinaties die worden toegepast in de gevel (Klasse B). De achtergrond van deze aanvullende eis is het voorkomen dat de brand via de gevel naar boven gelegen brandcompartimenten 'kruipt'.
- Een zijde van een constructieonderdeel die grenst aan de buitenlucht, van een bouwwerk waarvan een voor personen bestemde vloer ten minste 5 m boven het meetniveau ligt, voldoet vanaf het aansluitende terreinniveau tot een hoogte van ten minste 2,5 m aan brandklasse B
- Een deur, een raam, een kozijn en een daaraan gelijk te stellen onderdeel voldoet aan brandklasse D
- Een elektrische leiding die grenst aan binnenlucht in een Extra Beschermde vluchtroute (EBV) voldoet aan brandklasse B2ca en rookklasse S1ca
- Een elektrische leiding die grenst aan binnenlucht in de rest van het gebouw dient te voldoen aan brandklasse Dca en rookklasse S2ca
- Een elektrische leiding die grenst aan buitenlucht voldoet aan brandklasse Dca
- Pijpisolatie die grenst aan binnenlucht in een Extra Beschermde vluchtroute (EBV) voldoet aan brandklasse B1 en rookklasse S1L
- Pijpisolatie die grenst aan binnenlucht in de rest van het gebouw voldoet aan brandklasse D1 en rookklasse S2L
- Pijpisolatie die grenst aan buitenlucht voldoet aan brandklasse D1 en rookklasse S2L
- De bovenzijde van het dak dient, bepaald volgens NEN 6063, niet brandgevaarlijk te zijn

Vluchtroutes
- De trappenhuizen waarin meer dan 8 m hoogteverschil wordt overbrugd zijn aangemerkt als 'Extra Beschermde vluchtroutes' (EBV)

Brandveiligheidsinstallaties
- De separatie van brand- en rookcompartimenten conform NEN 2555. De plaats van de installaties is afgestemd met de betrokken adviseur. De projectiete tekening is verder uitgewerkt door een installateur.

maatvoering in het werk te controleren

VD2025-083	RAADHUISPLEIN, OOSTBURG - 4501BG	LAYOUTNAAM	3E VERDIEPING BRAND	SCHAAL	1:100	DATUM	21-07-2025
30		STATUS	OMGEVINGSVERGUNNING	FORMAAT	A2	REVISIE	3
		MODELLEUR	5.1.2e			DATUM REVISIE	12-01-2026

visional
info@visionaldesign.nl - (+5.1.2e - www.visional.nl

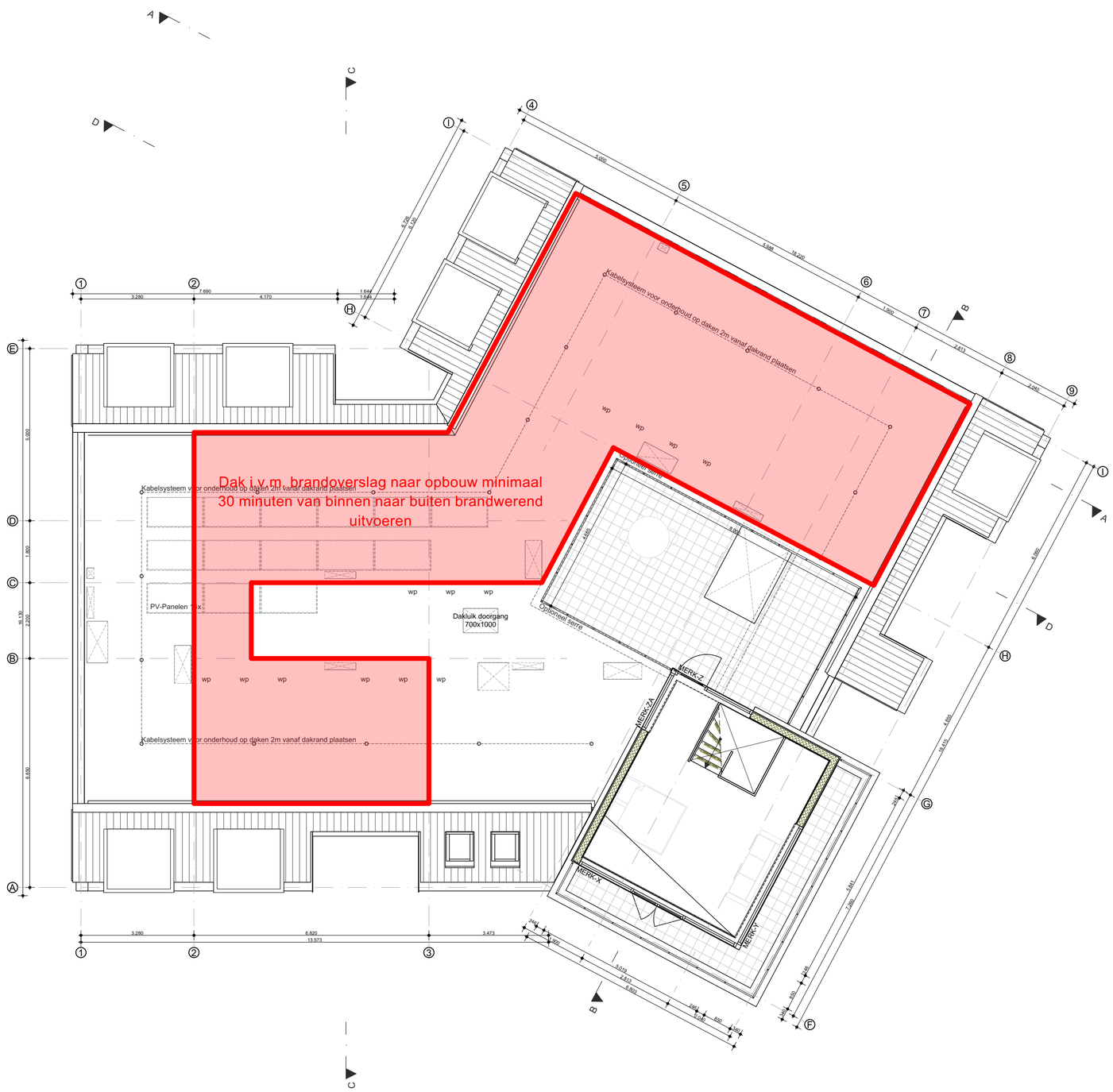

NIEUW - 4E VERDIEPING BRANDVEILIGHEID

Renvooi Brandveiligheid

BC	Brandcompartiment
SBC	Subrandcompartiment
(B)SBC	(Beschermd) subbrandcompartiment
EBV	Extra Beschermde Vluchtroute
	30min brandwerend classificatie conform NEN6069
	30min brandwerend conform NEN6069 en rookwerend R200 conform NEN6067
	60min brandwerend conform NEN6069 en rookwerend R200 conform NEN6067
ZS	deur/raam/vrijloopdranger
ZS	deur/raam/deurdranger
RM	rookmelder conform NEN 2555 (exacte projectering dient te worden uitgewerkt door installateur)
$	Deur is bij aanwezigheid van personen in bouwwerk uitsluitend gesloten indien die deur tijdens het vluchten, zonder gebruik te maken van een sleutel kan worden geopend.
S 6	Draagbaar blustoestel, schuim 6kg

Sterkte bij brand

- De bouwconstructies van een brandcompartiment in het gebouw mogen niet binnen 90 min (vloer van verblijfsgebied lager dan 13m boven meetniveau) bezwijken als gevolg van een brand in brandcompartiment waarin de constructie niet ligt. Dit geldt niet voor een aangrenzend brandcompartiment
- Een vloer, trap of hellingbaan waarvoor of waarover een vluchtroute voert, bezwijkt niet binnen 30 minuten bij brand in een subbrandcompartiment waarin die vluchtroute niet ligt.

Beperking van ontstaan brandgevaarlijke situatie

- Een afvoer voor rookgas is brandveilig, bepaald volgens NEN 6062.
- Materiaal toegepast aan de binnenzijde van een schacht met een inwendige doorsnede van meer dan 0,015 m2 voldoet aan brandklasse A2, bepaald conform NEN-EN 13501-1

Beperken van ontwikkelen van brand en rook

- Een constructieonderdeel heeft aan een zijde die grenst aan een Extra Beschermde vluchtroute (EBV) een bijdrage tot brandvoortplanting die voldoet aan klasse B en rookklasse S2. In een Extra beschermde vluchtroute (EBV) dienen de materialen toegepast op een vloer, hellingbaan of trap te voldoen aan brandklasse Cfl en rookklasse S1fl
- Constructieonderdelen toegepast in de rest van het gebouw dienen te voldoen aan brandklasse D en rookklasse S2. Indien de materialen in de rest van het gebouw worden toegepast op een vloer, hellingbaan of trap voldoet aan brandklasse Dfl en rookklasse S1fl
- Een zijde van een constructieonderdeel die grenst aan de buitenlucht voldoet aan brandklasse D
- Een zijde van een constructieonderdeel die grenst aan de buitenlucht dient te voldoen aan brandklasse D. Echter omdat er in dit project sprake is van meerdere, boven elkaar gelegen brandcompartimenten geldt vanuit NEN 6068 brandklasse van bouwmateriaalcombinaties die worden toegepast in de gevel (Klasse B). De achtergrond van deze aanvullende eis is het voorkomen dat de brand via de gevel naar boven gelegen brandcompartimenten 'kruipt'.
- Een zijde van een constructieonderdeel die grenst aan de buitenlucht, van een bouwwerk waarvan een voor personen bestemde vloer ten minste 5 m boven het meetniveau ligt, voldoet vanaf het aansluitende terreinniveau tot een hoogte van ten minste 2,5 m aan brandklasse B
- Een deur, een raam, een kozijn en een daaraan gelijk te stellen onderdeel voldoet aan brandklasse D
- Een elektrische leiding die grenst aan binnenlucht in een Extra Beschermde vluchtroute (EBV) voldoet aan brandklasse B2ca en rookklasse S1ca
- Een elektrische leiding die grenst aan binnenlucht in de rest van het gebouw dient te voldoen aan brandklasse Dca en rookklasse S2ca
- Een elektrische leiding die grenst aan buitenlucht voldoet aan brandklasse Dca
- Pijpisolatie die grenst aan binnenlucht in een Extra Beschermde vluchtroute (EBV) voldoet aan brandklasse B1 en rookklasse S1L
- Pijpisolatie die grenst aan binnenlucht in de rest van het gebouw voldoet aan brandklasse D1 en rookklasse S2L
- Pijpisolatie die grenst aan buitenlucht voldoet aan brandklasse D1 en rookklasse S2L
- De bovenzijde van het dak dient, bepaald volgens NEN 6063, niet brandgevaarlijk te zijn

Vluchtroutes

- De trappenhuizen waarin meer dan 8 m hoogteverschil wordt overbrugd zijn aangemerkt als 'Extra Beschermde vluchtroutes' (EBV)

Brandveiligheidsinstallaties

- De separatie van brand- en rookcompartimenten conform NEN 2555. De plaats van de installaties is afgestemd met de betrokken adviseur. De projectiete tekening is verder uitgewerkt door een installateur.

maatvoering in het werk te controleren

VD2025-083	RAADHUISPLEIN, OOSTBURG - 4501BG	LAYOUTNAAM	4E VERDIEPING BRAND	SCHAAL	1:100	DATUM	21-07-2025
31		STATUS	OMGEVINGSVERGUNNING	FORMAAT	A2	REVISIE	3
		MODELLEUR	5.1.2e			DATUM REVISIE	12-01-2026

visional
info@visionaldesign.nl - (+5.1.2e - www.visional.nl

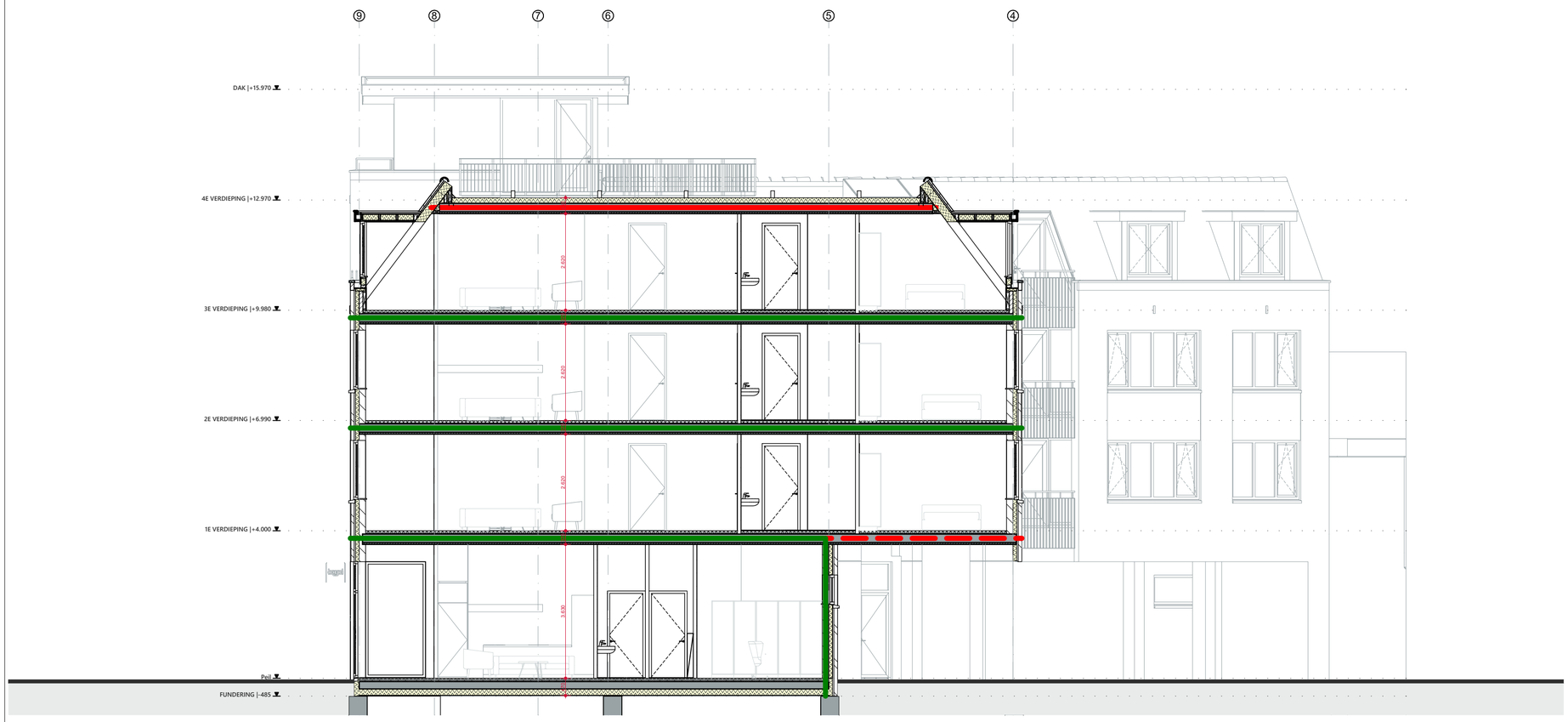

NIEUW - DOORSNEDE A-A BRANDVEILIGHEID - 1:100

Renvooi Brandveiligheid

BC	Brandcompartiment
SBC	Subrandcompartiment
(B)SBC	(Beschermd) subbrandcompartiment
EBV	Extra Beschermde Vluchtroute
	30min brandwerend classificatie conform NEN6069
	30min brandwerend conform NEN6069 en rookwerend R200 conform NEN6067
	60min brandwerend conform NEN6069 en rookwerend R200 conform NEN6067
ZS	deur/raam/vrijloopdranger
ZS	deur/raam/deurdranger
RM	rookmelder conform NEN 2555 (exacte projectering dient te worden uitgewerkt door installateur)
$	Deur is bij aanwezigheid van personen in bouwwerk uitsluitend gesloten indien die deur tijdens het vluchten, zonder gebruik te maken van een sleutel kan worden geopend.
S 6	Draagbaar blustoestel, schuim 6kg

Sterkte bij brand
- De bouwconstructies van een brandcompartiment in het gebouw mogen niet binnen 90 min (vloer van verblijfsgebied lager dan 13m boven meetniveau) bezwijken als gevolg van een brand in brandcompartiment waarin de constructie niet ligt. Dit geldt niet voor een aangrenzend brandcompartiment
- Een vloer, trap of hellingbaan waarvoor of waarover een vluchtroute voert, bezwijkt niet binnen 30 minuten bij brand in een subbrandcompartiment waarin die vluchtroute niet ligt.

Beperking van ontstaan brandgevaarlijke situatie
- Een afvoer voor rookgas is brandveilig, bepaald volgens NEN 6062.
- Materiaal toegepast aan de binnenzijde van een schacht met een inwendige doorsnede van meer dan 0,015 m2 voldoet aan brandklasse A2, bepaald conform NEN-EN 13501-1

Beperken van ontwikkelen van brand en rook
- Een constructieonderdeel heeft aan een zijde die grenst aan een Extra Beschermde vluchtroute (EBV) een bijdrage tot brandvoortplanting die voldoet aan klasse B en rookklasse S2. In een Extra beschermde vluchtroute (EBV) dienen de materialen toegepast op een vloer, hellingbaan of trap te voldoen aan brandklasse Cfl en rookklasse S1fl
- Constructieonderdelen toegepast in de rest van het gebouw dienen te voldoen aan brandklasse D en rookklasse S2. Indien de materialen in de rest van het gebouw worden toegepast op een vloer, hellingbaan of trap voldoet aan brandklasse Dfl en rookklasse S1fl
- Een zijde van een constructieonderdeel die grenst aan de buitenlucht voldoet aan brandklasse D
- Een zijde van een constructieonderdeel die grenst aan de buitenlucht dient te voldoen aan brandklasse D. Echter omdat er in dit project sprake is van meerdere, boven elkaar gelegen brandcompartimenten geldt vanuit NEN 6068 brandklasse van bouwmateriaalcombinaties die worden toegepast in de gevel (Klasse B). De achtergrond van deze aanvullende eis is het voorkomen dat de brand via de gevel naar boven gelegen brandcompartimenten 'kruipt'.
- Een zijde van een constructieonderdeel die grenst aan de buitenlucht, van een bouwwerk waarvan een voor personen bestemde vloer ten minste 5 m boven het meetniveau ligt, voldoet vanaf het aansluitende terreinniveau tot een hoogte van ten minste 2,5 m aan brandklasse B
- Een deur, een raam, een kozijn en een daaraan gelijk te stellen onderdeel voldoet aan brandklasse D
- Een elektrische leiding die grenst aan binnenlucht in een Extra Beschermde vluchtroute (EBV) voldoet aan brandklasse B2ca en rookklasse S1ca
- Een elektrische leiding die grenst aan binnenlucht in de rest van het gebouw dient te voldoen aan brandklasse Dca en rookklasse S2ca
- Een elektrische leiding die grenst aan buitenlucht voldoet aan brandklasse Dca
- Pijpisolatie die grenst aan binnenlucht in een Extra Beschermde vluchtroute (EBV) voldoet aan brandklasse B1 en rookklasse S1L
- Pijpisolatie die grenst aan binnenlucht in de rest van het gebouw voldoet aan brandklasse D1 en rookklasse S2L
- Pijpisolatie die grenst aan buitenlucht voldoet aan brandklasse D1 en rookklasse S2L
- De bovenzijde van het dak dient, bepaald volgens NEN 6063, niet brandgevaarlijk te zijn

Vluchtroutes
- De trappenhuizen waarin meer dan 8 m hoogteverschil wordt overbrugd zijn aangemerkt als 'Extra Beschermde vluchtroutes' (EBV)

Brandveiligheidsinstallaties
- De separatie van brand- en rookcompartimenten conform NEN 2555. De plaats van de installaties is afgestemd met de betrokken adviseur. De projectiete tekening is verder uitgewerkt door een installateur.

maatvoering in het werk te controleren

VD2025-083	RAADHUISPLEIN, OOSTBURG - 4501BG	LAYOUTNAAM	DOORSNEDE A-A BRAND	SCHAAL	1:100	DATUM	21-07-2025
32		STATUS	OMGEVINGSVERGUNNING	FORMAAT	A2	REVISIE	3
		MODELLEUR	5.1.2e			DATUM REVISIE	12-01-2026

visional
info@visionaldesign.nl - (+5.1.2e - www.visional.nl

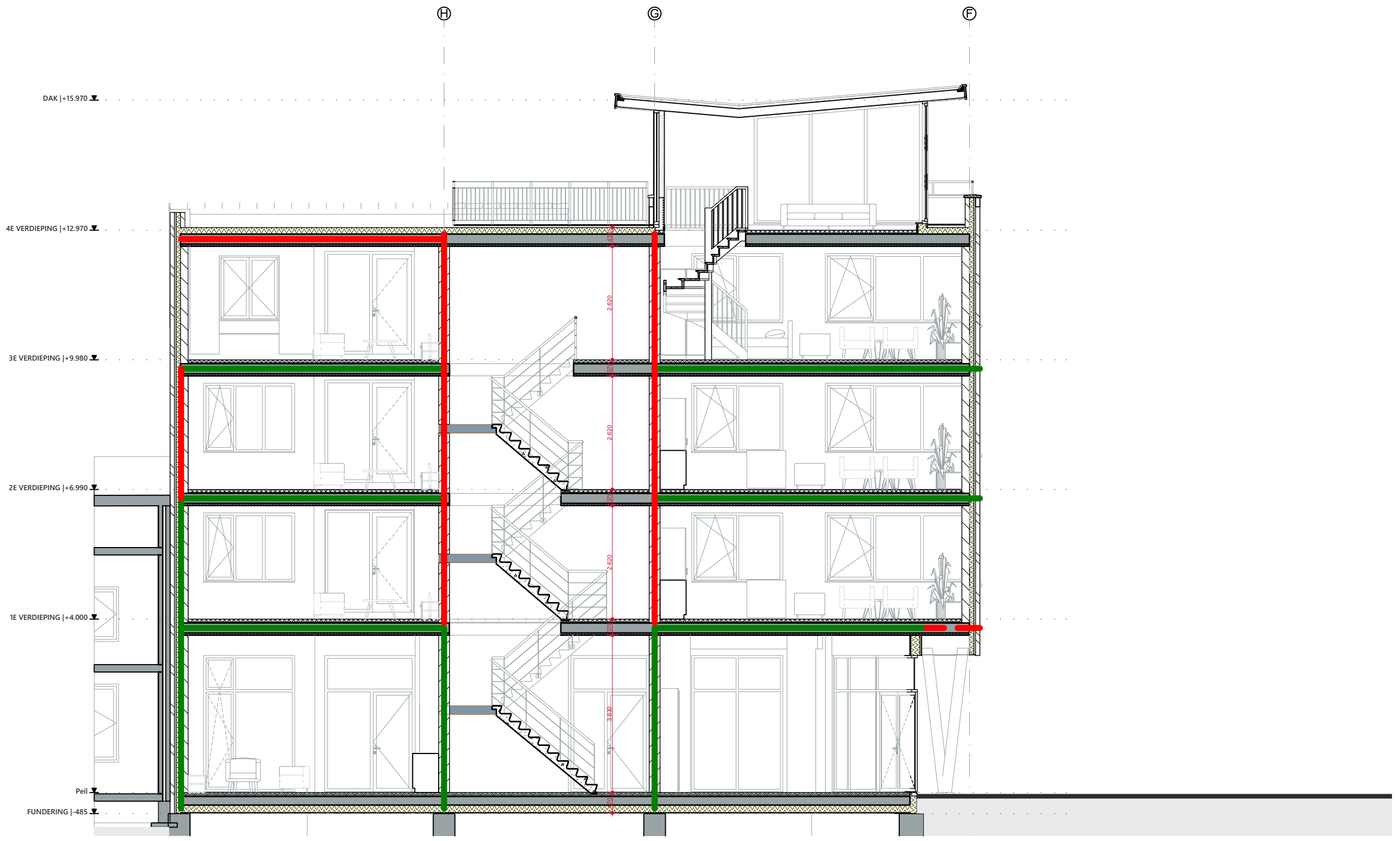

NIEUW - DOORSNEDE B-B BRANDVEILIGHEID - 1:100

Renvooi Brandveiligheid

BC	Brandcompartiment
SBC	Subrandcompartiment
(B)SBC	(Beschermd) subbrandcompartiment
EBV	Extra Beschermde Vluchtroute
	30min brandwerend classificatie conform NEN6069
	30min brandwerend conform NEN6069 en rookwerend R200 conform NEN6067
	60min brandwerend conform NEN6069 en rookwerend R200 conform NEN6067
ZS	deur/raam/vrijloopdranger
ZS	deur/raam/deurdranger
RM	rookmelder conform NEN 2555 (exacte projectering dient te worden uitgewerkt door installateur)
$	Deur is bij aanwezigheid van personen in bouwwerk uitsluitend gesloten indien die deur tijdens het vluchten, zonder gebruik te maken van een sleutel kan worden geopend.
S 6	Draagbaar blustoestel, schuim 6kg

Sterkte bij brand
- De bouwconstructies van een brandcompartiment in het gebouw mogen niet binnen 90 min (vloer van verblijfsgebied lager dan 13m boven meetniveau) bezwijken als gevolg van een brand in brandcompartiment waarin de constructie niet ligt. Dit geldt niet voor een aangrenzend brandcompartiment
- Een vloer, trap of hellingbaan waarvoor of waarover een vluchtroute voert, bezwijkt niet binnen 30 minuten bij brand in een subbrandcompartiment waarin die vluchtroute niet ligt.

Beperking van ontstaan brandgevaarlijke situatie
- Een afvoer voor rookgas is brandveilig, bepaald volgens NEN 6062.
- Materiaal toegepast aan de binnenzijde van een schacht met een inwendige doorsnede van meer dan 0,015 m2 voldoet aan brandklasse A2, bepaald conform NEN-EN 13501-1

Beperken van ontwikkelen van brand en rook
- Een constructieonderdeel heeft aan een zijde die grenst aan een Extra Beschermde vluchtroute (EBV) een bijdrage tot brandvoortplanting die voldoet aan klasse B en rookklasse S2. In een Extra beschermde vluchtroute (EBV) dienen de materialen toegepast op een vloer, hellingbaan of trap te voldoen aan brandklasse Cfl en rookklasse S1fl
- Constructieonderdelen toegepast in de rest van het gebouw dienen te voldoen aan brandklasse D en rookklasse S2. Indien de materialen in de rest van het gebouw worden toegepast op een vloer, hellingbaan of trap voldoet aan brandklasse Dfl en rookklasse S1fl
- Een zijde van een constructieonderdeel die grenst aan de buitenlucht voldoet aan brandklasse D
- Een zijde van een constructieonderdeel die grenst aan de buitenlucht dient te voldoen aan brandklasse D. Echter omdat er in dit project sprake is van meerdere, boven elkaar gelegen brandcompartimenten geldt vanuit NEN 6068 brandklasse van bouwmateriaalcombinaties die worden toegepast in de gevel (Klasse B). De achtergrond van deze aanvullende eis is het voorkomen dat de brand via de gevel naar boven gelegen brandcompartimenten 'kruipt'.
- Een zijde van een constructieonderdeel die grenst aan de buitenlucht, van een bouwwerk waarvan een voor personen bestemde vloer ten minste 5 m boven het meetniveau ligt, voldoet vanaf het aansluitende terreinniveau tot een hoogte van ten minste 2,5 m aan brandklasse B
- Een deur, een raam, een kozijn en een daaraan gelijk te stellen onderdeel voldoet aan brandklasse D
- Een elektrische leiding die grenst aan binnenlucht in een Extra Beschermde vluchtroute (EBV) voldoet aan brandklasse B2ca en rookklasse S1ca
- Een elektrische leiding die grenst aan binnenlucht in de rest van het gebouw dient te voldoen aan brandklasse Dca en rookklasse S2ca
- Een elektrische leiding die grenst aan buitenlucht voldoet aan brandklasse Dca
- Pijpisolatie die grenst aan binnenlucht in een Extra Beschermde vluchtroute (EBV) voldoet aan brandklasse B1 en rookklasse S1L
- Pijpisolatie die grenst aan binnenlucht in de rest van het gebouw voldoet aan brandklasse D1 en rookklasse S2L
- Pijpisolatie die grenst aan buitenlucht voldoet aan brandklasse D1 en rookklasse S2L
- De bovenzijde van het dak dient, bepaald volgens NEN 6063, niet brandgevaarlijk te zijn

Vluchtroutes
- De trappenhuizen waarin meer dan 8 m hoogteverschil wordt overbrugd zijn aangemerkt als 'Extra Beschermde vluchtroutes' (EBV)

Brandveiligheidsinstallaties
- De separatie van brand- en rookcompartimenten conform NEN 2555. De plaats van de installaties is afgestemd met de betrokken adviseur. De projectiete tekening is verder uitgewerkt door een installateur.

maatvoering in het werk te controleren

VD2025-083	RAADHUISPLEIN, OOSTBURG - 4501BG	LAYOUTNAAM	DOORSNEDE B-B BRAND	SCHAAL	1:100	DATUM	21-07-2025
33		STATUS	OMGEVINGSVERGUNNING	FORMAAT	A2	REVISIE	3
		MODELLEUR	5.1.2e			DATUM REVISIE	12-01-2026

visional
info@visionaldesign.nl - (+5.1.2e - www.visional.nl

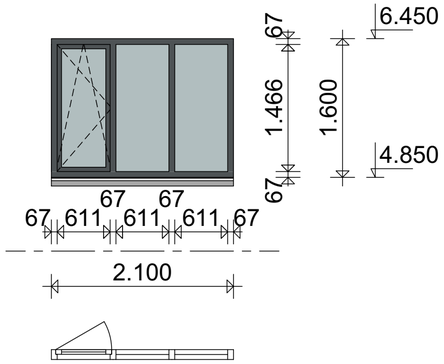

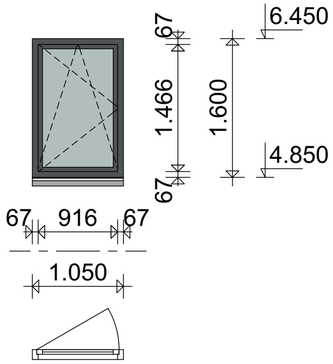

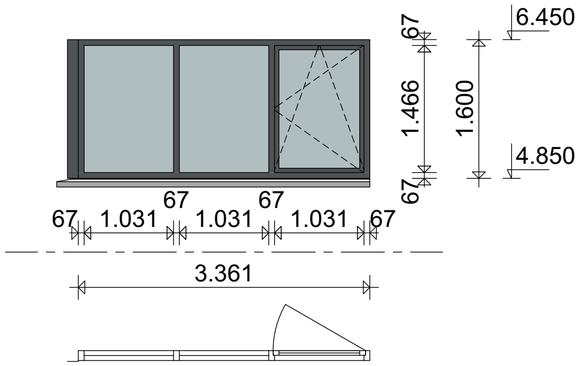

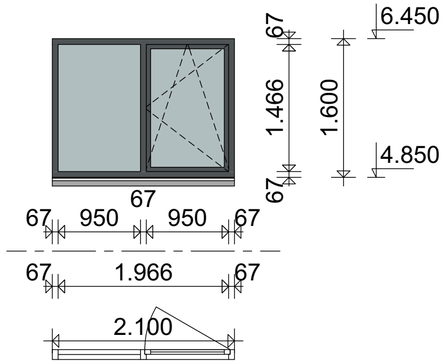

2.100×1.600	1.050×1.600	3.361×1.600	2.100×1.600
MERK-A	MERK-B	MERK-C	MERK-D
HOUT	HOUT	HOUT	HOUT
HR++ beglazing ZTA=0,6	HR++ beglazing ZTA=0,6	HR++ beglazing ZTA=0,6	HR++ beglazing ZTA=0,6

maatvoering in het werk te controleren

VD2025-083	RAADHUISPLEIN, OOSTBURG - 4501BG	LAYOUTNAAM	KOZIJNENSTAAT	SCHAAL	2:1	DATUM	21-07-2025
34		STATUS	OMGEVINGSVERGUNNING	FORMAAT	A2	REVISIE	3
		MODELLEUR	5.1.2e			DATUM REVISIE	12-01-2026

visional
info@visionaldesign.nl - (+5.1.2e - www.visional.nl

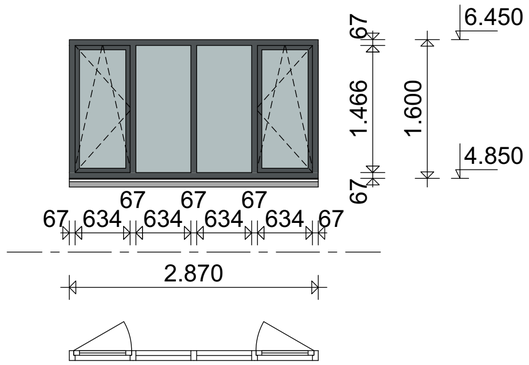

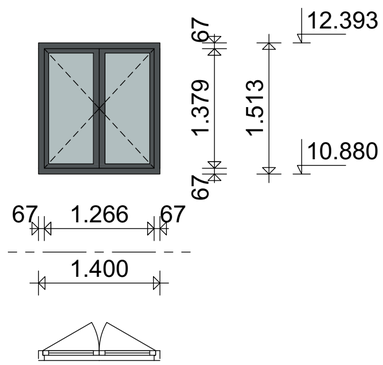

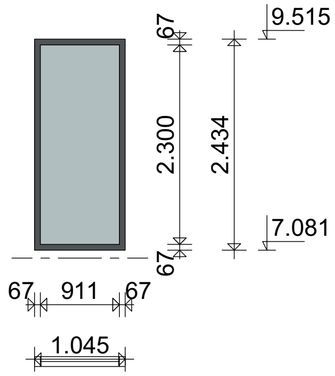

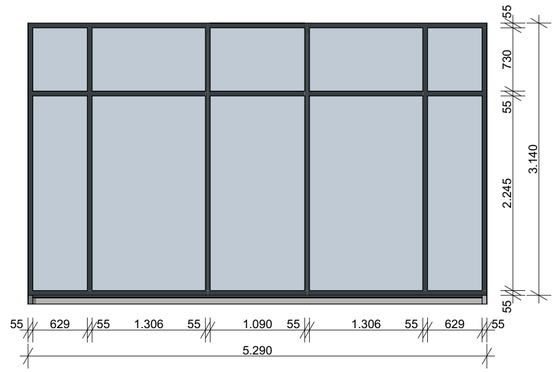

2.870×1.600	1.400×1.513	1.045×2.434	5.290X3.140
MERK-E	MERK-F	MERK-G	MERK-H
HOUT	HOUT	HOUT	ALUMINIUM
HR++ beglazing ZTA=0,6	HR++ beglazing ZTA=0,6	HR++ beglazing ZTA=0,6	HR++ beglazing ZTA=0,6

maatvoering in het werk te controleren

VD2025-083	RAADHUISPLEIN, OOSTBURG - 4501BG	LAYOUTNAAM	KOZIJNENSTAAT	SCHAAL	2:1, 1:50	DATUM	21-07-2025
35		STATUS	OMGEVINGSVERGUNNING	FORMAAT	A2	REVISIE	3
		MODELLEUR	5.1.2e			DATUM REVISIE	12-01-2026

visional
info@visionaldesign.nl - (+5.1.2e - www.visional.nl

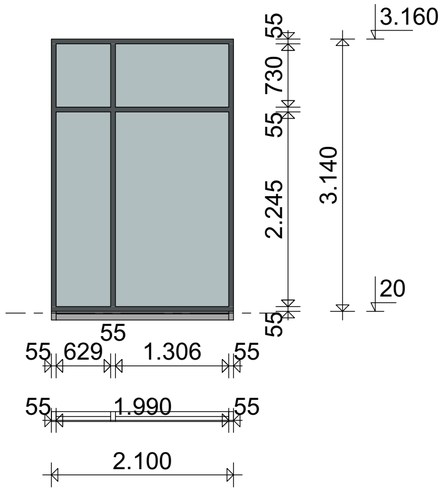

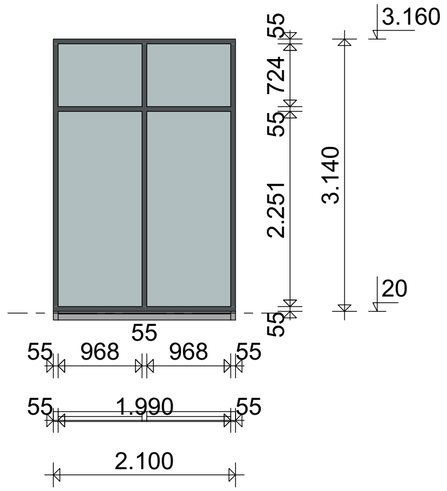

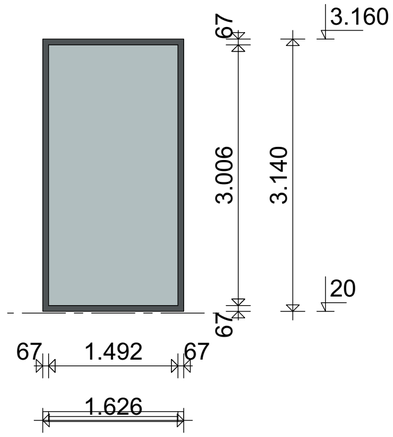

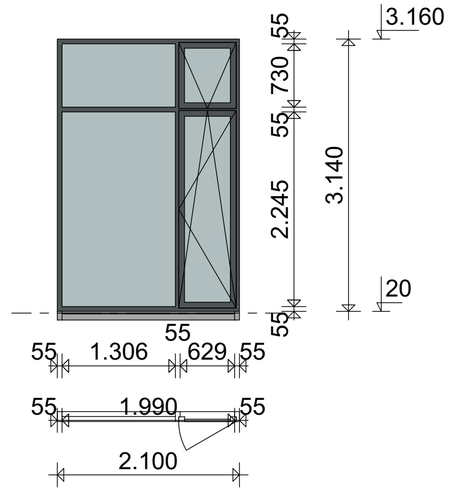

2.100×3.140	2.100×3.140	1.626×3.140	2.100×3.140
MERK-I	MERK-J	MERK-K	MERK-L
ALUMINIUM	ALUMINIUM	HOUT	ALUMINIUM
HR++ beglazing ZTA=0,6	HR++ beglazing ZTA=0,6	HR++ beglazing ZTA=0,6	HR++ beglazing ZTA=0,6

maatvoering in het werk te controleren

VD2025-083	RAADHUISPLEIN, OOSTBURG - 4501BG	LAYOUTNAAM	KOZIJNENSTAAT	SCHAAL	2:1	DATUM	21-07-2025
36		STATUS	OMGEVINGSVERGUNNING	FORMAAT	A2	REVISIE	3
		MODELLEUR	5.1.2e			DATUM REVISIE	12-01-2026

visional
info@visionaldesign.nl - (+31) 5.1.2e - www.visional.nl

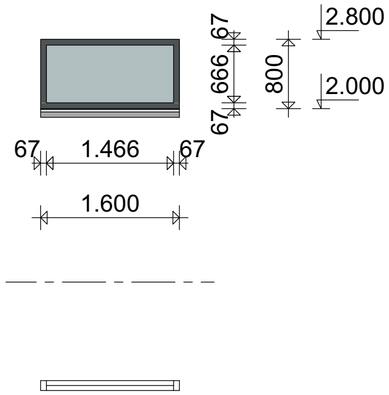

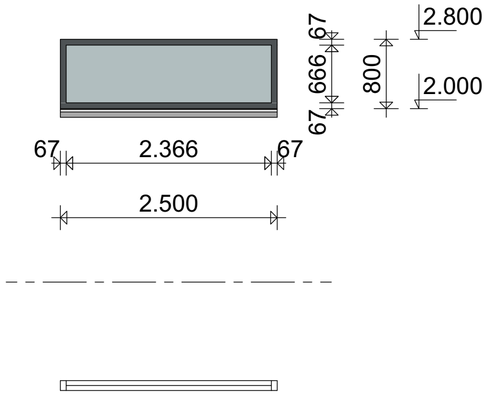

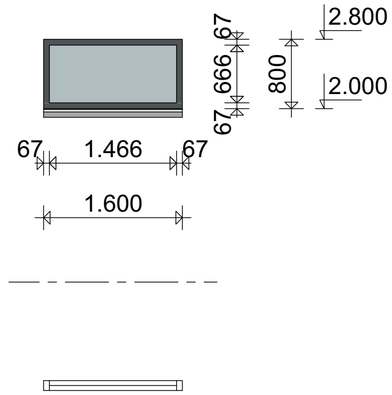

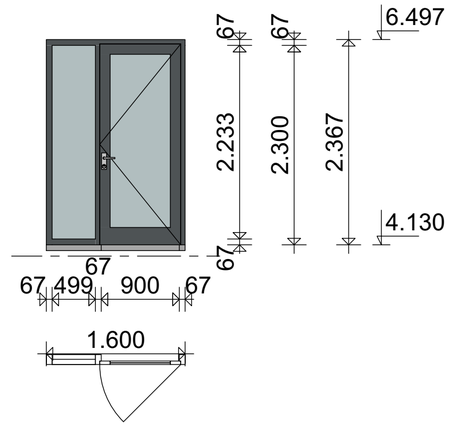

1.600×800	2.500×800	1.600×800	1.600×2.367
MERK-M	MERK-N	MERK-O	MERK-P
HOUT	HOUT	HOUT	HOUT
HR++ beglazing ZTA=0,6	HR++ beglazing ZTA=0,6	HR++ beglazing ZTA=0,6	HR++ beglazing ZTA=0,6

maatvoering in het werk te controleren

VD2025-083	RAADHUISPLEIN, OOSTBURG - 4501BG	LAYOUTNAAM	KOZIJNENSTAAT	SCHAAL	2:1	DATUM	21-07-2025
37		STATUS	OMGEVINGSVERGUNNING	FORMAAT	A2	REVISIE	3
		MODELLEUR	5.1.2e			DATUM REVISIE	12-01-2026

visional
info@visionaldesign.nl - (+31) 5.1.2e - www.visional.nl

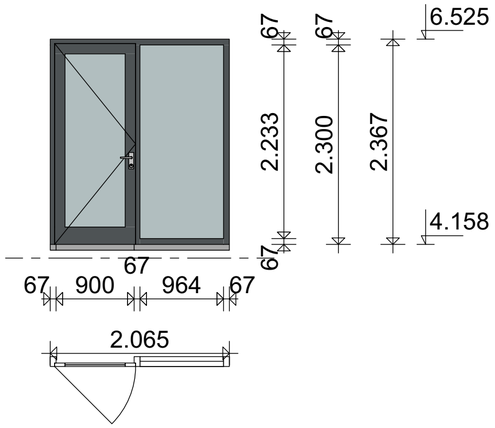

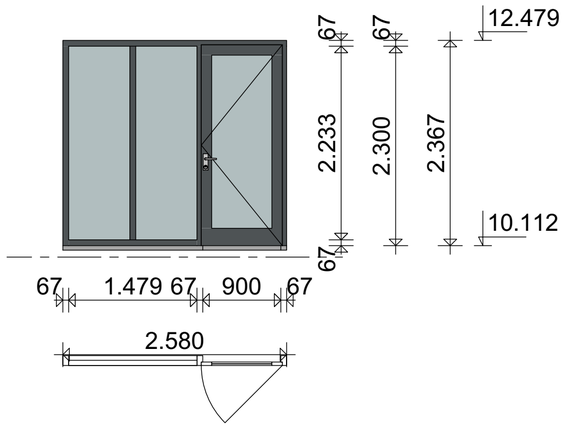

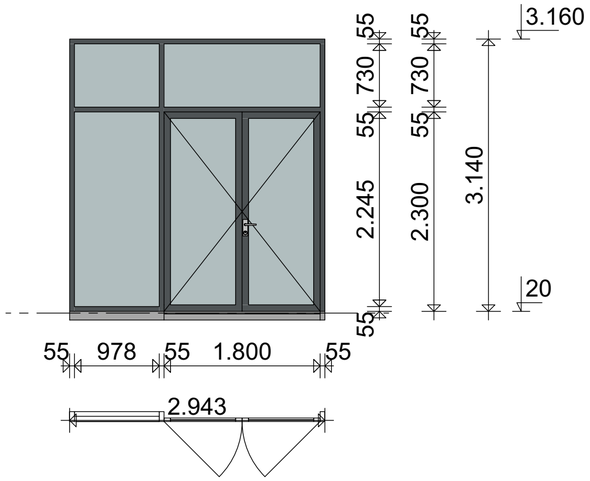

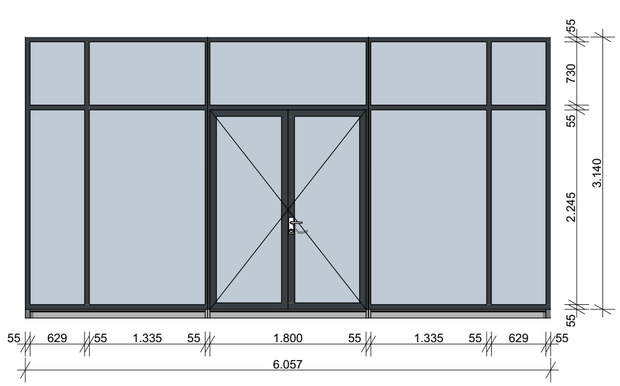

2.065×2.367	2.580×2.367	2.943×3.140	6.057X3.140
MERK-Q	MERK R	MERK-S	MERK-T
HOUT	HOUT	ALUMINIUM	ALUMINIUM
HR++ beglazing ZTA=0,6	HR++ beglazing ZTA=0,6	HR++ beglazing ZTA=0,6	HR++ beglazing ZTA=0,6

maatvoering in het werk te controleren

VD2025-083	RAADHUISPLEIN, OOSTBURG - 4501BG	LAYOUTNAAM	KOZIJNENSTAAT	SCHAAL	2:1, 1:50	DATUM	21-07-2025
38		STATUS	OMGEVINGSVERGUNNING	FORMAAT	A2	REVISIE	3
		MODELLEUR	5.1.2e			DATUM REVISIE	12-01-2026

visional
info@visionaldesign.nl - (+31) 5.1.2e - www.visional.nl

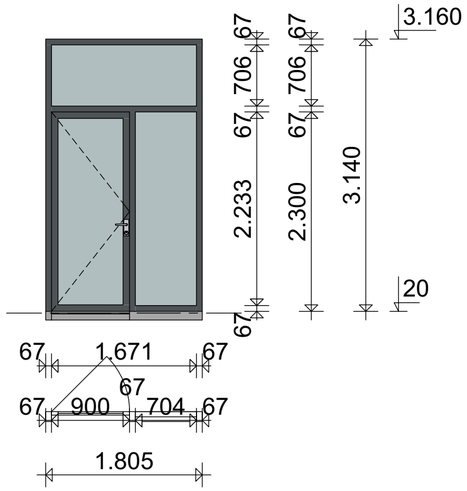

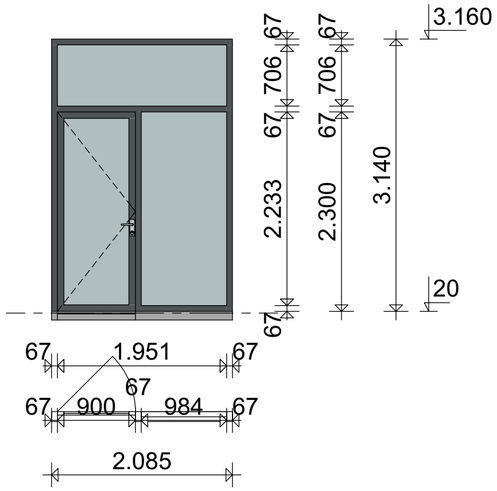

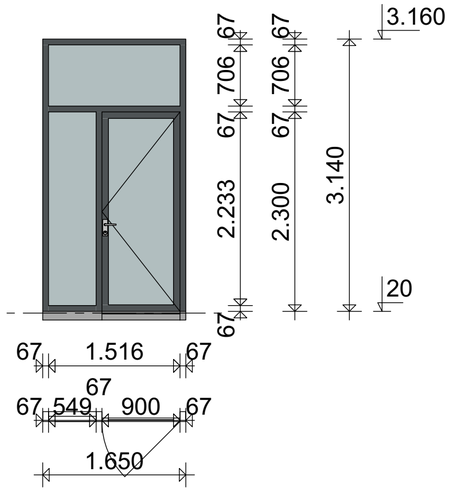

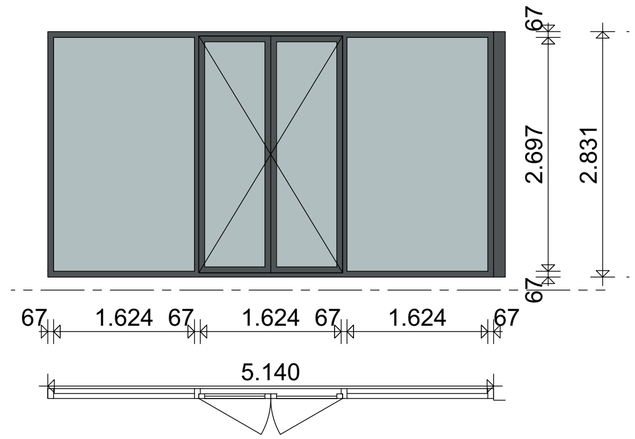

1.805×3.140	2.085×3.140	1.650×3.140	5.140×2.831
MERK-U	MERK-V	MERK-W	MERK-X
HOUT	HOUT	HOUT	HOUT
HR++ beglazing ZTA=0,6	HR++ beglazing ZTA=0,6	HR++ beglazing ZTA=0,6	HR++ beglazing ZTA=0,6

maatvoering in het werk te controleren

VD2025-083	RAADHUISPLEIN, OOSTBURG - 4501BG	LAYOUTNAAM	KOZIJNENSTAAT	SCHAAL	2:1	DATUM	21-07-2025
39		STATUS	OMGEVINGSVERGUNNING	FORMAAT	A2	REVISIE	3
		MODELLEUR	5.1.2e			DATUM REVISIE	12-01-2026

visional
info@visionaldesign.nl - (+31) 5.1.2e - www.visional.nl

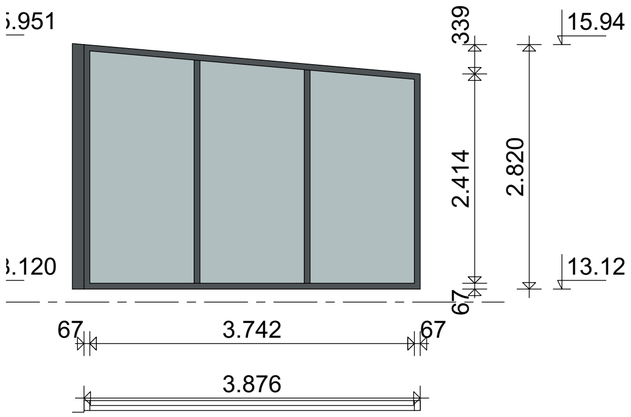

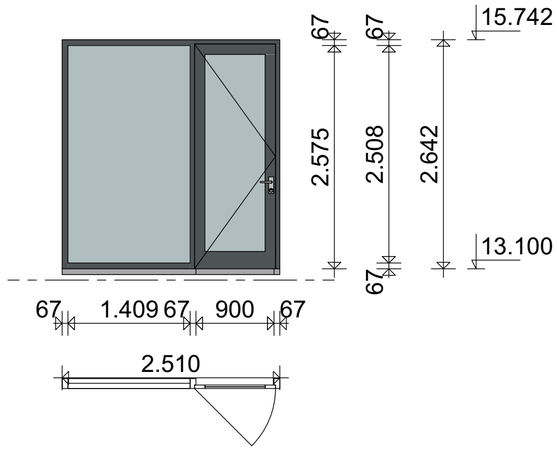

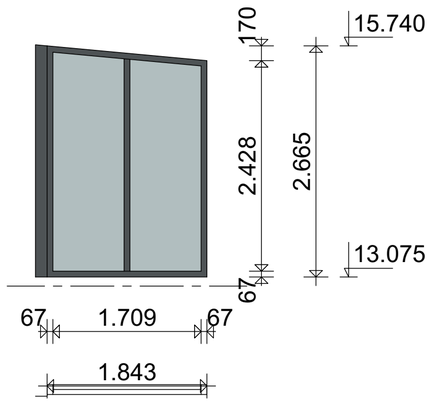

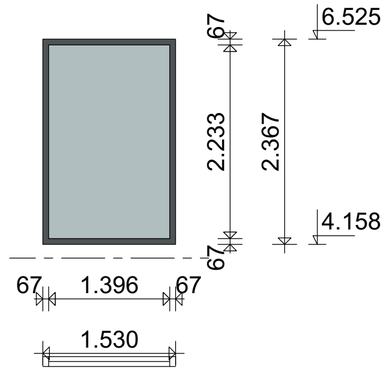

3.876×2.820	2.510×2.642	1.843×2.665	1.530×2.367
MERK-Y	MERK-Z	MERK-ZA	MERK-ZB
HOUT	HOUT	HOUT	HOUT
HR++ beglazing ZTA=0,6	HR++ beglazing ZTA=0,6	HR++ beglazing ZTA=0,6	HR++ beglazing ZTA=0,6

maatvoering in het werk te controleren

VD2025-083	RAADHUISPLEIN, OOSTBURG - 4501BG	LAYOUTNAAM	KOZIJNENSTAAT	SCHAAL	2:1	DATUM	21-07-2025
40		STATUS	OMGEVINGSVERGUNNING	FORMAAT	A2	REVISIE	3
		MODELLEUR	5.1.2e			DATUM REVISIE	12-01-2026

visional
info@visionaldesign.nl - (+5.1.2e - www.visional.nl

visional

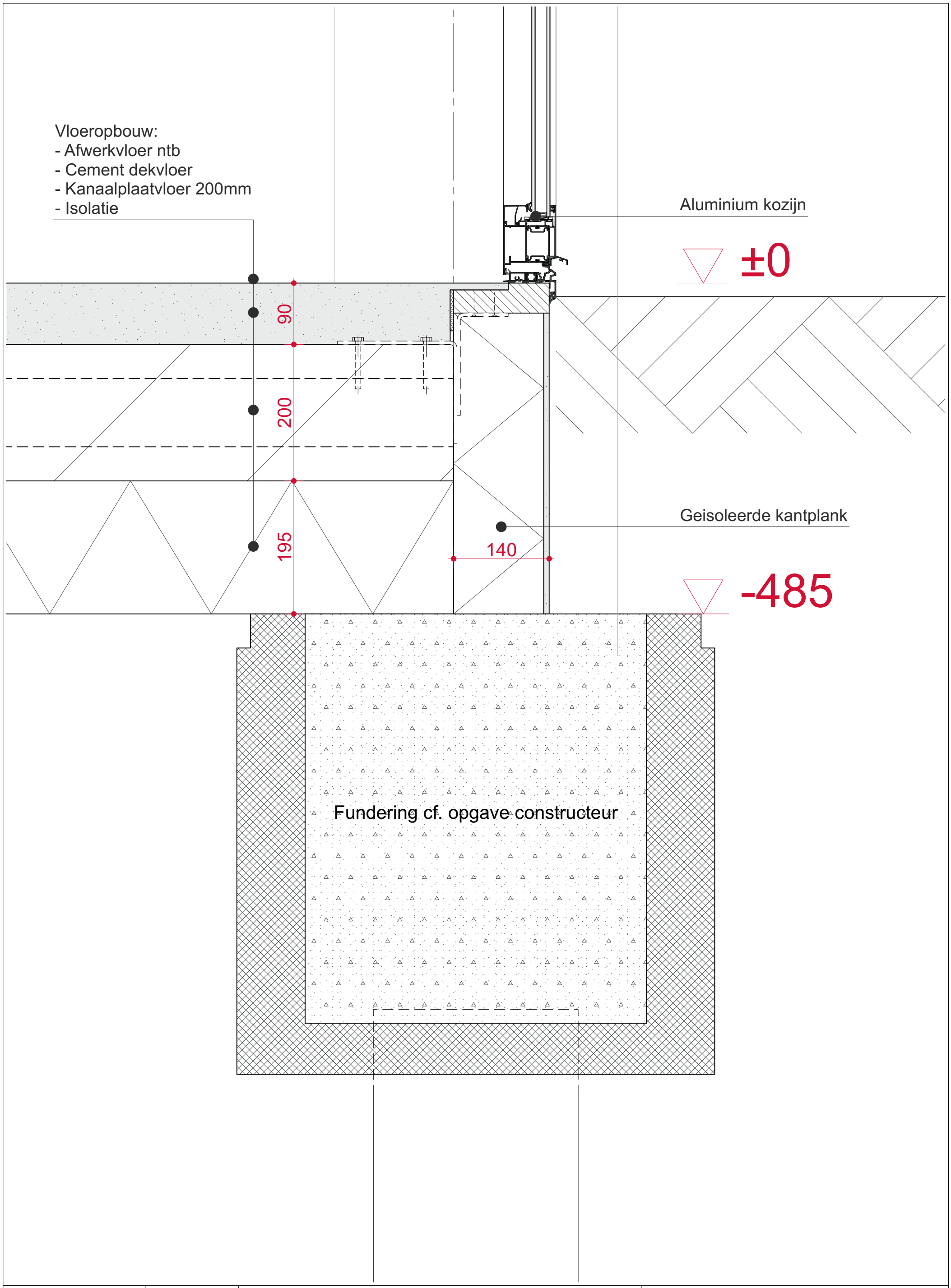

44	VD2025-083	RAADHUISPLEIN, OOSTBURG - 450 5.1.2e				
	STATUS	OMGEVINGSVERGUNNING	SCHAAL	1:5	DATUM	21-07-2025
DETAIL V01	MODELLEUR	5.1.2e	FORMAAT	A3	DATUM REVISIE	

visional
info@visionaldesign.nl - (+5.1.2e - www.visional.nl

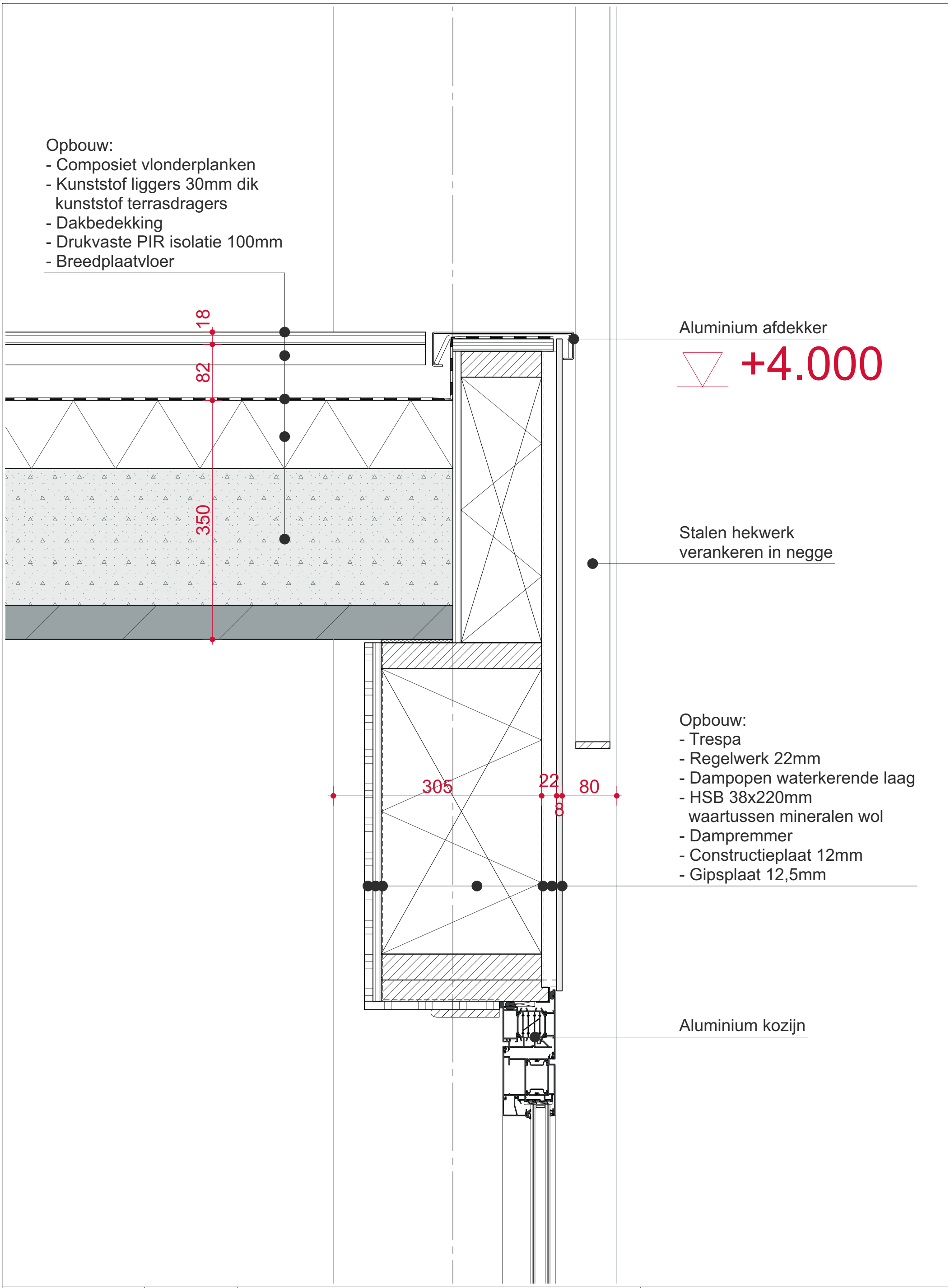

45	VD2025-083	RAADHUISPLEIN, OOSTBURG - 4501BG				
	STATUS	OMGEVINGSVERGUNNING	SCHAAL	1:5	DATUM	21-07-2025
DETAIL V02	MODELLEUR	5.1.2e	FORMAAT	A3	DATUM REVISIE	

visional
info@visionaldesign.nl - (+5.1.2e - www.visional.nl

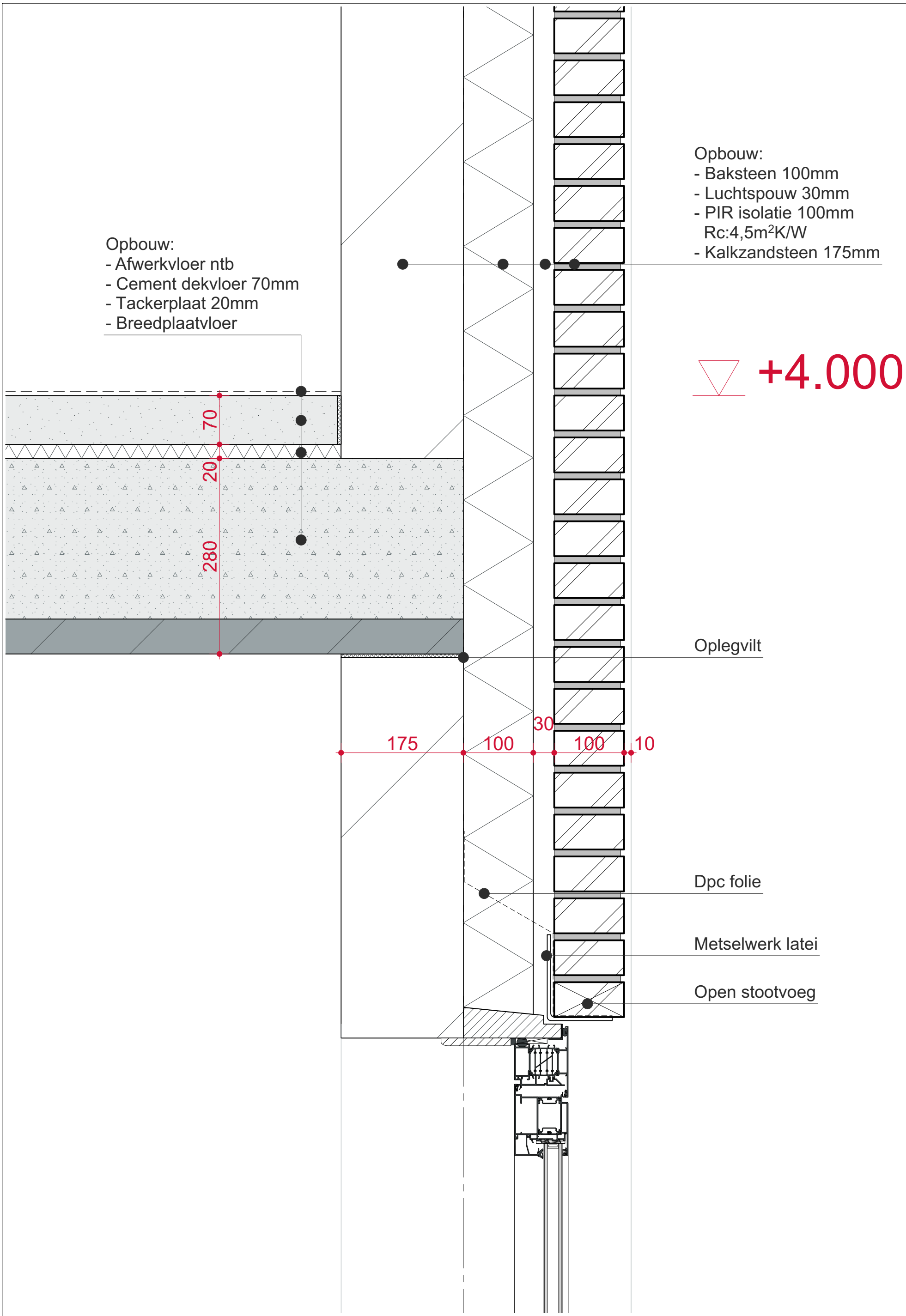

46	VD2025-083	RAADHUISPLEIN, OOSTBURG - 4501BG				
	STATUS	OMGEVINGSVERGUNNING	SCHAAL	1:5	DATUM	21-07-2025
DETAIL V03	MODELLEUR	5.1.2e	FORMAAT	A3	DATUM REVISIE	

visional
info@visionaldesign.nl - (+5.1.2e - www.visional.nl

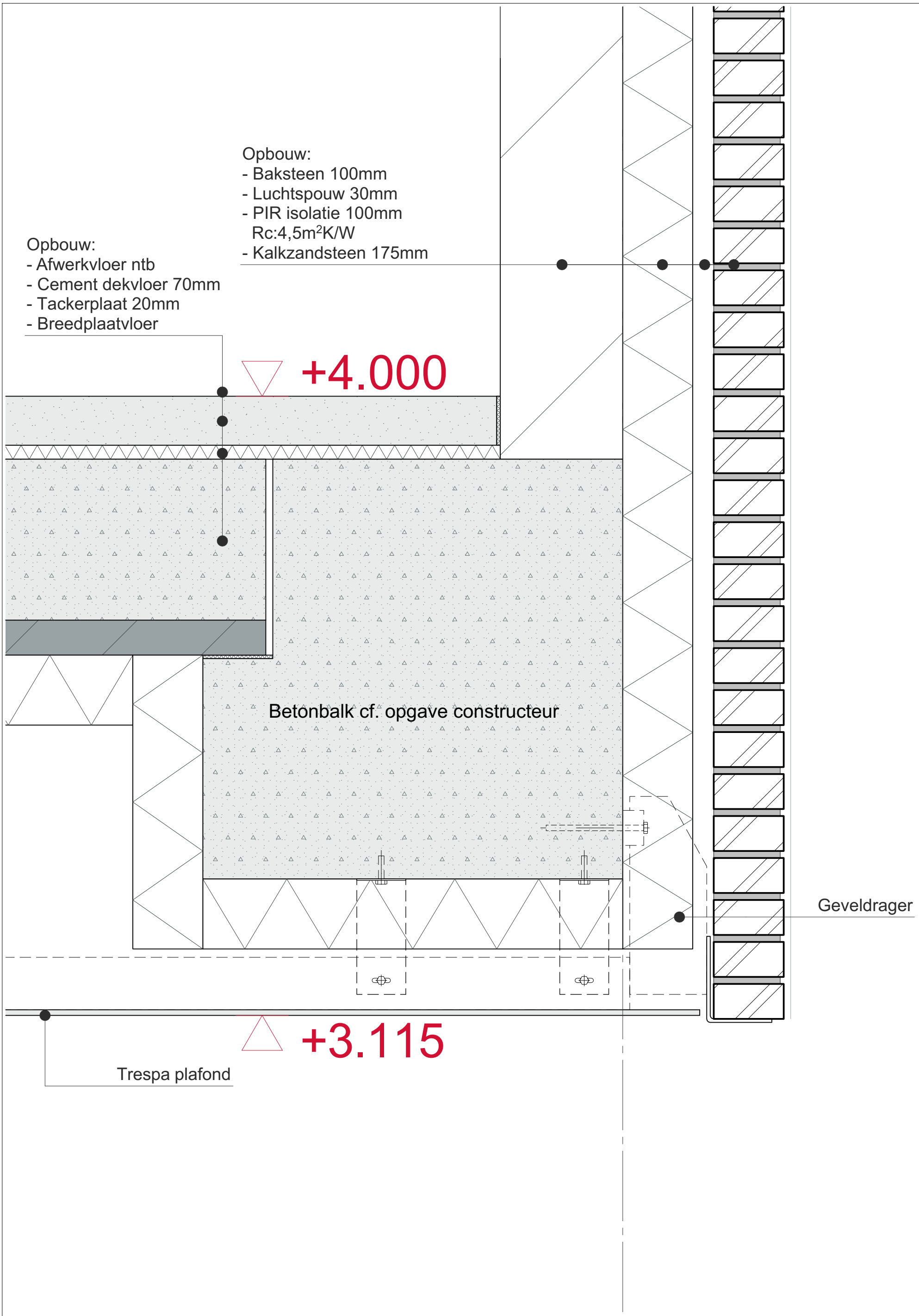

47	VD2025-083	RAADHUISPLEIN, OOSTBURG - 4501BG				
DETAIL V04	STATUS	OMGEVINGSVERGUNNING	SCHAAL	1:5	DATUM	21-07-2025
	MODELLEUR	5.1.2e	FORMAAT	A3	DATUM REVISIE	

visional
info@visionaldesign.nl - (+5.1.2e - www.visional.nl

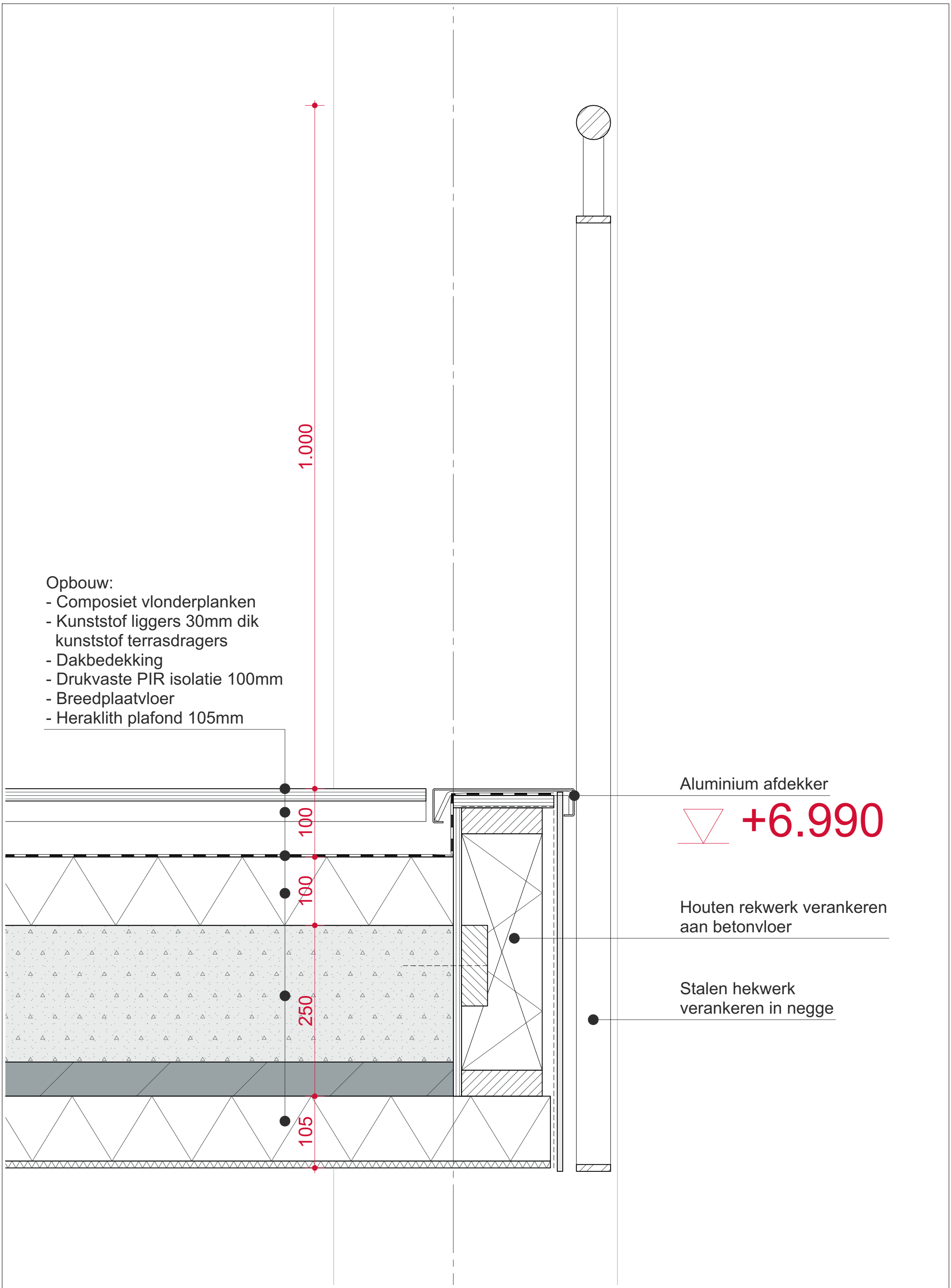

DETAIL WERKPLAATS 1:5

48

DETAIL V05

VD2025-083	RAADHUISPLEIN, OOSTBURG - 4501BG				
STATUS	OMGEVINGSVERGUNNING	SCHAAL	1:5	DATUM	21-07-2025
MODELLEUR	5.1.2e	FORMAAT	A3	DATUM REVISIE	

visional
info@visionaldesign.nl - (+5.1.2e - www.visional.nl

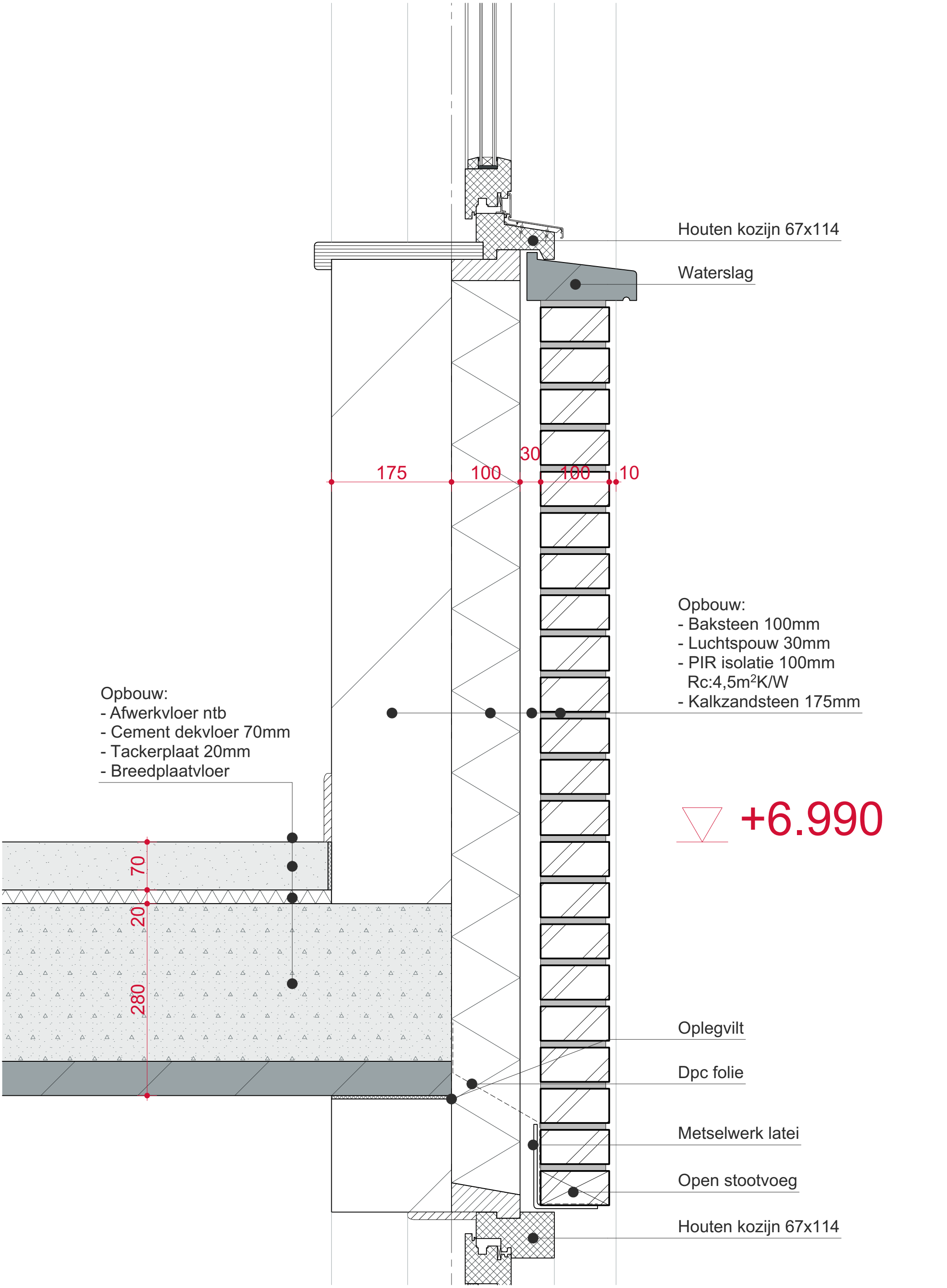

DETAIL WERKPLAATS - 1:5

49

DETAIL V06

VD2025-083	RAADHUISPLEIN, OOSTBURG - 4501BG				
STATUS	OMGEVINGSVERGUNNING	SCHAAL	1:5	DATUM	21-07-2025
MODELLEUR	5.1.2e	FORMAAT	A3	DATUM REVISIE	

visional
info@visionaldesign.nl - (+5.1.2e - www.visional.nl

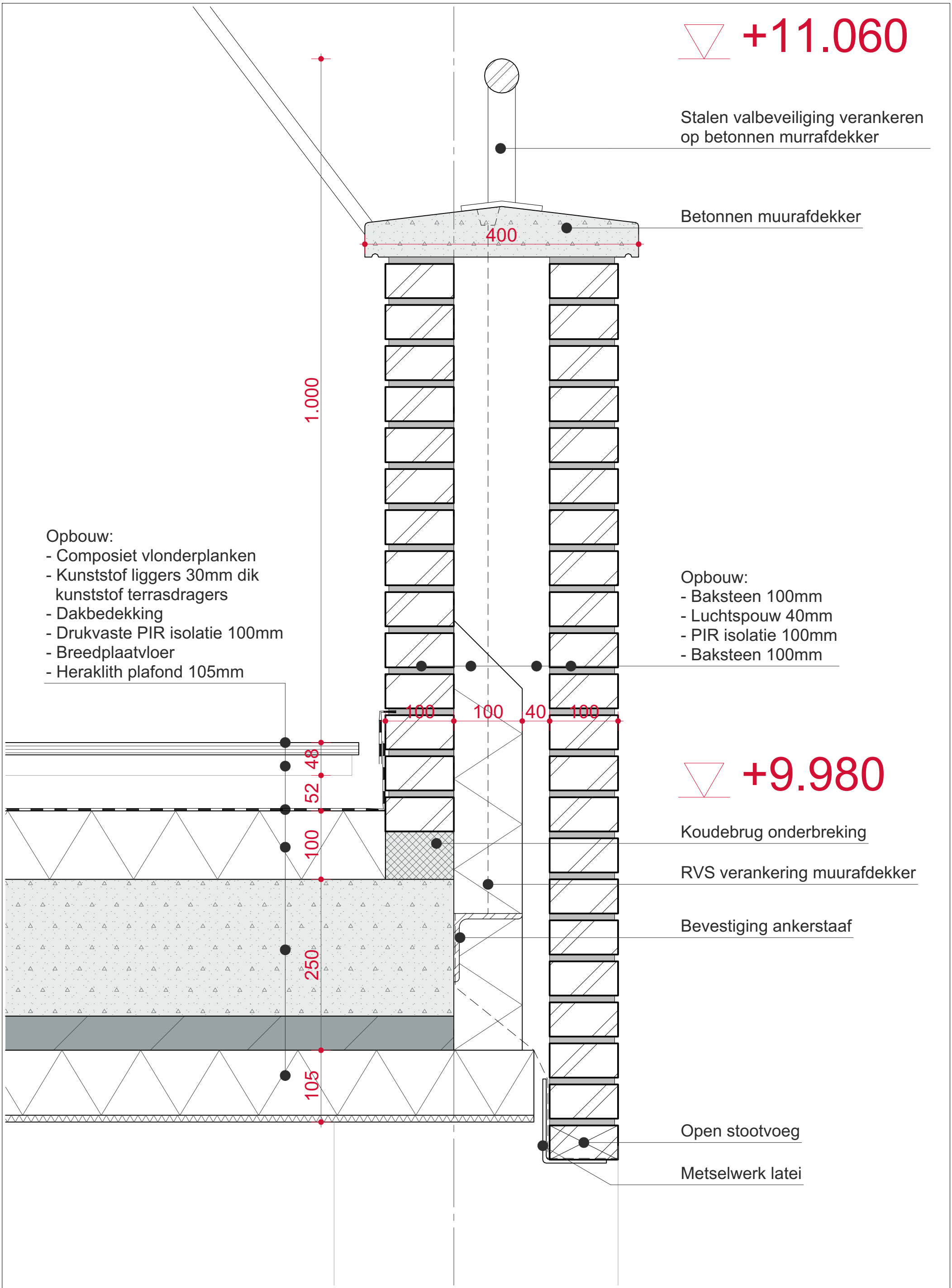

50	VD2025-083	RAADHUISPLEIN, OOSTBURG - 4501BG				
DETAIL V07	STATUS	OMGEVINGSVERGUNNING	SCHAAL	1:5	DATUM	21-07-2025
	MODELLEUR	5.1.2e	FORMAAT	A3	DATUM REVISIE	

visional
info@visionaldesign.nl - (+5.1.2e - www.visional.nl

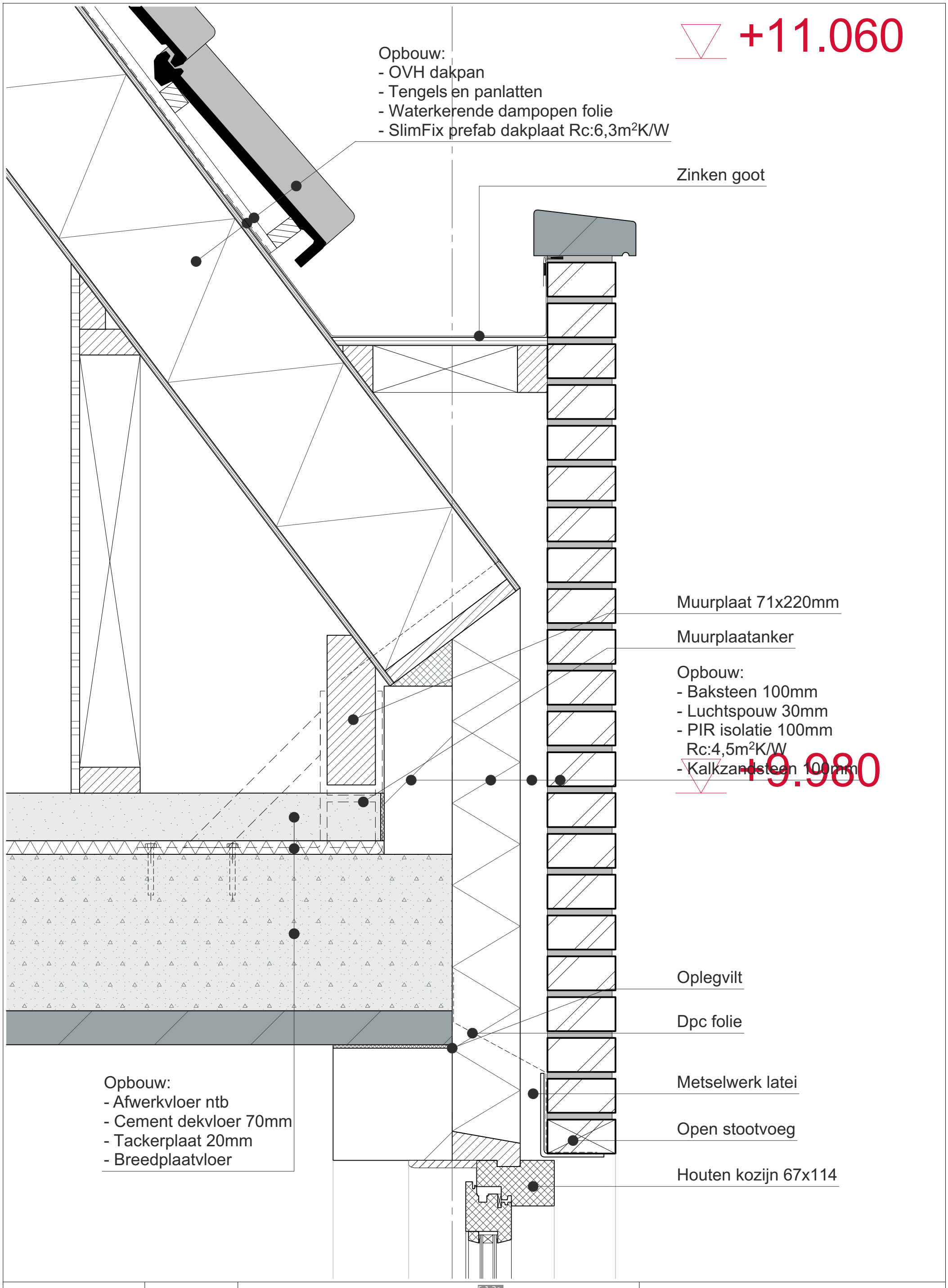

51	VD2025-083	RAADHUISPLEIN, OOSTBURG - 450 5.1.2e				
	STATUS	OMGEVINGSVERGUNNING	SCHAAL	1:5	DATUM	21-07-2025
DETAIL V08	MODELLEUR	5.1.2e	FORMAAT	A3	DATUM REVISIE	

visional
info@visionaldesign.nl - (+5.1.2e - www.visional.nl

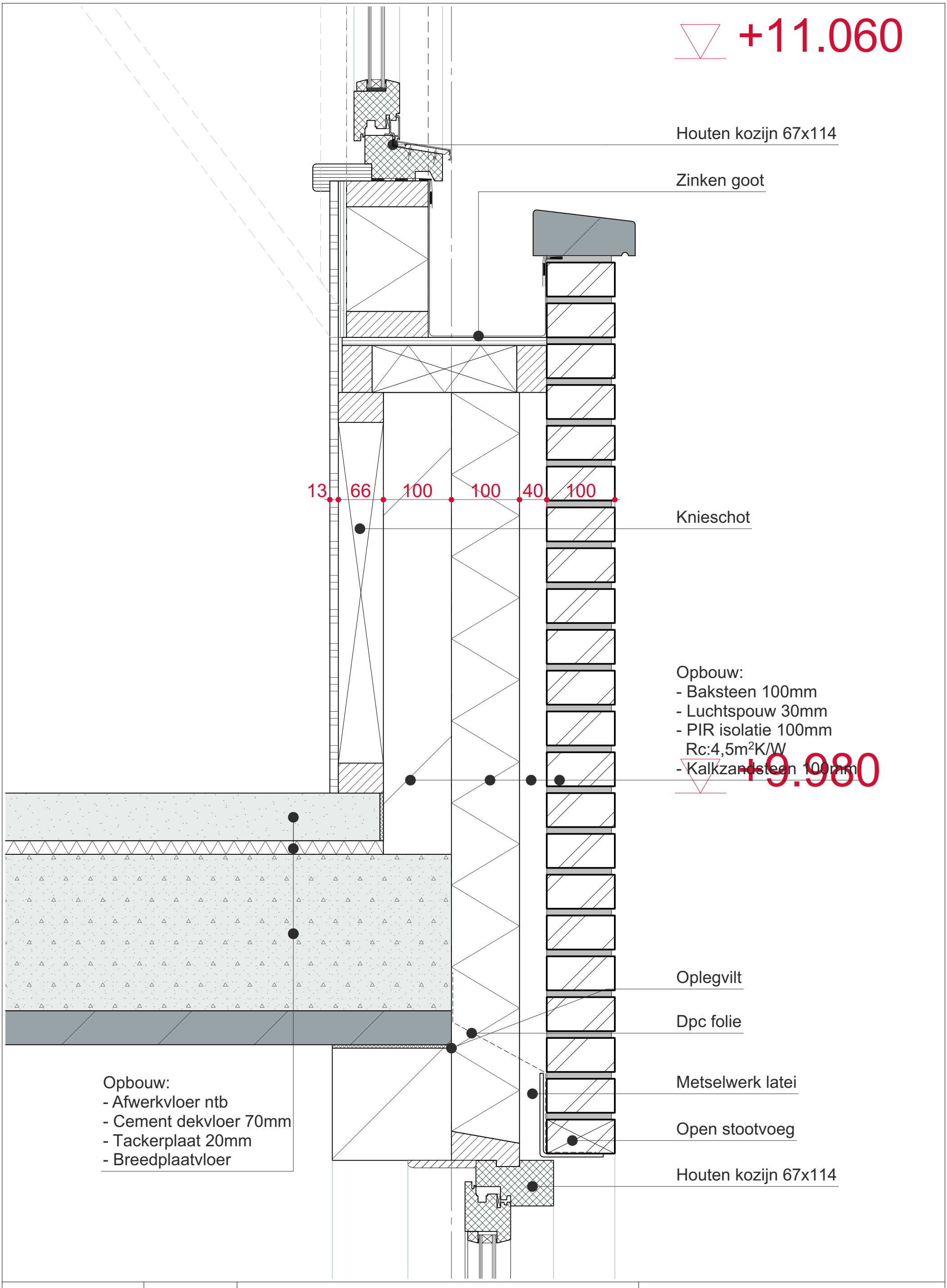

52	VD2025-083	RAADHUISPLEIN, OOSTBURG - 4501BG				
	STATUS	OMGEVINGSVERGUNNING	SCHAAL	1:5	DATUM	21-07-2025
DETAIL V09	MODELLEUR	5.1.2e	FORMAAT	A3	DATUM REVISIE	

visional

info@visionaldesign.nl - (+5.1.2e - www.visional.nl

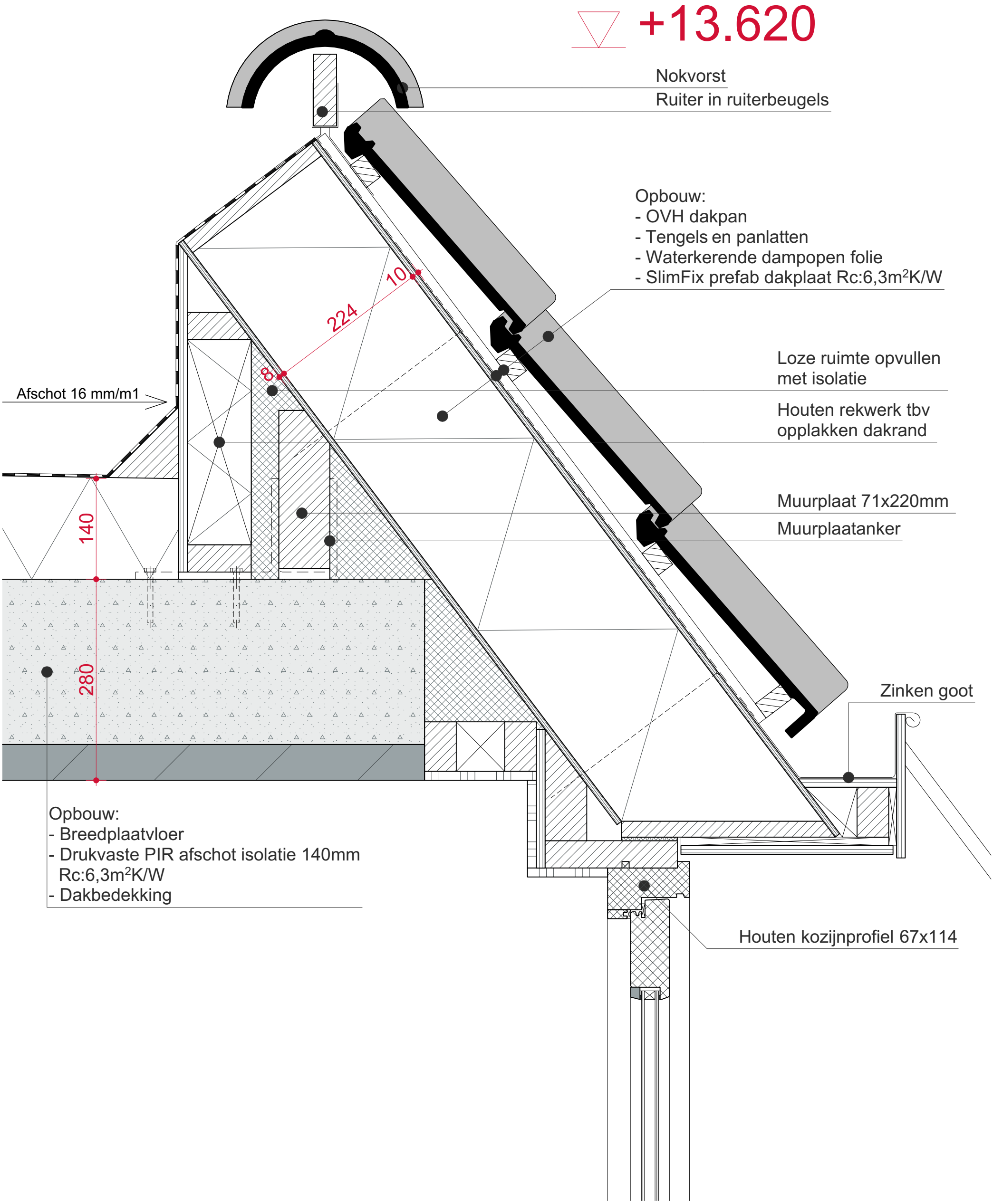

53	VD2025-083	RAADHUISPLEIN, OOSTBURG - 4501BG				
	STATUS	OMGEVINGSVERGUNNING	SCHAAL	1:5	DATUM	21-07-2025
DETAIL V10	MODELLEUR	5.1.2e	FORMAAT	A3	DATUM REVISIE	

visional
info@visionaldesign.nl - (+31 8) 50 5.1.2e - www.visional.nl

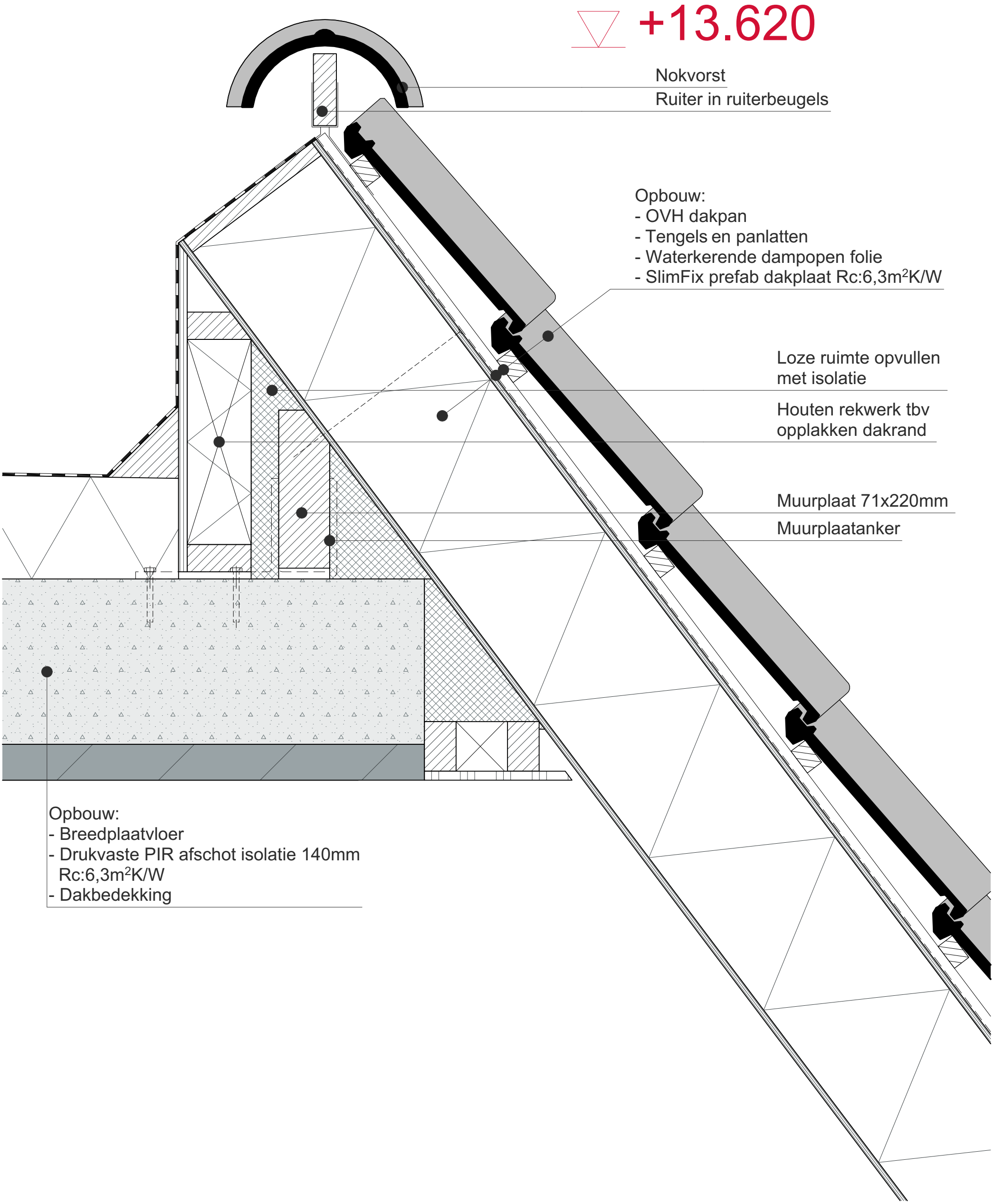

54	VD2025-083	RAADHUISPLEIN, OOSTBURG - 4501BG				
	STATUS	OMGEVINGSVERGUNNING	SCHAAL	1:5	DATUM	21-07-2025
DETAIL V11	MODELLEUR	5.1.2e	FORMAAT	A3	DATUM REVISIE	

visional
info@visionaldesign.nl - (+5.1.2e - www.visional.nl

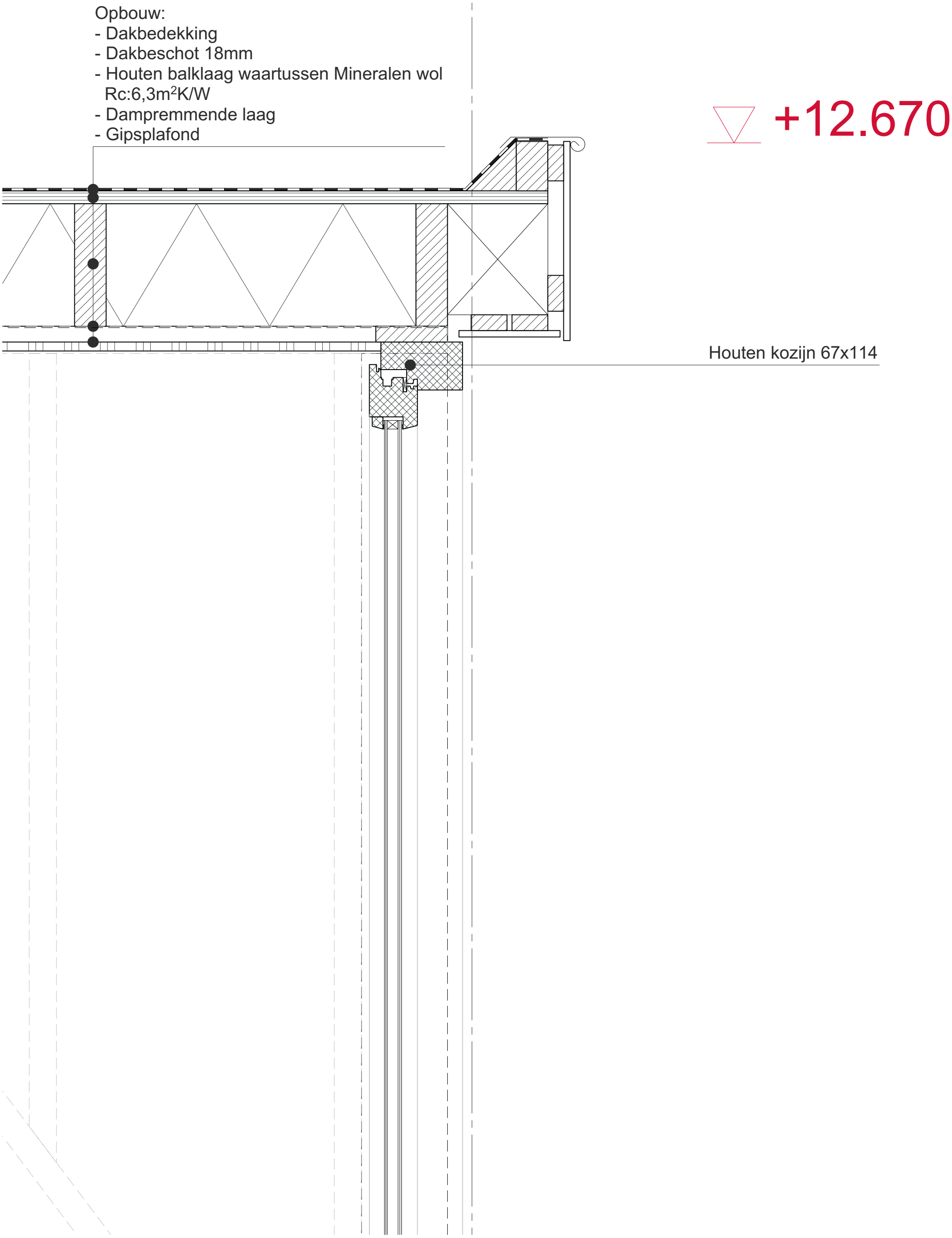

55	VD2025-083	RAADHUISPLEIN, OOSTBURG - 4501BG				
	STATUS	OMGEVINGSVERGUNNING	SCHAAL	1:5	DATUM	21-07-2025
DETAIL V12	MODELLEUR	5.1.2e	FORMAAT	A3	DATUM REVISIE	

visional
info@visionaldesign.nl - (+5.1.2e - www.visional.nl

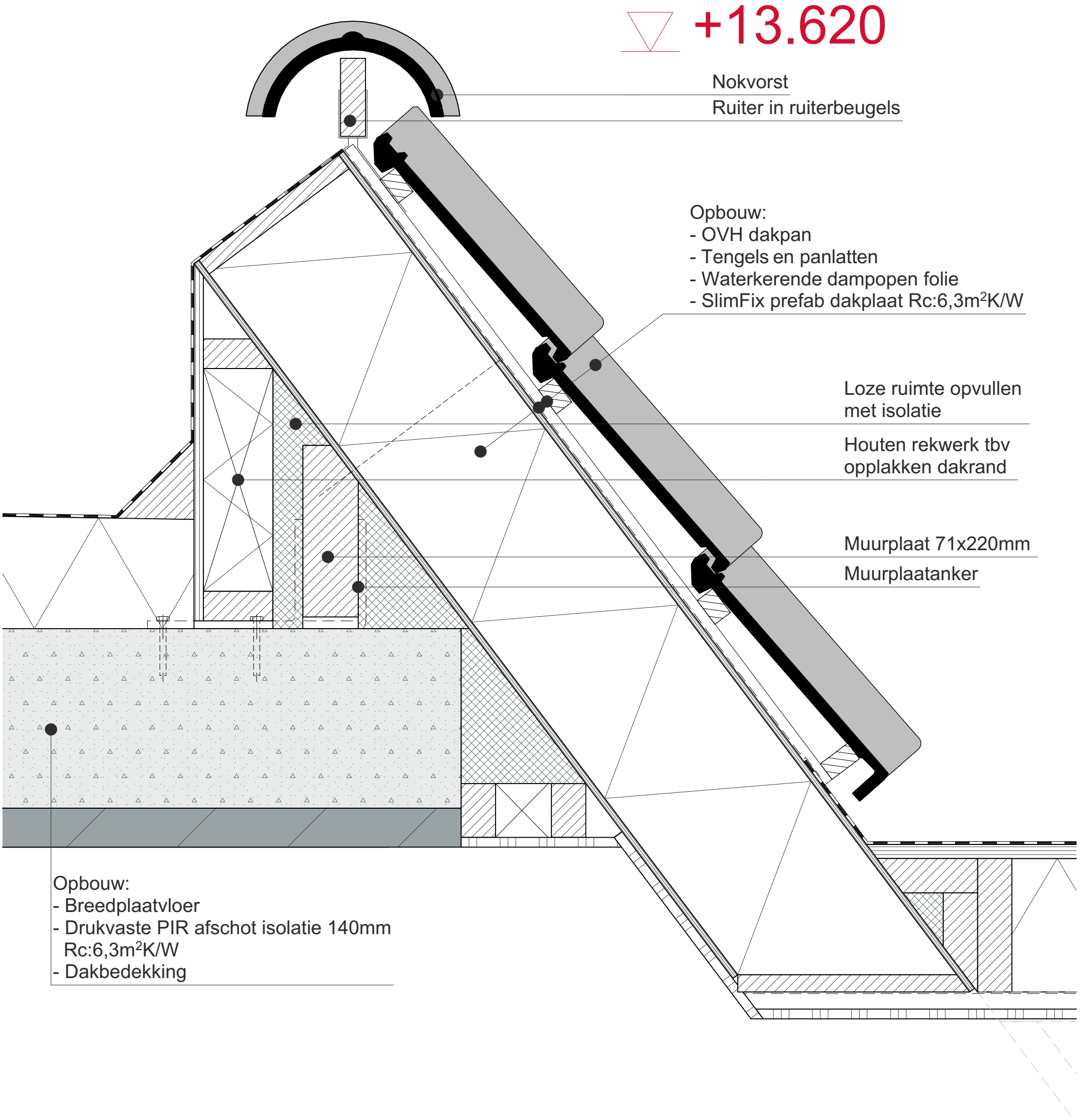

56	VD2025-083	RAADHUISPLEIN, OOSTBURG - 4501BG				
	STATUS	OMGEVINGSVERGUNNING	SCHAAL	1:5	DATUM	21-07-2025
DETAIL V13	MODELLEUR	5.1.2e	FORMAAT	A3	DATUM REVISIE	

visional
info@visionaldesign.nl - (+5.1.2e - www.visional.nl

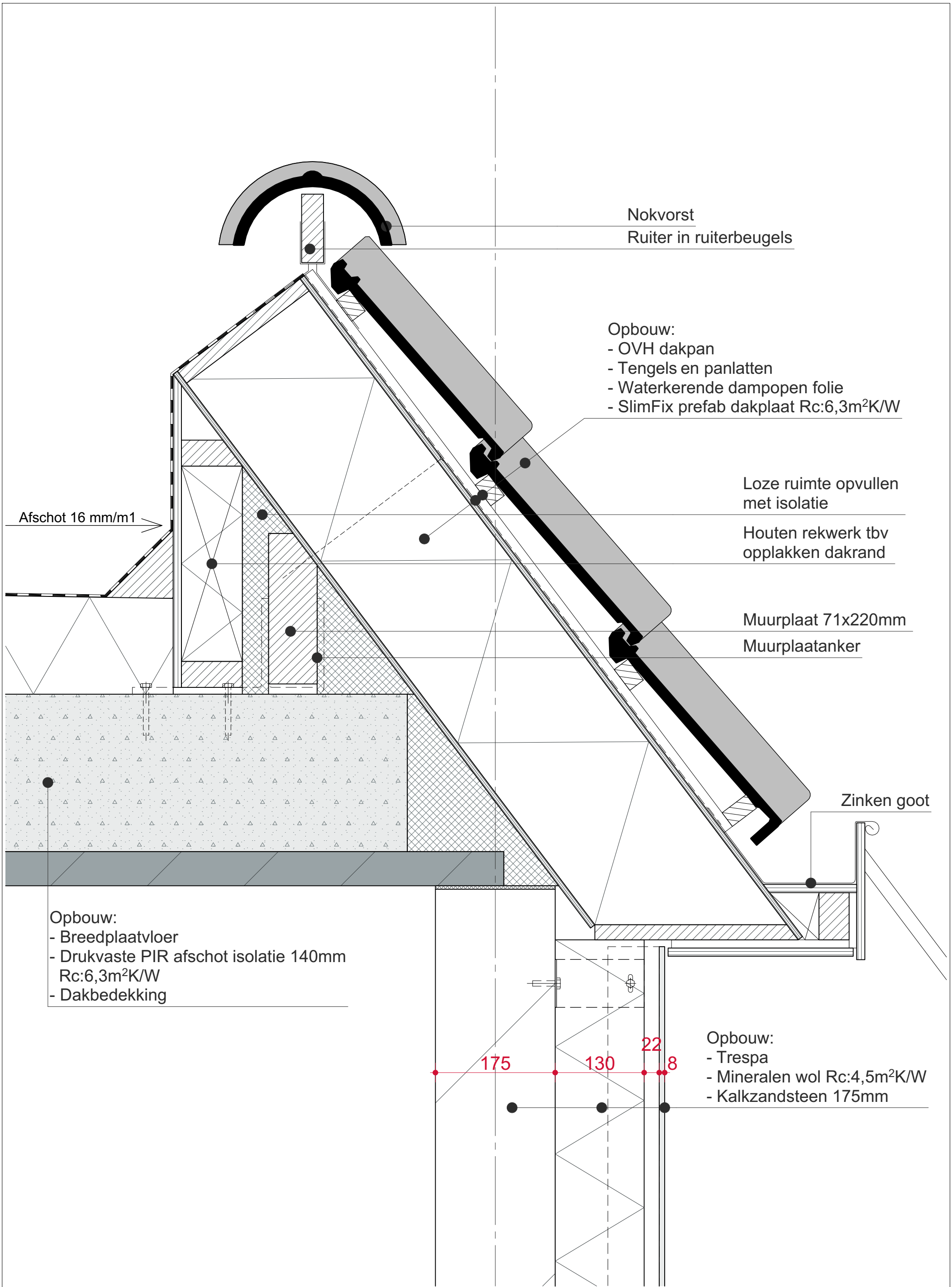

57	VD2025-083	RAADHUISPLEIN, OOSTBURG - 4501BG				
	STATUS	OMGEVINGSVERGUNNING	SCHAAL	1:5	DATUM	21-07-2025
DETAIL V14	MODELLEUR	5.1.2e	FORMAAT	A3	DATUM REVISIE	

visional

info@visionaldesign.nl - (+5.1.2e - www.visional.nl

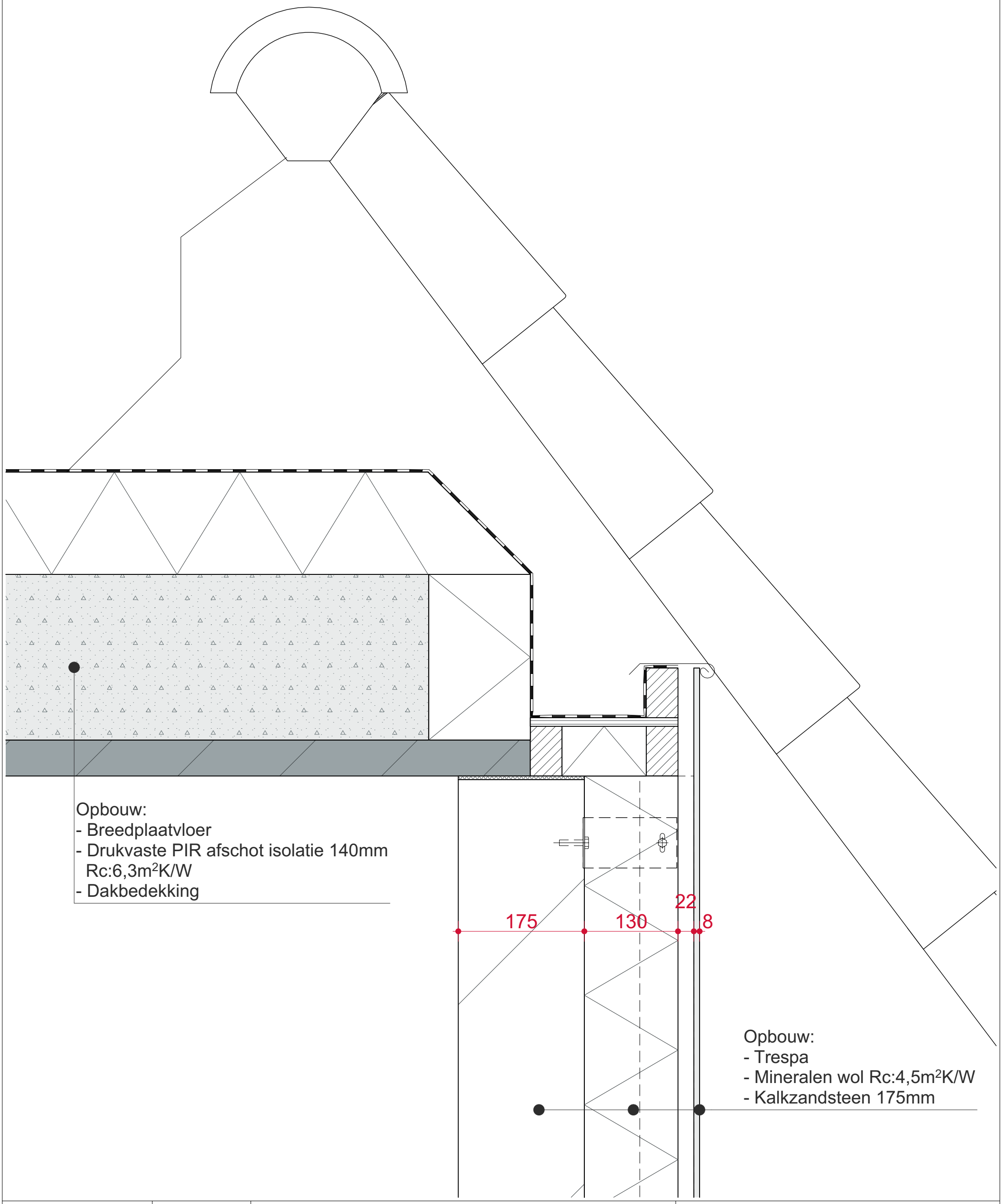

58	VD2025-083	RAADHUISPLEIN, OOSTBURG - 4501BG				
	STATUS	OMGEVINGSVERGUNNING	SCHAAL	1:5	DATUM	21-07-2025
DETAIL V15	MODELLEUR	5.1.2e	FORMAAT	A3	DATUM REVISIE	

visional

info@visionaldesign.nl - (+5.1.2e - www.visional.nl

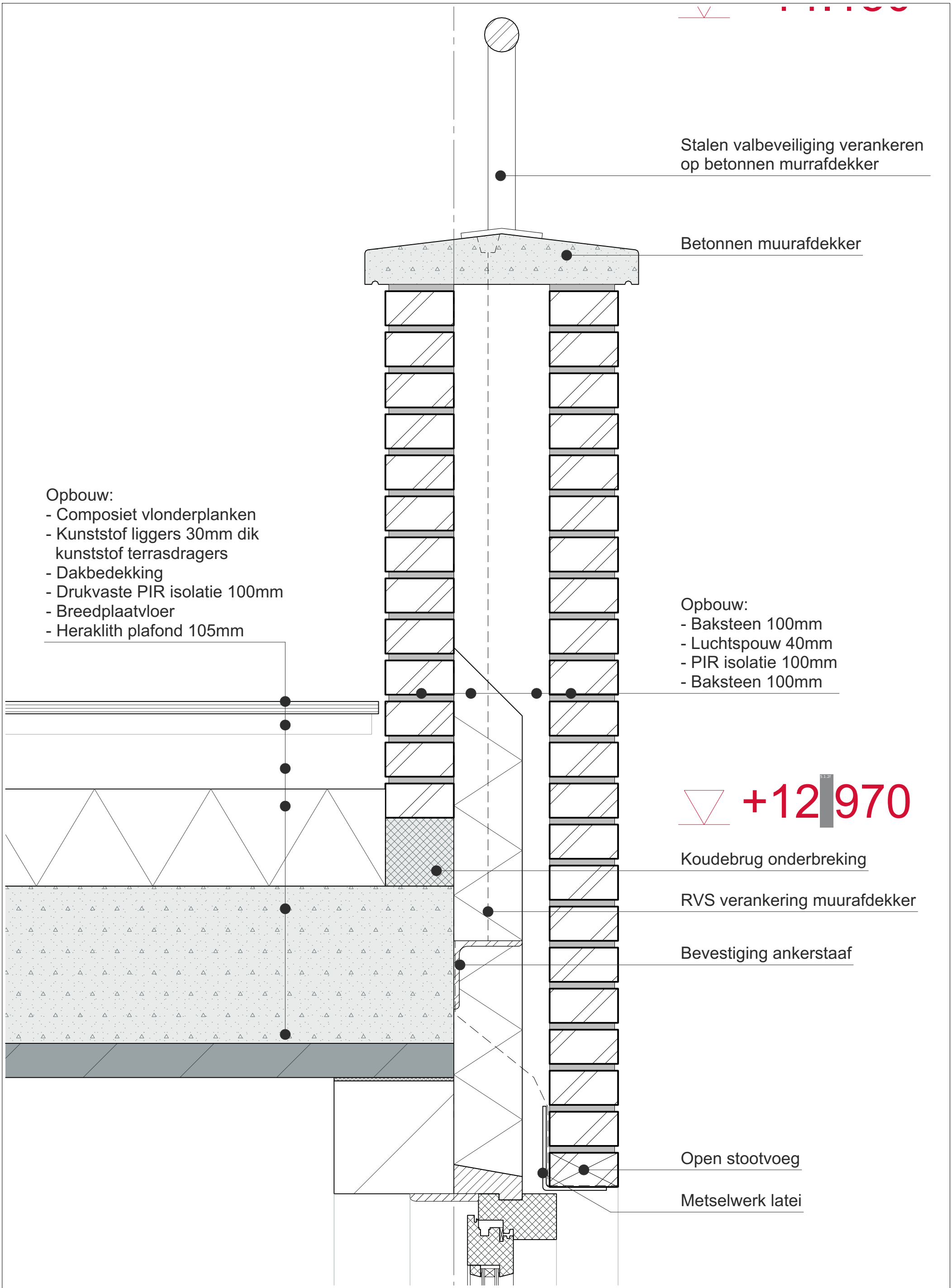

59	VD2025-083	RAADHUISPLEIN, OOSTBURG - 4501BG				
	STATUS	OMGEVINGSVERGUNNING	SCHAAL	1:5	DATUM	21-07-2025
DETAIL V16	MODELLEUR	5.1.2e	FORMAAT	A3	DATUM REVISIE	

visional

info@visionaldesign.nl - (+5.1.2e - www.visional.nl

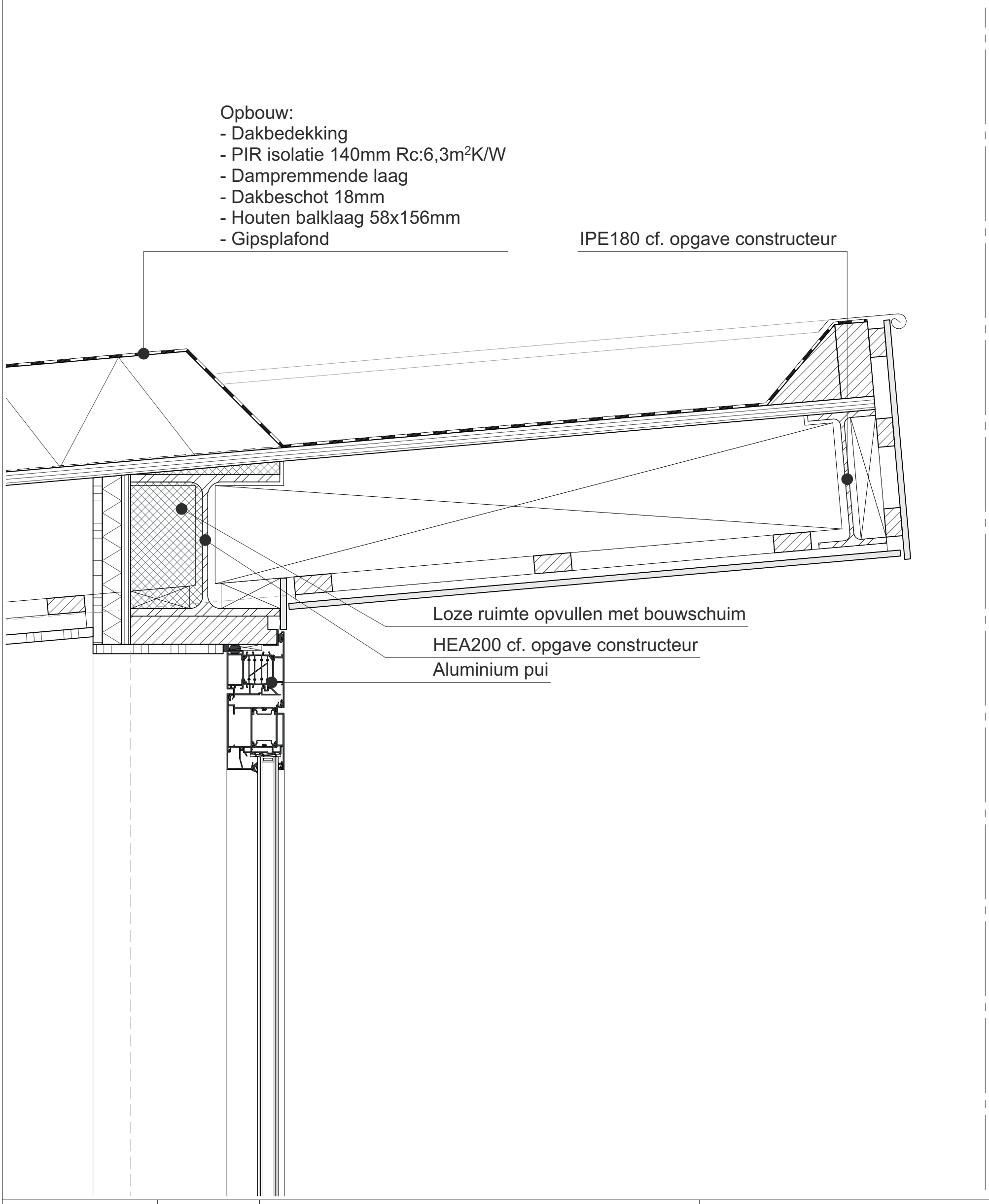

60	VD2025-083	RAADHUISPLEIN, OOSTBURG - 4501BG				
	STATUS	OMGEVINGSVERGUNNING	SCHAAL	1:5	DATUM	21-07-2025
DETAIL V17	MODELLEUR	5.1.2e	FORMAAT	A3	DATUM REVISIE	

visional
info@visionaldesign.nl - (+5.1.2e - www.visional.nl

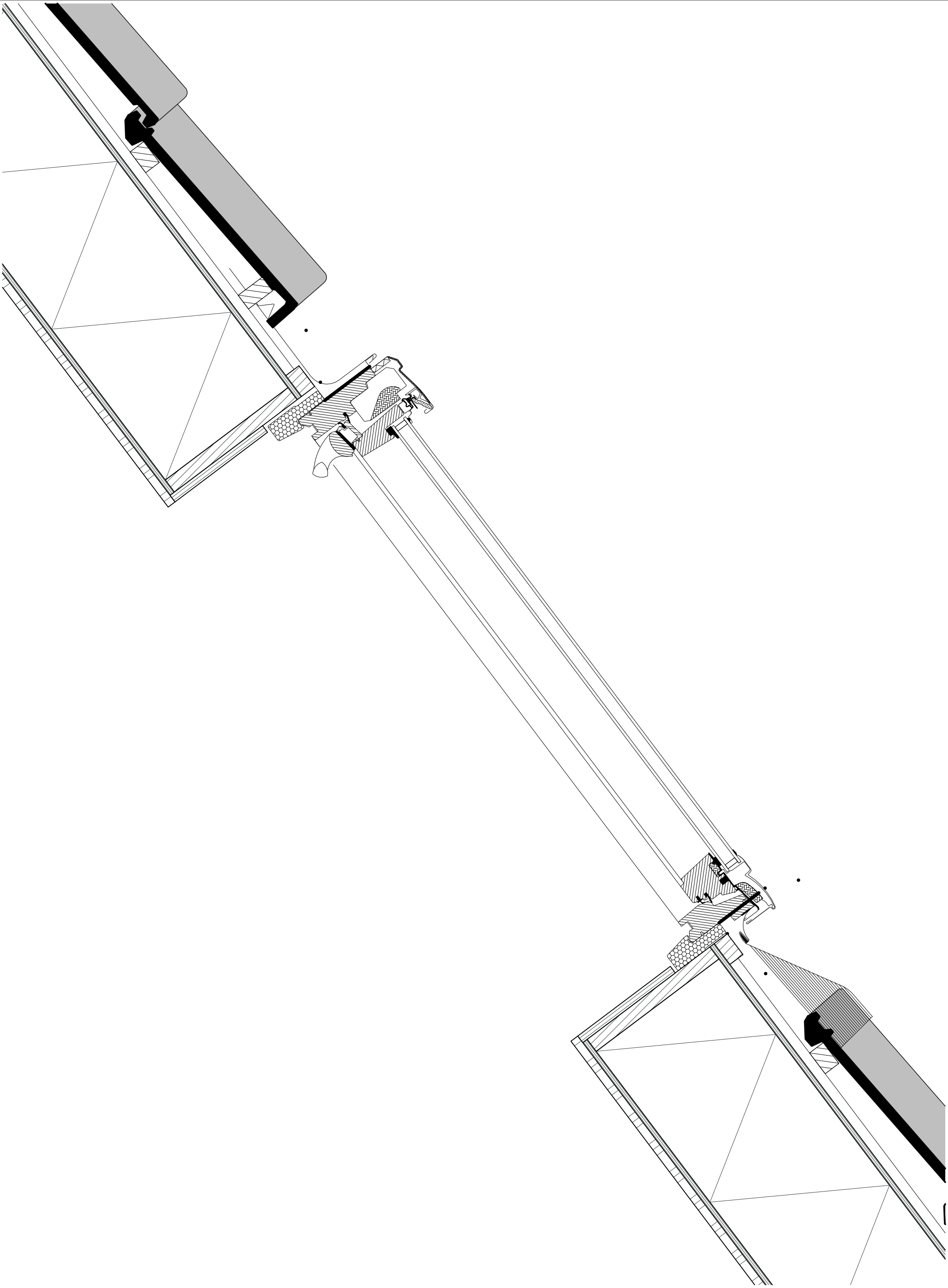

61	VD2025-083	RAADHUISPLEIN, OOSTBURG - 4501BG				
	STATUS	OMGEVINGSVERGUNNING	SCHAAL	1:5	DATUM	21-07-2025
DETAIL V18	MODELLEUR	5.1.2e	FORMAAT	A3	DATUM REVISIE	

visional

info@visionaldesign.nl - (+5.1.2e - www.visional.nl

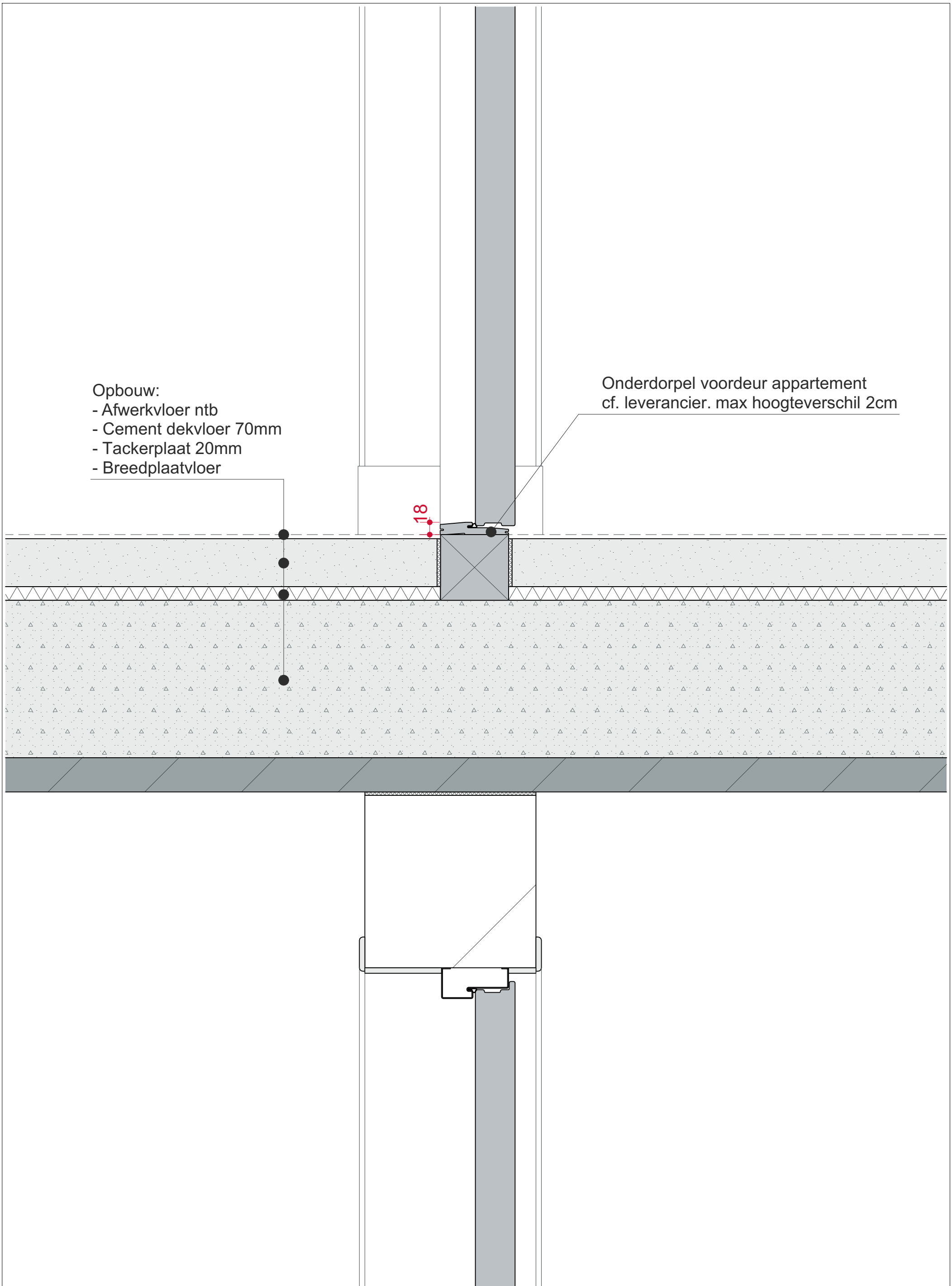

62	VD2025-083	RAADHUISPLEIN, OOSTBURG - 4501BG				
	STATUS	OMGEVINGSVERGUNNING	SCHAAL	1:5	DATUM	21-07-2025
DETAIL V19	MODELLEUR	5.1.2e	FORMAAT	A3	DATUM REVISIE	

visional
info@visionaldesign.nl - (+5.1.2e - www.visional.nl

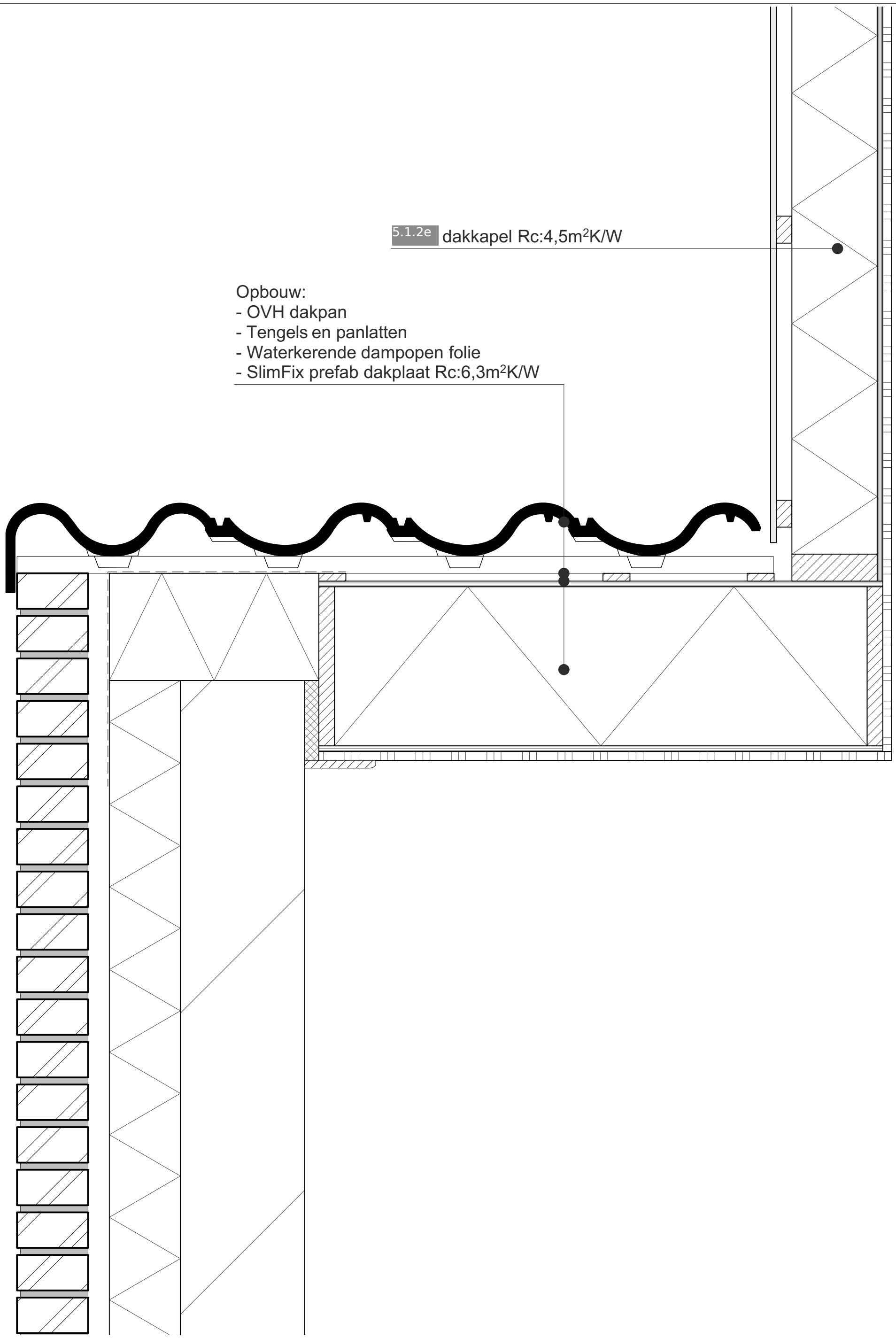

63	VD2025-083	RAADHUISPLEIN, OOSTBURG - 4501BG				
	STATUS	OMGEVINGSVERGUNNING	SCHAAL	1:5	DATUM	21-07-2025
DETAIL H01	MODELLEUR	5.1.2e	FORMAAT	A3	DATUM REVISIE	

visional
info@visionaldesign.nl - (+5.1.2e - www.visional.nl

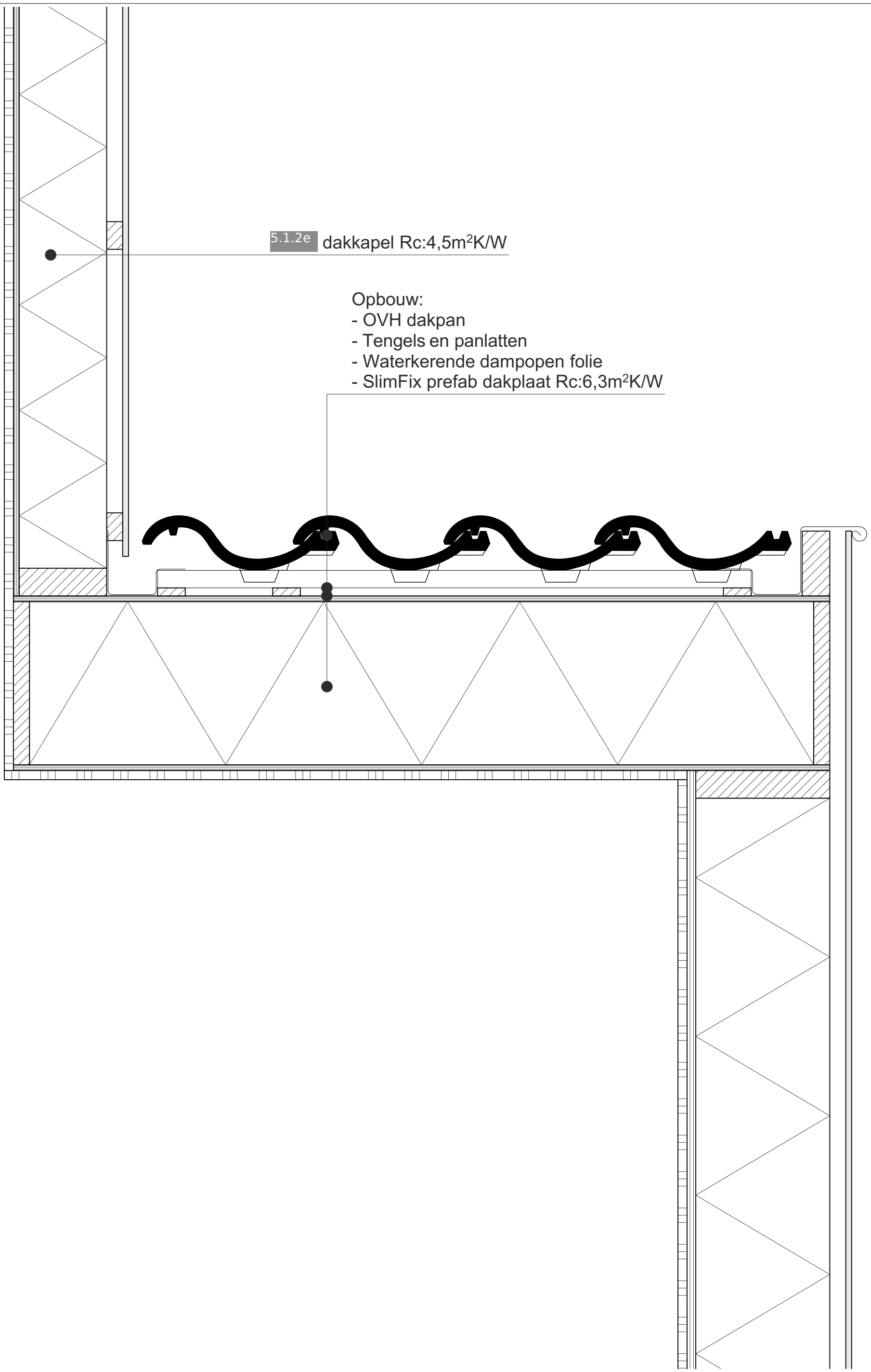

64	VD2025-083	RAADHUISPLEIN, OOSTBURG - 4501BG				
	STATUS	OMGEVINGSVERGUNNING	SCHAAL	1:5	DATUM	21-07-2025
DETAIL H02	MODELLEUR	5.1.2e	FORMAAT	A3	DATUM REVISIE	

visional
info@visionaldesign.nl - (+5.1.2e - www.visional.nl

Legenda toegepaste uitzonderingsgrondslagen

In dit document zijn gegevens definitief geanonimiseerd op grond van:

Wet	Artikel	Omschrijving	Pagina's
Wet open overheid	Art. 5.1 lid 2 sub e	De eerbiediging van de persoonlijke levenssfeer	1, 2, 3, 4, 5, 6, 7, 8, 9, 10, 11, 12, 13, 14, 15, 16, 17, 18, 19, 20, 21, 22, 23, 24, 25, 26, 27, 28, 29, 30, 31, 32, 33, 34, 35, 36, 37, 38, 39, 40, 42, 43, 44, 45, 46, 47, 48, 49, 50, 51, 52, 53, 54, 55, 56, 57, 58, 59, 60, 61, 62
Wet open overheid	Art. 5.1 lid 2 sub f	De bescherming van andere dan in het eerste lid, onderdeel c, genoemde concurrentiegevoelige bedrijfs- en fabricagegegevens	57
Burgerlijk wetboek 6	Art. 6:230b BW	Dit gegeven hoeft volgens art. 6:230b BW alleen verstrekt te worden aan de afnemer van de verleende diensten.	3