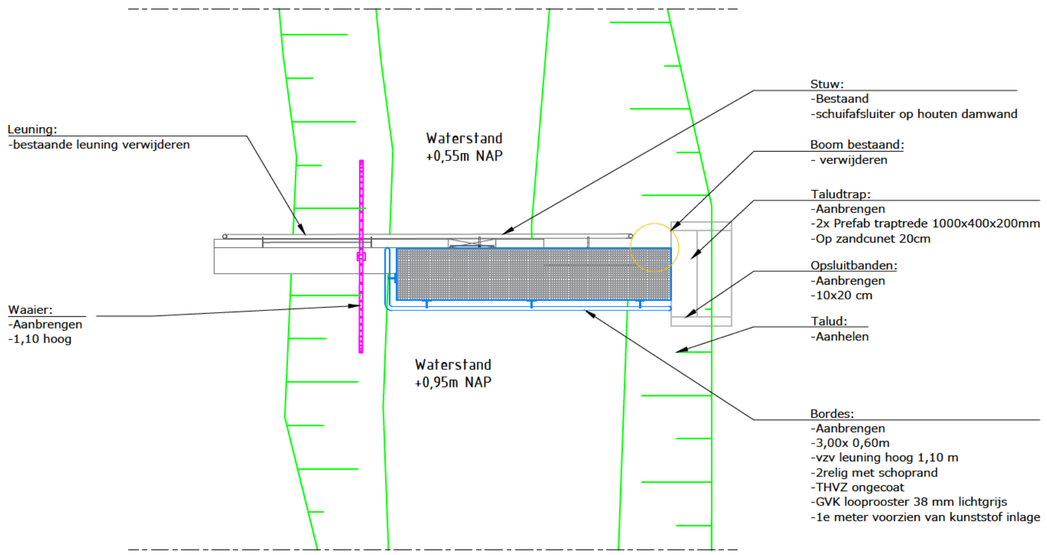

Bovenaanzicht
Schaal 1:50

Algemeen:

- Taludtrappen moeten onder profiel talud liggen.
- Opsluitbanden gelijk met traptrede, bovenaan vlak afzagen

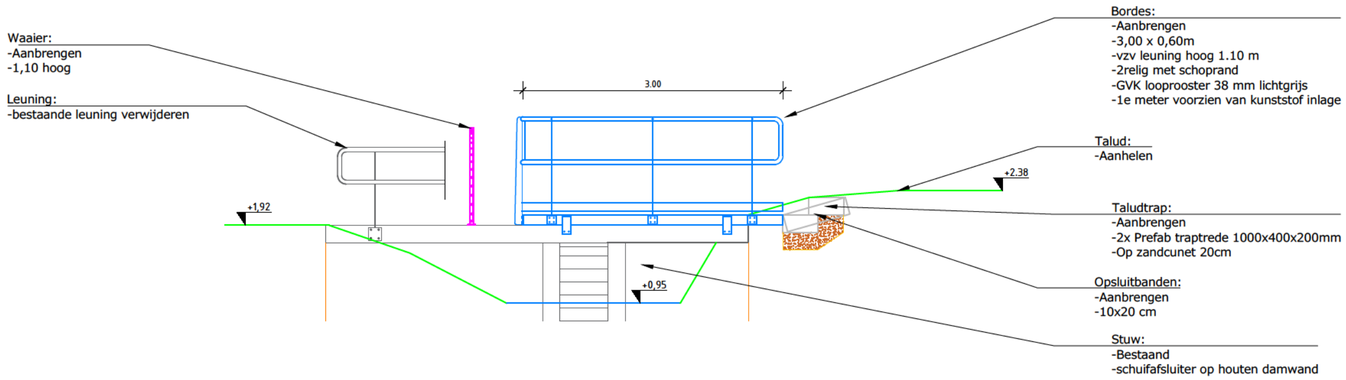

Vooraanzicht
Schaal 1:50

Opmerkingen:

- Maatvoering in meters, tenzij anders aangegeven
- Hoogtematen in meters t.o.v. N.A.P.
- Hoeken in graden
- Tekeningopbouw volgens NLCS-standaard

Wijz.:	Datum:	Omschrijving:	Door:
B	7-11-25	wijzigingen na opmerkingen OG	DvdM
C	11-11-25	wijzigingen na opmerkingen OG	DvdM
D	19-11-25	verlenging bordes in talud incl. verschuiving trap	DVDM
E	11-12-25	Wijzigingen BWO	DvdM

Project:
WSRVL - Arbomaatregelen 2025 06 B

Onderdeel:
*Plankstuw Vriendenschaar
080321

Opdrachtgever:
Waterschap Rivierenland

Bedrijfslocatie
P. Mastebroekweg 10a
Postbus 131
7942 JZ Meppel

Telefoon: (0522) 76 00 11
E-mail: info@bwobv.nl
Website: www.bwobv.nl

Projectnummer: 25.042
Tekeningnummer: 13
Blad: 13 van: 16
Status: Definitief Ontwerp
Formaat: A2
Schaal: Zie tekening
Tekenaar: [redacted]
Projectleider: [redacted]
Datum: 09-09-2025