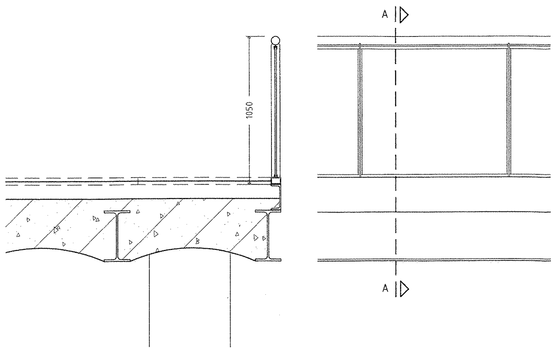

hekwerk langs vide bovenstraat

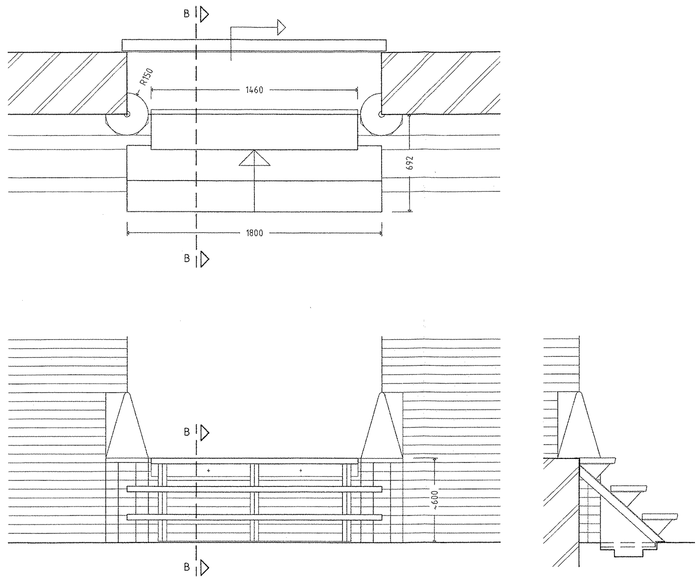

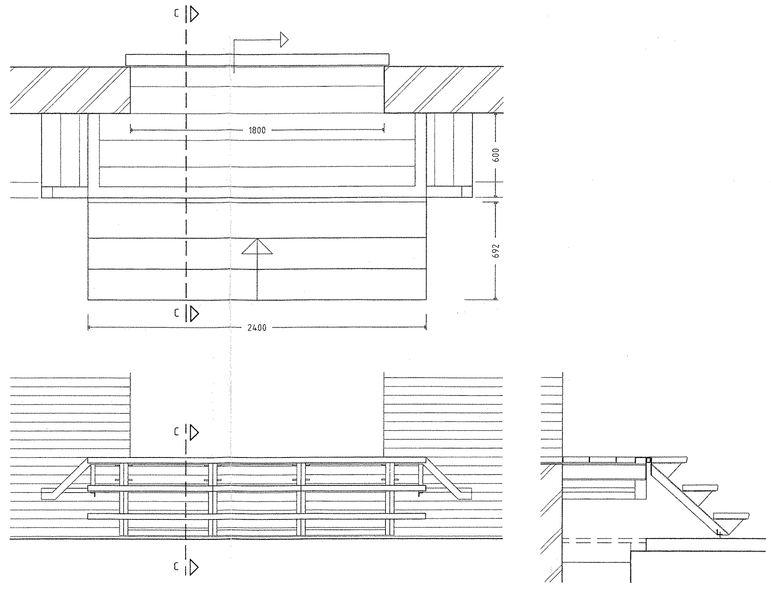

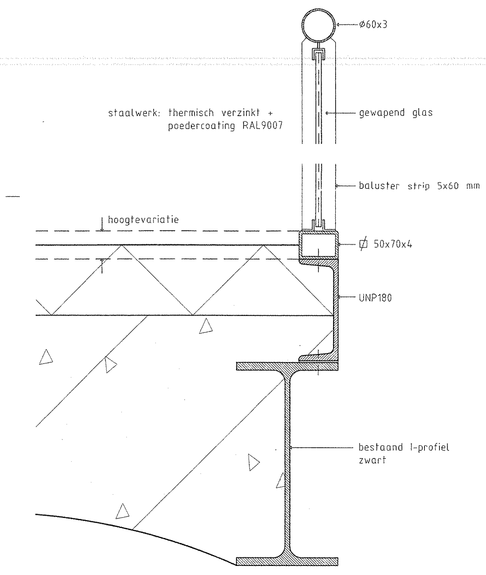

doorsnede A

trapje nivo -1

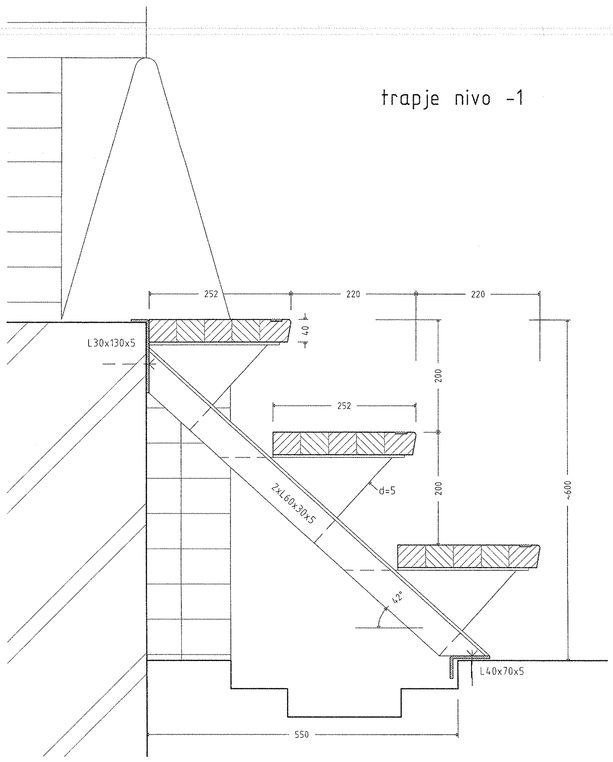

doorsnede B

trapje nivo +1

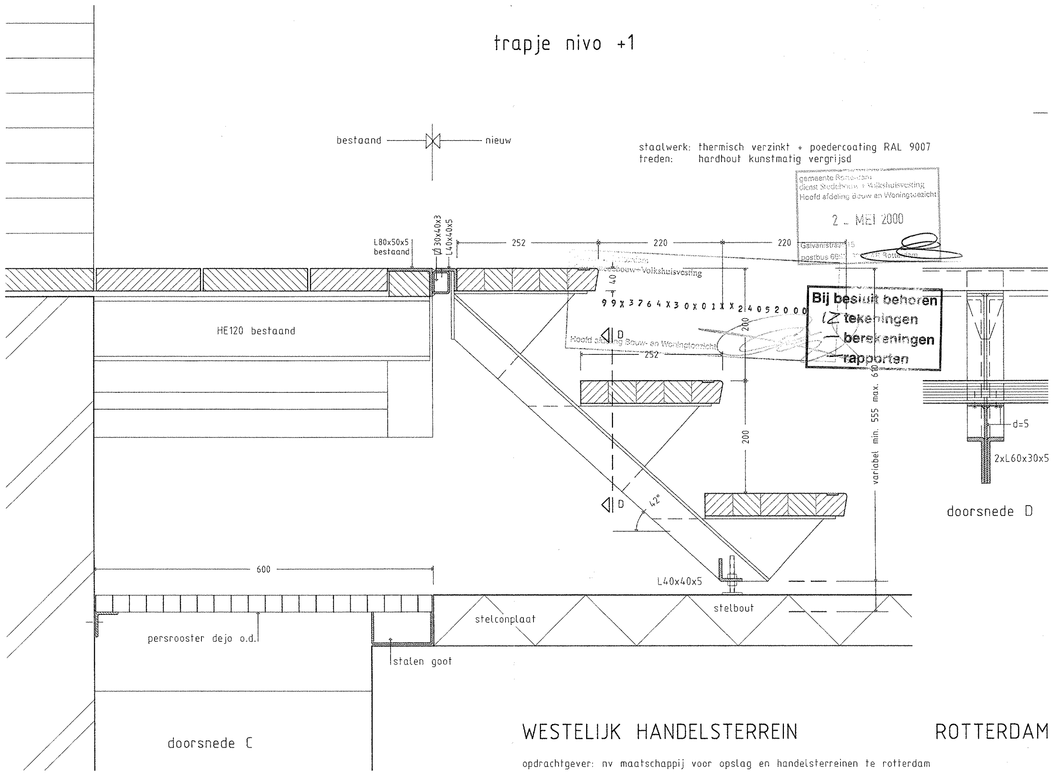

doorsnede D

doorsnede C

gemeente Rotterdam
dienst Stedebouw + Volkshuisvesting
Hoofd afdeling Bouw en Woningtoezicht
2 - MEI 2000
Bij besluit behoren
tekeningen
berekeningen
rapporten

WESTELIJK HANDELSTERREIN ROTTERDAM

opdrachtgever: nv maatschappij voor opslag en handelsterreinen te rotterdam

architektenburo van der weerd bv singel 134 3311 PE dordrecht

betreft hekwerk + toegangstrapjes

telefoon 078 6143539
telefax 078 6146542

getekend gewijzigd dd

datum 19/04/1999 a 06/08/1999 d g werknr. 98014

b 10/12/1999

schaal 1:20/1:5 c tekeningnr. 9

ADRESSANT