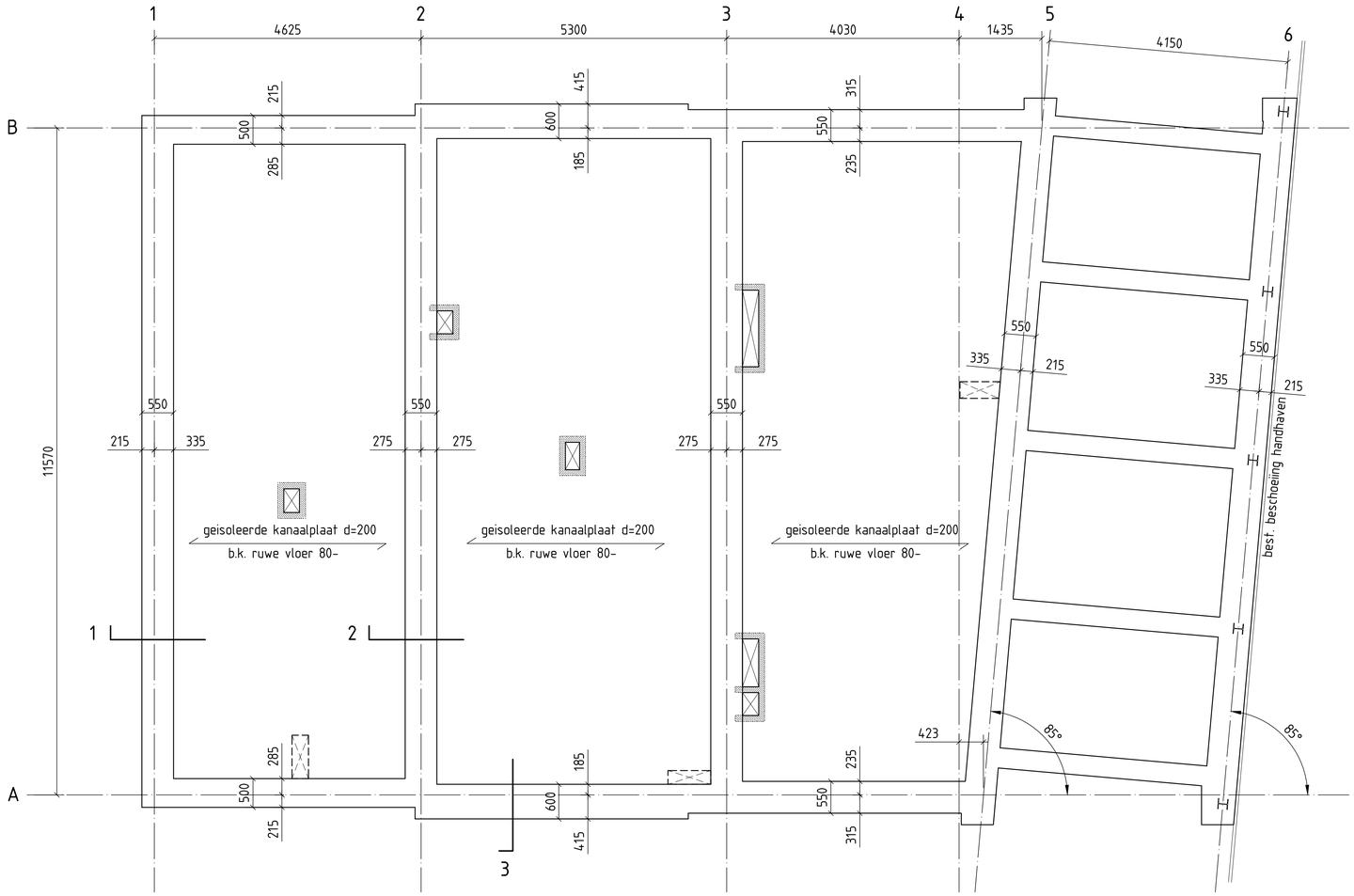


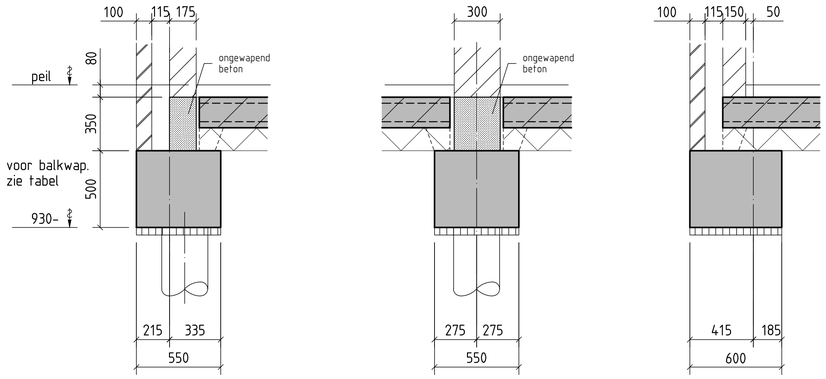


fundering/begane grondvloer

vloersparing

sparingzone meterkast

lijnlast $q_g$ 5,6 kN/m1

definitieve kanaalplaatindeling : volgens opgave fabrikant

## betonconstructie

Van toepassing NEN-EN 206-1, NVN-ENV 13670-1 en NEN-EN 1992 (EC2)

| Beton: | fundering: |
|---|---|
| gewapend beton | |
| sterkteklasse: | C20/25 |
| milieuklasse: | XC2 |
| consistentiegebied: | |
| grootste korrelafmeting: | 32 mm |
| $f_{cn}$ bij ontkisten: | |
| bij dragende bekistingen: | 25 N/mm² |
| bij niet-dragende bekistingen: | 3,5 N/mm² |

Betonstaal: B500B

Aanduiding vloer / wandwapening:

- buitenste laag bovennet
- tweede laag bovennet
- derde laag bovennet
- derde laag ondernet
- tweede laag ondernet
- buitenste laag ondernet

Betondekking op de buitenste wapening:

project: 9 Appartementen Krommenieërpad 12 te Wormerveer

architect: EN Vastgoed advies, Roode Wildemanweg 47, 1521 PZ Wormerveer

opdrachtgever: EN Vastgoed advies, Roode Wildemanweg 47, 1521 PZ Wormerveer

onderdeel: fundering/begane grondvloer

| getekend: | projectleider: | schaal: | datum: | wijziging: | b | d | f | formaat: |
|---|---|---|---|---|---|---|---|---|
| Kees Oud | Isjah Linger | 1:50 | 29-8-19 | a | c | e | g | 600x840 |

a.harder b.v.
adviesbureau voor draagconstructies
de wup 55
1721 ea broek op langedijk
tel.: (0226) 31 49 29
www.harderadvies.nl
e-mail: keesoud@harderadvies.nl
ilinger@harderadvies.nl

werk: 19.283

tekening: bouwaanvraag

2k