Van: "[redacted]" <[redacted]@boekel.nl>
Verzonden: donderdag 21 maart 2024 07:46
Aan: "Mailbox ODBN" <info@odbn.nl>
Onderwerp: AANVULLING Aanvulling Lekerseweg 1, Z/203925 / BSM DG Koen van Zuylen
Bijlage(n): 7966639_1710932769584_240320_Akoestisch_onderzoek_Lekerseweg_1_Venhorst_-_feb_2024.pdf, 7966639_1710932769873_240320_B190495-61-M10.pdf, 7966639_1710932769928_240320_Batechno_Venhorst_Bijlagen_milieu_B190495.pdf, Opdrachtformulier ODBN Revisie [redacted]xlsx

Deze mail is afkomstig van buiten de ODBN.

Beste [redacted]

Deze aanvulling is op 20-3-2024 ingediend via het OLO voor de locatie [redacted] te Venhorst. Het gaat om 3 bestanden.

Met vriendelijke groet,

[redacted]
Afdeling Bouwen en Wonen

T 0492 – 326 800
E [redacted]@boekel.nl

[redacted] | [redacted] Boekel
[redacted] | [redacted] Boekel

www.boekel.nl

Geurts
Technisch
Adviseurs

Rapport

Akoestisch onderzoek voor Batechno B.V. aan de [redacted] te Venhorst in verband met een aanvraag omgevingsvergunning

Datum	Oss, 20 maart 2024
Projectnummer	8.5659
Auteur	[redacted]
Versie	2
Vrijgave	20-03-2024

Opdrachtgever	Batechno B.V.
Contactpersoon	

[redacted] Technisch Adviseurs BV
Wethouder van Eschstraat 42
Postbus 470
5340 AL Oss
Telefoon (0412) 62 49 80
E-mail [redacted]@geurtsbv.nl
Website www.geurtsbv.nl
BIC RABONL2U
IBAN [redacted]
Handelsregister KvK 16043365
BTW-NL 0058.50.071.B01

Alle opdrachten worden aanvaard en uitgevoerd overeenkomstig de Rechtsverhouding opdrachtgever-architect, ingenieur en adviseur DNR 2011.

Inhoud

1 Inleiding 3

2 Bedrijfsomschrijving 4
2.1 Algemeen 4
2.2 Representatieve bedrijfssituatie (RBS) 5
2.3 Incidentele bedrijfssituatie (IBS) 6
2.4 Uitgangspunten 6

3 Normstelling 9
3.1 Handreiking Industrielawaai en Vergunningverlening 9

4 Rekenmodel 10
4.1 Overdrachtsberekeningen 10
4.2 Geluidsbronnen 11
4.3 Bedrijfsduur 11

5 Rekenresultaten 13
5.1 Representatieve bedrijfssituatie (RBS) 13
5.2 Incidentele bedrijfssituaties (IBS) 13
5.2.1 IBS 1: piekafvoer mest 14
5.2.2 IBS 2: laden varkens in nachtperiode 14
5.3 Beste [redacted] 15
5.4 Indirecte hinder 15

6 Conclusie 17

Bijlage(n)

Bijlage I Milieutekening situatie en plattegrond
Bijlage II Invoergegevens rekenmodel representatieve bedrijfssituatie (RBS)
Bijlage III Rekenresultaten representatieve bedrijfssituatie (RBS)
Bijlage IV Indirecte hinder
Bijlage V Invoergegevens en resultaten incidentele bedrijfssituatie (IBS)
Bijlage VI Bronvermogens

Alle rechten voorbehouden. Niets uit deze uitgave mag worden verveelvoudigd, opgeslagen in een geautomatiseerd gegevensbestand of openbaar gemaakt in enige vorm of op enige wijze, hetzij elektronisch, mechanisch, door fotokopieën, opnamen, of enige andere manier, zonder voorafgaand schriftelijk toestemming van [redacted] Technisch Adviseurs BV.

1 Inleiding

In opdracht van Batechno B.V. is door [redacted] Technisch Adviseurs BV een onderzoek uitgevoerd naar de geluidsemissie van het agrarisch bedrijf aan de [redacted] te Venhorst (gemeente Boekel).

Het bedrijf betreft een varkenshouderij met een aantal stallen voor varkens. Binnen de inrichting worden vleesvarkens gehouden. De aanvraag betreft de uitbreiding van het aantal vleesvarkens en het aansluiten van alle stallen op luchtwassers. Daarnaast vinden activiteiten van het grondverzetbedrijf plaats, is een loods voor stalling van materieel aanwezig en wordt een nieuwe loods gebouwd voor het houden van zoogkoeien, opslag van hooibalen en een extra werktuigenberging.

In het akoestisch onderzoek worden de akoestische effecten als gevolg van de bedrijfsactiviteiten inzichtelijk gemaakt en wordt de geluidsbelasting ter plaatse van de meest nabij gelegen woningen van derden bepaald. De geluidbelasting wordt vervolgens getoetst aan de van toepassing zijnde richt- en grenswaarden uit de “Handleiding Industrielawaai en Vergunningverlening” en eventueel de geluidvoorschriften uit de vigerende vergunning.

Het onderzoek is uitgevoerd volgens de “Handleiding Meten en Rekenen Industrielawaai” 1999 met behulp van het rekenprogramma industrielawaai [redacted] 2023.3.

2 Bedrijfsomschrijving

2.1 Algemeen

Het bedrijf Batechno B.V. is gesitueerd aan de [redacted] te Venhorst en is gelegen in het buitengebied van de gemeente Boekel in een omgeving met enkele verspreid liggende agrarische bedrijven en (bedrijfs-)woningen. In bijlage I is de milieutekening bijgevoegd.

De dichtst bij gelegen woning van derden is gelegen op 20 meter ten zuiden van de terreingrens aan de Lekerseweg 2. Verder zijn woningen of geluidgevoelige objecten in de nabijheid van het bedrijf gelegen ten westen van het bedrijf aan de Lekerseweg 1a-1b (circa 50 meter), [redacted] (circa 100 meter), ten noorden van het bedrijf aan de [redacted] (circa 80 meter) en ten oosten van het bedrijf aan de [redacted] (circa 200 meter).

Figuur 1: Ligging Batechno B.V. aan de [redacted] te Venhorst

De akoestisch relevante bedrijfsactiviteiten in het bedrijf zijn de ventilatoren van de varkensstallen (deels uitgevoerd met luchtwassers), transportbewegingen met vrachtwagens, het lossen van voer, het laden en lossen van varkens, de afvoer van mest, de aan- en afvoer van diverse hulp- en afvalstoffen, de afvoer van kadavers, intern transport met een tractor en het gebruik van de wasplaats. Daarnaast vinden activiteiten van het grondverzetbederijf plaats wat met name bestaat uit verkeersbewegingen van en naar de loods en werktuigenberging met middelzwaar en zwaar verkeer. Naast bovengenoemd verkeer vinden tevens verkeersbewegingen met bestel- en personenwagens plaats.

2.2 Representatieve bedrijfssituatie (RBS)

De maximaal representatieve bedrijfssituatie betreft activiteiten die mogelijk gelijktijdig op één en dezelfde dag plaatsvinden. Hierbij is worst case uitgegaan van de maximale situatie qua ventilatie en het worst case aantal transportbewegingen gelijktijdig op één dag. De bedrijfsduren, aantallen transportbewegingen en akoestische gegevens zijn samengevat in de tabellen in hoofdstuk 4.

Enkele keren per week wordt krachtvoer aangeleverd waarbij maximaal één bulkwagen op een dag komt lossen (2 verkeersbewegingen). Voor de representatieve bedrijfssituatie is ervan uitgegaan van zowel het aanvoeren van voer via de westelijke inrit voor stal 1 en 8 en aanvoer via de oostelijke inrit aan de achterzijde van stal 5. Het lossen duurt maximaal drie kwartier (0,75 uur) per vracht in de dagperiode.

De aan- of afvoer van dieren vindt meerdere keren per week plaats waarbij maximaal één vrachtwagen (2 bewegingen) in de dagperiode komt laden of lossen. Het laden duurt maximaal 1,5 uur in de dagperiode en vindt plaats aan de achterzijde van de stallen.

Voor aanvoer van diverse hulpstoffen of afvoer van afvalstoffen (aanvoer propaan, diesel en afvoer spuiwater, afvalstoffen etc.) arriveert en vertrekt nog maximaal één vrachtwagen (2 bewegingen) die gedurende een half uur (0,5 uur) in de dagperiode wordt geladen of gelost.

In de nieuwe te bouwen stal met werktuigenberging achter de bestaande stallen wordt rundvee gehouden. Ten behoeve van deze activiteit komt op een dag nog maximaal één vrachtwagen voor aan- of afvoer van vee of voer en hulpstoffen. Hierbij is uitgegaan van één vrachtwagen (2 bewegingen) die gedurende een half uur (0,5 uur) in de dagperiode wordt geladen of gelost.

De afvoer van mest vindt regelmatig plaats waarbij op één dag maximaal één vracht (2 bewegingen) komen laden gedurende 0,5 uur per in de dagperiode.

Op de wasplaats wordt gedurende maximaal 0,5 uur in de dagperiode gebruik gemaakt van een hogedrukreiniger voor het reinigen van voertuigen en materieel.

Het laden van kadavers vindt éénmaal per week plaats. Dit duurt maximaal 5 minuten in de dagperiode. De kadaverwagen rijdt niet het terrein op en is derhalve alleen beschouwd bij de bepaling van de indirecte hinder.

Ten behoeve van intern transport is gedurende 2 uur in de dagperiode en een half uur (0,5 uur) in de avondperiode een tractor of loader op het buitenterrein in werking.

Ten behoeve van bezoekers (artsen, adviseurs, monteurs) arriveren en vertrekken in een worst case situatie maximaal 12 lichte voertuigen (personenwagens of kleine bestelwagens) in de dagperiode (24 bewegingen) en 4 in de avond- en nachtperiode (8 bewegingen). Hierbij is uitgegaan van 2 rijroutes, te weten gebruik van de middelste inrit voor het bedrijf en gebruik van de oostelijke inrit naar het achterterrein.

Naast bovengenoemde activiteiten van het agrarisch bedrijf vinden activiteiten van het grondverzetbedrijf plaats. In gebouw 9 (bestaande gebouw aangrenzend aan de stallen) vindt stalling van materieel en goederen plaats en verder wordt een nieuw gebouw gerealiseerd met een werktuigenberging. Er vinden transportbewegingen plaats met middelzwaar en zwaar materieel (tractoren, loaders en andere werktuigen). Er is uitgegaan van een worst case situatie waarbij op een dag 8 voertuigen in de dagperiode vertrekken en terugkeren (16 bewegingen) en twee terugkerende voertuigen na 19.00 uur in de avondperiode (2 bewegingen).

2.3 Incidentele bedrijfssituatie (IBS)

Het bedrijf voert ook activiteiten uit die "incidenteel" (maximaal 12 keer per jaar) plaatsvinden, te weten:

- Maximaal 7 dagen per jaar vindt piekafvoer van mest plaats met tractoren (24 in de dagperiode met uitloop van 8 in de avondperiode). Dit zijn seizoensgebonden activiteiten waarbij het bedrijf afhankelijk is van transporteurs / loonwerkers en de mest meteen wordt uitgereden. Het laden duur 20 minuten per vracht, oftewel 8 uur in de dagperiode en 2 uur en 40 minuten in de avondperiode;
- Maximaal 5 dagen per jaar kan het voorkomen dat in de nachtperiode 1 vrachtwagen met varkens worden geladen (gedurende 1,5 uur). In bepaalde omstandigheden kan het voorkomen dat varkens in de vroege ochtend geladen moeten worden en afgevoerd afhankelijk van de planning van slachterijen en transporteurs.

Gelet op de frequentie waarmee deze activiteit plaatsvinden, in totaal niet meer dan 12 dagen per jaar, kunnen deze voor de toetsing aan de grenswaarden buiten beschouwing worden gehouden.

2.4 Uitgangspunten

In het onderhavige rapport zijn de volgende uitgangspunten gehanteerd:

- Inrichtingstekening Batechno BV [redacted] Venhorst kenmerk B190495-61 blad M10 d.d. 20-03-2024 door DLV Advies;
- Handreiking Industrielawaai en Vergunningverlening 1998;
- Handleiding Meten en Rekenen Industrielawaai 1999;
- De bronvermogens van zwaar verkeer (vrachtwagens) en licht verkeer (bestel- en personenwagens) zijn bekend uit ervaring- en literatuurgegevens en bedragen respectievelijk 102,0 dB(A) en 90,0 dB(A). Voor het gebruik van tractoren en loaders en overig zwaar materieel vanwege het grondverzetbedrijf is uitgegaan van 104 dB(A) op basis van ervaring- en literatuurgegevens;
- Voor de piekniveaus die optreden tijdens het optrekken van vrachtwagens en ontluchten van de remmen is uitgegaan van 108,0 dB(A) op basis van ervaringscijfers
- Enkele stallen zijn aangesloten op een centraal afzuigkanaal met ventilatoren voor de luchtwassers. Het betreft
    - stal 1, 3, 9: vijf ventilatoren voor de luchtwasser Stienen SGS-92-D4S Het bronvermogen van de ventilatoren bedraagt 91,9 dB(A) op basis van leveranciersgegevens (66 dB(A) op 7 meter, zie bijlage VI);

    - stal 5, 6, 10: vijf ventilatoren voor de luchtwasser Stienen SGS-92-D4S Het bronvermogen van de ventilatoren bedraagt 91,9 dB(A) op basis van leveranciersgegevens (66 dB(A) op 7 meter, zie bijlage VI);
- De luchtwasser van stal 3 wordt gezien de korte afstand tot de woning Lekerseweg 2 voorzien van stillere ventilatoren Ziehl Abegg ZN080 die bij 100 Pa tegendruk een bronvermogen van 82,9 dB(A) veroorzaken (57 dB(A) op 7 meter conform bijlage VI curv1 I operating point 4);
- Vanwege het plaatsen van een groot aantal ventilatoren inpandig onder in de luchtkanalen en voor de luchtwassers (filterpakketten) is rekening gehouden met een demping van 10 dB(A) op basis van ervaringscijfers en geluidmetingen aan vergelijkbare installaties;
- De ventilatoren draaien in een warme zomerse periode (bij volledige bezetting en maximaal diergewicht) in de dag- en avondperiode op het maximale toerental en in de nachtperiode op 80% vanwege de daling van de buitentemperatuur;
- Stal 8: vier ventilatoren na de luchtwasser Ziehl Abegg FC091-6DQ.7Q.A7 met bronvermogen van 89 dB(A) bij capaciteit van circa 30.000 m^3/h (zie leveranciersgegevens bijlage VI). Deze zijn cascade geschakeld (aan/uit) waarbij in de dag- en avondperiode is uitgegaan van alle vier de ventilatoren continu aan en in de nachtperiode door daling van de buitentemperatuur voldoende aan één van de vier ventilatoren;
- Daarnaast zijn nog enkele ventilatoren met diameter 450 mm in luchtkokers aanwezig. Het betreft twee ventilatoren in de quarantainestal van stal 8, twee ventilatoren in de ziekenboeg van stal 2 en zeven ventilatoren op stal 4. Het bronvermogen van de ventilatoren Fancom 1445 bedraagt 79,9 dB(A) op basis van leveranciersgegevens (54 dB(A) op 7 meter, zie bijlage VI);
- De ventilatoren van stal 4 zijn overgedimensioneerd. In de voorste 5 afdelingen (met 5 ventilatoren) zijn 240 dierplaatsen (gespeende biggen) en in de achterste 2 afdelingen 400 dierplaatsen (gespeende biggen). De benodigde ventilatiecapaciteit bij maximaal gewicht bedraagt 25 m^3/uur per dierplaats oftewel 6.000 m^3/uur voor de eerste 5 afdelingen en 10.000 m^3/uur voor de overige afdelingen. De geïnstalleerde capaciteit per ventilator Fancom 1445 bedraagt 5.760 m^3/uur bij 50 Pa tegendruk (zie bijlage VI). Dit betekent dat de 5 ventilatoren van de voorste afdelingen op maximaal (6.000 / 5x 5.760=) 25% van het maximale toerental draaien in de dag- en avondperiode en 20% (80% van 25%) in de nachtperiode. De overige 2 ventilatoren draaien op maximaal 10.000 / 2x 5.760=) 85% van het maximale toerental in de dag- en avondperiode en 70& (80% van 85%) in de nachtperiode;
- De bronvermogens van het lossen van krachtvoer in de voersilo's, het laden van spuiwater en laden van drijfmest zijn bekend uit ervaringscijfers en geluidmetingen op verschillende vergelijkbare locaties en bedraagt respectievelijk 103 dB(A), 100 dB(A) en 100 dB(A). Voor het laden en lossen van diverse hulpstoffen en afvalstoffen is een bronvermogen van 95 dB(A) gehanteerd op basis van ervaringscijfers;
- Het laden van een kadavercontainer en het gebruik van een hogedrukreiniger op de wasplaats veroorzaakt een bronvermogen van 96 dB(A) en 99 dB(A) op basis van geluidmetingen en ervaringscijfers van vergelijkbare locaties;

- Het laden en lossen van varkens veroorzaakt een bronvermogen van circa 100 dB(A) met piekniveaus tot 115,9 dB(A);
- In de technische ruimte van gebouw 4 staan een noodstroomaggregaat, enkele verwarmingsinstallaties en pompen opgesteld. Het noodstroomaggregaat wordt sporadisch in de dagperiode gedurende een korte periode getest. Deze activiteiten evenals de overige inpandig aanwezige installaties zijn buiten het gebouw akoestisch niet relevant ten opzichte van de overige installaties en maximaal beschouwde laad- en losactiviteiten;
- De overige installaties en geluidbronnen zijn akoestisch niet relevant ten opzichte van bovengenoemde voertuigen en installaties;
- Indirecte hinder als gevolg van aan- en afrijdend verkeer is berekend op de voorgevel van de woningen Lekerseweg 3 en 4 die het dichtst bij de rijroute zijn gelegen (verkeer in/vanuit oostelijke richting van en naar de provinciale weg N277). De berekeningen hebben plaatsgevonden conform de Handleiding Meten en Rekenen Industrielawaai. Er wordt vanuit gegaan dat in een worst case situatie alle transportbewegingen via dezelfde route aan- en afrijden. Vanwege de hogere rijsnelheid (50 km/h) van vrachtverkeer en personen- en bestelwagens is bij de berekening een toeslag op bovengenoemde bronvermogens bij lage rijsnelheid van 4 dB(A) in rekening gebracht. Voor het materieel (tractoren/werktuigen) is een rijsnelheid van 30 km/h gehanteerd;
- De overdrachtsberekeningen zijn uitgevoerd voor de dag-, avond- en nachtperiode. In het rekenmodel zijn harde (terreinverharding en openbare weg) bodemgebieden ingevoerd. Voor de overige gebieden is gelet op de aard van de omgeving uitgegaan van een bodemfactor van Bf = 1,0 (zachte bodem). De ontvangerhoogte van de ontvangerpunten gelegen op de gevel van in de directe omgeving liggende woningen is 1,5 meter boven maaiveld in de dagperiode en 5 meter boven maaiveld in de avond- en nachtperiode.

3 Normstelling

3.1 Handreiking Industrielawaai en Vergunningverlening

De te stellen geluidsgrenswaarden dienen te worden vastgesteld aan de hand van de aard van de omgeving (gebiedstypering) conform de Handreiking Industrielawaai en Vergunningverlening. Het bedrijf is gelegen in een buitengebied met verspreid liggende woningen en bedrijven.

Gelet op de ligging in het buitengebied in een gebied met veel bedrijvigheid en op korte afstand van de provinciale weg N277 is de gebiedstypering “rustige woonwijk” van toepassing. Derhalve wordt uitgegaan van de richtwaarden voor het langtijdgemiddeld beoordelingsniveau $L_{Ar,LT}$ van respectievelijk 45, 40 en 35 dB(A) voor de dag-, avond- en nachtperiode.

Ten aanzien van het maximale geluidniveau L_{Amax} wordt aansluiting gezocht bij de maximaal toelaatbare grenswaarden van 70 dB(A) voor de dagperiode, 65 dB(A) voor de avondperiode en 60 dB(A) voor de nachtperiode.

De berekeningen worden in dit onderzoek uitgevoerd volgens de Handleiding Meten en Rekenen Industrielawaai 1999. De geluidsbelasting is voor een representatieve bedrijfssituatie berekend op ontvangerpunten gepositioneerd op de gevel van in de directe omgeving liggende woningen en vervolgens getoetst aan de te stellen grenswaarden conform de Handreiking Industrielawaai en Vergunningverlening.

4 Rekenmodel

Teneinde de geluidsbelasting op de ontvangerpunten gelegen op de gevel van in de directe omgeving liggende woningen te bepalen en te controleren of aan de normstelling kan worden voldaan en welke maatregelen eventueel noodzakelijk zijn, zijn overdrachtsberekeningen volgens de "Handleiding Meten en Rekenen Industrielawaai 1999" uitgevoerd. Hiertoe zijn in een rekenmodel de bron-, object- en ontvangerpunten in coördinaten ingevoerd voor de situatie ter plaatse. Met behulp van het rekenmodel, aangevuld met specifieke bedrijfsvoeringgegevens, is op de ontvangerpunten het te verwachten $L_{Ar,LT}$ en L_{Amax} bepaald. De berekeningen zijn uitgevoerd voor de dag-, avond- en nachtperiode. De ontvangerhoogte bedraagt 1,5 meter boven maaiveld voor de dagperiode en 5 meter boven maaiveld voor de avond- en nachtperiode.

4.1 Overdrachtsberekeningen

In een computermodel is vervolgens op diverse relevante ontvangerpunten het geluidsimmissieniveau L_i berekend, als volgt:

$L_i = L_{WR} - D_{geo} - D_{lucht} - D_{refl} - D_{scherm} - D_{bodem} - D_{veg} - D_{terrein} - D_{huis}$

Vervolgens kan het langtijdgemiddeld deelgeluidsniveau $L_{Aeqi.LT}$ worden bepaald met de formule:

$L_{Aeqi.LT} = L_i - C_b - C_m$

waarin:
C_b = de bedrijfsduurcorrectieterm $C_b = 10 \log (T_b) / (T_0)$
C_m = de meteocorrectieterm

Het langtijdgemiddeld beoordelingsniveau per bedrijfstoestand (kortweg deelbeoordelingsniveau) $L_{Ari,LT}$ wordt voor elke afzonderlijke beoordelingsperiode als volgt bepaald:

$L_{Ari,LT} = L_{Aeqi.LT} + K_x$

K_x = toeslag voor tonaal of impuls geluid

Het langtijdgemiddelde beoordelingsniveau $L_{Ar,LT}$ wordt voor de verschillende beoordelingsperioden, te weten dag-, avond- en nachtperiode, vastgesteld uit de energetische sommatie van de deelbeoordelingsniveaus ($L_{Ari,LT}$).

De etmaalwaarde komt overeen met de hoogste van de volgende waarden:
L_{dag}, L_{avond} + 5 dB en L_{nacht} + 10 dB.

Maximaal geluidsniveau

Maximaal geluidsniveau $L_{A,max} = L_{i,max} - C_m$
$L_{i,max}$ = gemeten maximaal geluidsniveau.
C_m = de meteocorrectieterm.

4.2 Geluidsbronnen

Op basis van ervaringsgegevens zijn de volgende geluidsbronnen bepaald als volgt:

Bronnr.	Omschrijving	Bronvermogen Lwr(A)
V05 – V09 V13 – V16	Ventilator Stienen SGS-92-D4S voor LW	81,9 dB(A)*
V01 – V04	Ventilator Ziehl Abegg FC091-6DQ na LW	88,9 dB(A)
V10 – V11	Ventilator Ziehl Abegg ZN080 voor LW	72,9 dB(A)*
V18 – V28	Ventilator Fancom 1445 in luchtkoker	79,9 dB(A)
01	Lossen bulkwagen veevoer	103,2 dB(A)
02	Lossen bulkwagen veevoer	103,2 dB(A)
03	Laden/lossen varkens	100,0 dB(A)
04	Laden/lossen diversen	94,9 dB(A)
05	Laden/lossen koeien en kalveren	100,0 dB(A)
06	Laden mest	100,0 dB(A)
07	Hogedrukreiniger wasplaats	99,1 dB(A)
08	Kadavercontainer legen	96,3 dB(A)
09 – 18	Tractor intern transport	103,8 dB(A)
M01a, b	Vrachtwagens aanvoer voer	102,0 dB(A)
M02	Vrachtwagens aan/afvoer varkens	102,0 dB(A)
M03	Vrachtwagens aan/afvoer diversen	102,0 dB(A)
M04	Vrachtwagens aan/afvoer rundvee	102,0 dB(A)
M05	Vrachtwagens afvoer mest	102,0 dB(A)
M06	Materieel grondverzet	103,8 dB(A)
M07	Personenwagens/bestelwagens	90,0 dB(A)
M08	Personenwagens/bestelwagens	90,0 dB(A)
P01 – P06	Piekgeluid zware vrachtwagens	108,0 dB(A)
P07 – P08	Piekgeluid personenwagens / bestelwagens	100,0 dB(A)
P09	Piekgeluid laden/lossen varkens	115,9 dB(A)
M09#	Tractoren piekafvoer mest #	103,8 dB(A) #
19 – 20#	Laden mest piekafvoer #	100,0 dB(A) #
M02#	Vrachtwagens afvoer varkens (nachtperiode)	102,0 dB(A) #
03#	Laden/lossen varkens (nachtperiode)	100,0 dB(A) #

Tabel 1 Bronvermogens
**inclusief 10 dB(A) reductie vanwege positionering voor luchtwasser*
 # Incidentele bedrijfssituatie

4.3 Bedrijfsduur

De transportbewegingen hebben betrekking op zwaar verkeer (vrachtwagens en materieel) en licht verkeer (bestel- en personenwagens). De rijroutes zijn gemodelleerd als een mobiele bron waarbij de route heen en terug wordt afgelegd (2 verkeersbewegingen per voertuig).

Bronnr.	Omschrijving	Aantallen (n)		
		Dag 7 – 19	Avond 19 – 23	Nacht 23 – 7
M01a, b	Vrachtwagens aanvoer voer	2 + 2	-	-
M02	Vrachtwagens aan/afvoer varkens	2	-	2#
M03	Vrachtwagens aan/afvoer diversen	2	-	-
M04	Vrachtwagens aan/afvoer rundvee	2	-	-
M05	Vrachtwagens afvoer mest	2	-	-
M06	Materieel grondverzet	16	2	-
M07	Personenwagens/bestelwagens	12	4	-
M08	Personenwagens/bestelwagens	12	4	-
M09#	Tractoren piekafvoer mest #	48#	16#	

Tabel 2 Aantallen transportbewegingen in de dag-, avond- en nachtperiode
 # Incidentele bedrijfssituatie

Bronnr.	Omschrijving	Aantal uren [u]		
		Dag 7 – 19 u	Avond 19 – 23 u	Nacht 23 – 7 u
V01 – V04	Ventilatoren stal 8 na LW	*4 stuks*	*4 stuks*	*1 stuks*
V05 – V17	Ventilatoren luchtwassers	*[1] Continu op variabel toerental*		
V18 – V21	Ventilatoren luchtkokers			
V22 – V23	Ventilatoren luchtkokers	*[2] Continu op variabel toerental*		
V24 – V28	Ventilatoren luchtkokers	*[3] Continu op variabel toerental*		
01	Lossen bulkwagen veevoer	0,75	-	-
02	Lossen bulkwagen veevoer	0,75	-	-
03	Laden/lossen varkens	1,5	-	1,5#
04	Laden/lossen diversen	0,5	-	-
05	Laden/lossen koeien en kalveren	0,5	-	-
06	Laden mest	0,5	-	-
07	Hogedrukreiniger wasplaats	0,5	-	-
08	Kadavercontainer legen	0,083	-	-
09 – 18	Tractor intern transport	0,5*	-	-
19#	Laden mest piekafvoer #	4#	1,33#	-
20#	Laden mest piekafvoer #	4#	1,33#	-

Tabel 3 Bedrijfsduren puntbronnen in de dag-, avond- en nachtperiode
**verdeeld over 10 bronnen à 0,05 uur in de dagperiode*
 # Incidentele bedrijfssituatie
1 De ventilatoren hebben een bedrijfsduur van 100% (continu), zowel in de dagperiode als in de avond- en nachtperiode. In verband met de automatische regeling van het toerental draaien de ventilatoren in een worst case situatie gedurende de dag- en avondperiode op maximaal 100% van het maximale toerental. In de nachtperiode draaien de ventilatoren vanwege daling van de buitentemperatuur op maximaal 80% van het toerental in de dag- en avondperiode. Hiervoor is een reductie toegepast van 50log(n1/n0) 50log0,8= 4,85 dB. In het rekenmodel is hiervoor een bedrijfsduurcorrectie Cb toegepast.
2 V22 – V23 maximaal toerental 85% in de dag- en avondperiode en 70% in de nachtperiode. Hiervoor is een reductie toegepast van 50log(n1/n0)= 3,53 dB in de dag/avond en 7,75 dB in de nacht.
3 V24 – V28 maximaal toerental 25% in de dag- en avondperiode en 20% in de nachtperiode. Hiervoor is een reductie toegepast van 50log(n1/n0)= 30,1 dB in de dag/avond en 34,9 dB in de nacht.

5 Rekenresultaten

5.1 Representatieve bedrijfssituatie (RBS)

De invoergegevens van het rekenmodel zijn in bijlage II weergegeven. De resultaten van de overdrachtsberekeningen voor de bepaling van het langtijdgemiddeld beoordelingsniveau $L_{Ar,LT}$ en het maximale geluidsniveau L_{Amax} ter plaatse van de dichtstbijzijnde woningen van derden zijn in onderstaande tabel en bijlage III weergegeven.

Ontvangerpunt		Geluidbelasting [dB(A)]					
		Dag 7 – 19 u		Avond 19 – 23 u		Nacht 23 – 7 u	
		$L_{Ar,LT}$	L_{Amax}	$L_{Ar,LT}$	L_{Amax}	$L_{Ar,LT}$	L_{Amax}
01	Lekerseweg 1a-1b	38	51	37	41	32	32
02	Lekerseweg 1a-1b	35	53	34	40	29	29
03	[redacted]	43	67	39	65	33	33
04	[redacted]	42	68	39	63	33	33
05	[redacted]	38	68	36	62	30	30
06	[redacted]	33	50	29	39	23	23
07	[redacted]	36	43	37	43	32	32
08	[redacted]	35	43	37	42	32	32
09	[redacted]	36	48	38	39	32	32
10	[redacted]	37	51	40	43	34	34
11	[redacted]	35	43	40	42	34	34
Richt- /Grenswaarde		*45*	*70*	*40*	*65*	*35*	*60*

Tabel 4 Geluidsniveaus $L_{Ar,LT}$ en L_{Amax} op ontvangerpunten representatieve bedrijfssituatie RBS

Uit toetsing van de resultaten blijkt dat ten aanzien van het langtijdgemiddeld beoordelingsniveau $L_{Ar,LT}$ voldaan kan worden aan de normstelling van 45 dB(A) etmaalwaarde. De geluidbelasting wordt in de dag- en avondperiode met name bepaald door de transportbewegingen en laad- en losactiviteiten. In de avond- en nachtperiode zijn tevens de ventilatoren relevant.

Uit de berekeningen blijkt tevens dat aan de maximaal toelaatbare grenswaarden ten aanzien van het maximale geluidsniveau L_{Amax} kan worden voldaan, te weten 70 dB(A) etmaalwaarde. Het piekgeluidsniveau wordt veroorzaakt door optrekkende vrachtwagens en bestel- en personenwagens bij de inritten en het laden / lossen van varkens.

5.2 Incidentele bedrijfssituaties (IBS)

Voor de incidentele bedrijfssituaties is de totale geluidbelasting bepaald van alle in paragraaf 2.2 (RBS) genoemde geluidbronnen inclusief de extra activiteiten die in de incidentele bedrijfssituatie plaatsvindt. De invoergegevens van het rekenmodel zijn in bijlage IV weergegeven. De resultaten van de overdrachtsberekeningen zijn in onderstaande tabel en bijlage IV weergegeven.

5.2.1 IBS 1: piekafvoer mest

Ontvangerpunt		Geluidbelasting [dB(A)]					
		Dag 7 – 19 u		Avond 19 – 23 u		Nacht 23 – 7 u	
		$L_{Ar,LT}$	L_{Amax}	$L_{Ar,LT}$	L_{Amax}	$L_{Ar,LT}$	L_{Amax}
01	Lekerseweg 1a-1b	39	51	38	48	32	32
02	Lekerseweg 1a-1b	36	53	34	45	29	29
03	[redacted]	45	67	**43**	**67**	33	33
04	[redacted]	45	68	**44**	**68**	33	33
05	[redacted]	44	68	**45**	**69**	30	30
06	[redacted]	36	50	36	44	23	23
07	[redacted]	37	43	38	48	32	32
08	[redacted]	36	43	38	48	32	32
09	[redacted]	38	48	40	48	32	32
10	[redacted]	41	51	**43**	55	34	34
11	[redacted]	36	43	**43**	53	34	34
Richt- /Grenswaarde		*45*	*70*	*40*	*65*	*35*	*60*

Tabel 5 Geluidsniveaus $L_{Ar,LT}$ en L_{Amax} op ontvangerpunten incidentele bedrijfssituatie IBS1

Tijdens de piekafvoer van mest ontstaat op een aantal woningen een lichte toename in de geluidbelasting ter plaatse van de woningen aan de [redacted] een significante toename in de dag- en avondperiode en daarmee een overschrijding van de normstelling. Het betreft een activiteit die maximaal 7 dagen per jaar voorkomt waarbij het bedrijf afhankelijk is van het seizoen en transporteurs. Het treffen van maatregelen voor een dergelijke sporadisch voorkomende activiteit is niet voldoende effectief en niet rendabel.

5.2.2 IBS 2: laden varkens in nachtperiode

Ontvangerpunt		Geluidbelasting [dB(A)]					
		Dag 7 – 19 u		Avond 19 – 23 u		Nacht 23 – 7 u	
		$L_{Ar,LT}$	L_{Amax}	$L_{Ar,LT}$	L_{Amax}	$L_{Ar,LT}$	L_{Amax}
01	Lekerseweg 1a-1b	38	51	37	41	32	48
02	Lekerseweg 1a-1b	35	53	34	40	29	45
03	[redacted]	43	67	39	65	34	**67**
04	[redacted]	42	68	39	63	**35**	**68**
05	[redacted]	38	68	36	62	**36**	**69**
06	[redacted]	33	50	29	39	31	51
07	[redacted]	36	43	37	43	33	48
08	[redacted]	35	43	37	42	33	48
09	[redacted]	36	48	38	39	33	48
10	[redacted]	37	51	40	43	34	46
11	[redacted]	35	43	40	42	34	46
Richt- /Grenswaarde		*45*	*70*	*40*	*65*	*35*	*60*

Tabel 6 Geluidsniveaus $L_{Ar,LT}$ en L_{Amax} op ontvangerpunten incidentele bedrijfssituatie IBS2

Tijdens het afvoeren van varkens in de nachtperiode ontstaat op één woning (Lekerseweg 2) een lichte overschrijding van de normstelling in de nachtperiode (maximaal 2 dB(A) langtijdgemiddeld en maximaal 9 dB(A) maximale geluidniveaus). Het betreft een activiteit die maximaal 5 dagen per jaar voorkomt waarbij het bedrijf afhankelijk is van slachterijen en transporteurs. Het treffen van maatregelen voor een dergelijke sporadisch voorkomende activiteit is niet voldoende effectief en niet rendabel.

5.3 Beste [redacted]

De geluidbelasting wordt met name bepaald door transportbewegingen van vrachtwagens en laad- en losactiviteiten. Verder wordt de bijdrage bepaald door ventilatoren.

- De ventilatoren worden nieuw geplaatst waarbij rekening wordt gehouden met een stiller type ventilatoren en het plaatsen van de ventilatoren in de luchtkanalen voor de luchtwassers;
- De vrachtwagens die op het terrein komen, betreffen voertuigen van derden waarbij verschillende voertuigen worden ingezet. De vrachtwagens voldoen aan de huidige stand der techniek. Er zijn geen maatregelen denkbaar om redelijkerwijs de geluidemissie te reduceren;
- De laad- en losinstallaties (krachtvoer, mest, diverse producten) betreffen eveneens installaties van derden die gekoppeld zijn aan de vracht- en bulkwagens. Ook deze voldoen aan de huidige stand der techniek en er zijn geen maatregelen denkbaar om de geluidemissie te reduceren. De laad- en loslocaties zijn voor zover mogelijk afgeschermd door de bebouwing en zover mogelijk van woningen van derden verwijderd;
- Het eigen materieel voldoet eveneens aan de huidige stand der techniek en er wordt voldoende onderhoud gepleegd zodanig dat geen onnodige hoge geluidemissie ontstaat vanwege het materieel;
- De overige installaties en geluidbronnen zijn akoestisch niet relevant ten opzichte van bovengenoemde voertuigen en installaties.

5.4 Indirecte hinder

Indirecte hinder als gevolg van aan- en afrijdend verkeer is berekend op de voorgevel van enkele woningen aan de Lekerseweg. De transportbewegingen hebben betrekking op licht, middelzwaar en zwaar materieel (personenwagens, bestelwagens en vrachtwagens/tractoren/shovels). Deze woningen zijn het dichtst nabij de toegangsweg gelegen waarbij alle voertuigen in een worst case situatie uit deze richting arriveren en in dezelfde richting vertrekken.

Het equivalente geluidsniveau L_{Aeq} is berekend voor de dag- en avondperiode (zie bijlage V) conform de Handleiding Meten en Rekenen Industrielawaai (berekend met [redacted] In onderstaande tabel zijn de resultaten van de berekeningen verkeerslawaai weergegeven. Vanwege de hogere rijsnelheid (50 km/h) van vrachtverkeer en personen- en bestelwagens is bij de berekening een toeslag op bovengenoemde bronvermogens bij lage rijsnelheid van 4 dB(A) in rekening gebracht. Voor het materieel (tractoren/werktuigen) is een rijsnelheid van 30 km/h gehanteerd.

Ontvangerpunt	Geluidbelasting [dB(A)]		
	Dag 7 – 19 u	Avond 19 – 23 u	Nacht 23 – 7 u
12 [redacted]	47	40	-
13 [redacted]	45	39	-

Tabel 6 Resultaten berekeningen verkeerslawaai

Op basis van de resultaten kan worden geconcludeerd dat voldaan wordt aan de voorkeursgrenswaarde, zoals gesteld in de circulaire "Beoordeling geluidhinder wegverkeer met betrekking tot vergunningen" d.d. 29 februari 1996, van 50 dB(A) voor de dagperiode respectievelijk 45 dB(A) avondperiode.

6 Conclusie

In opdracht van Batechno B.V. is door [redacted] Technisch Adviseurs BV een onderzoek uitgevoerd naar de geluidsemissie van het agrarisch bedrijf aan de [redacted] te Venhorst (gemeente Boekel).

- De akoestisch relevante bedrijfsactiviteiten in het bedrijf zijn de ventilatoren van de varkensstallen (deels uitgevoerd met luchtwassers), transportbewegingen met vrachtwagens, het lossen van voer, het laden en lossen van varkens, de afvoer van mest, de aan- en afvoer van diverse hulp- en afvalstoffen, de afvoer van kadavers, intern transport met een tractor en het gebruik van de wasplaats. Daarnaast vinden activiteiten van het grondverzetbederijf plaats wat met name bestaat uit verkeersbewegingen van en naar de loods en werktuigenberging met middelzwaar en zwaar verkeer. Naast bovengenoemd verkeer vinden tevens verkeersbewegingen met bestel- en personenwagens plaats.

- Uit toetsing van het berekende langtijdgemiddeld beoordelingsniveau $L_{Ar,LT}$ en het maximale geluidsniveau L_{Amax} op de ontvangerpunten, gelegen op de gevel van woningen in de directe omgeving van de inrichting, blijkt dat in de representatieve bedrijfssituatie (RBS) voldaan wordt aan de normstelling van 45 dB(A) etmaalwaarde. Aan de maximaal toelaatbare grenswaarde van 70 dB(A) etmaalwaarde (L_{Amax}) wordt eveneens voldaan.

- Incidenteel vinden activiteiten plaats die leiden tot een verhoging in de geluidbelasting ter plaatse van de woningen van derden. Deze activiteit betreft het 7 dagen per jaar afvoeren van mest (seizoensgebonden piekafvoer) en het 5 dagen per jaar laden van varkens in de nachtperiode. Gelet op de frequentie waarmee deze activiteiten plaatsvinden, kunnen deze conform de geldende regelgeving afzonderlijke geluidvoorschriften worden opgenomen voor deze afwijkende bedrijfssituaties.

- Indirecte hinder ten gevolge van aan- en afrijdend verkeer is niet te verwachten.

Bijlage I Milieutekening situatie en plattegrond

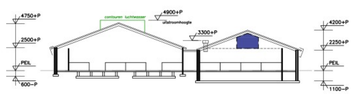

Doorsnede A-A

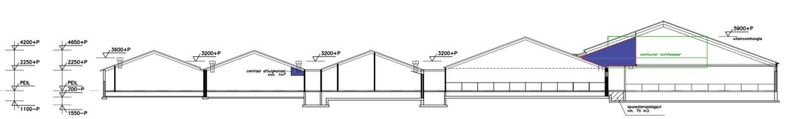

Doorsnede B-B

Doorsnede C-C

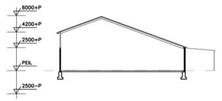

Doorsnede D-D

Doorsnede E-E

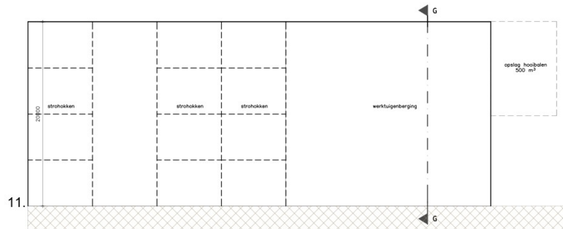

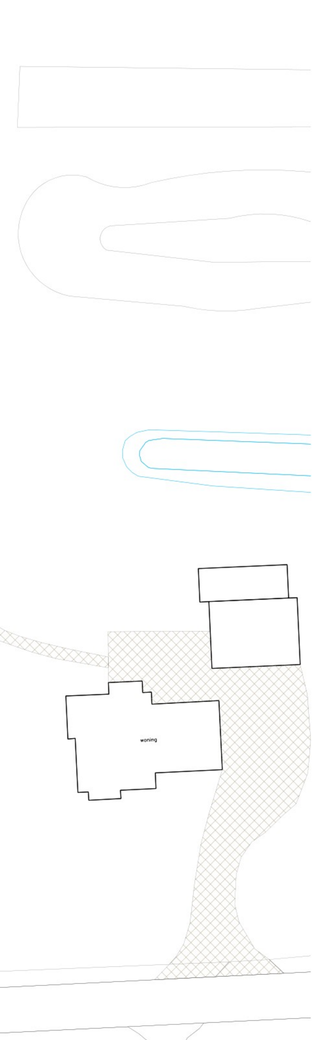

Doorsnede H-H

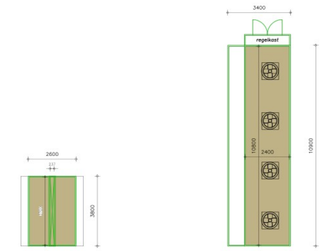

Detail luchtwasser stal 3
Plattegrond
1:100

Detail luchtwasser stal 8
Plattegrond
1:100

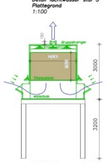

Detail luchtwasser stal 3
Doorsnede
1:100

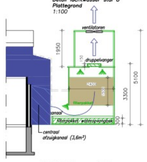

Detail luchtwasser stal 8
Doorsnede
1:100

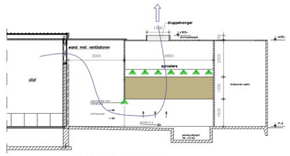

Detail luchtwasser stal 1~3~9
Doorsnede
1:100

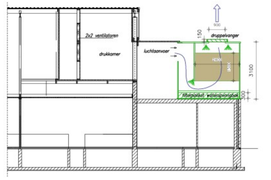

Detail luchtwasser stal 5~8~10
Doorsnede
1:100

Symbolen

Symbool	Gebouw	Omschrijving	Aantal	Inhoud	Vermogen kW-uitv.	Vermogen Totaal kW
		1. GRONDSTOFFEN EN PRODUKTEN			Subtotaal	3,000
		1.1 Drukvaten			Subtotaal	–
	8	Propaantank	1	21 m³	–	–
		1.2 Milieugevaarlijke stoffen			Subtotaal	1,000
	9	Diesel (Tank in tekiak)	1	600 L	1,000	1,000
	4	Bestrijdingsmiddelenkast	1	max. 20 kg	–	–
	1	Vat zuur of loog t.b.v. Ph stabilisatie bis combiwassers	1	–	–	–
	4	Ziektemiddelenkast	1	max.15 L	–	–
	3	Opslag zuur luchtwasser (SBC)	1	1.000 L	–	–
		1.3 Koeling			Subtotaal	2,000
	4	Koelcentrale	1	R22 2 kg	2,000	2,000
		1.4 Andere stoffen of produkten			Subtotaal	–
1	8	Mengvoeder (in silo)	1	8 ton	–	–
2	2	Mengvoeder (in silo)	2	12 ton	–	–
3	5	Mengvoeder (in silo)	2	5 ton	–	–
4	2, 5, 6, 9	Mengvoeder (in silo)	6	10 ton	–	–
5	5	Mengvoeder (in silo)	1	15 ton	–	–
6	1, 10	Opslag spuiwater (in polyester silo)	2	50 m³	–	–
		2. ENERGIE			Subtotaal	653,430
		2.1 Ventilatie			Subtotaal	23,430
	1, 5, 8, 10	Meet-/timosnuit	36	# 400	–	–
1	2, 4	Ventilator	11	# 450	0,450	4,950
2	8, 9, 10	Ventilator	11	# 820	1,170	12,870
3	10	Ventilator	4	# 920	1,400	5,600
		2.2 Verbrandingsmotoren			Subtotaal	313,000
1	2	Tractor	1	–	68,000	68,000
	9	Graafmachine	1	–	100,000	100,000
	9	Vrachtwagen	1	–	75,000	75,000
	4	Noodstroomaggregaat	1	–	70,000	70,000
		2.3 Verwarmingsinstalaties			Subtotaal	256,000
1	4	CV-ketel	4	–	58,000	232,000
	4	Boiler	1	–	15,000	15,000
	4	Gasgestookte heater (mobiel)	1	–	9,000	9,000
		2.4 Overig opgewekt vermogen			Subtotaal	61,000
	7	Waterpomp	1	–	4,000	4,000
	7	Hondgereedschappen	1	–	15,000	15,000
	1, 4	Dompelpomp / mestpomp	3	–	5,000	15,000
	2	Bijverwarmistalatie	1	–	5,000	5,000
	2	Hogedrukreiniger	1	–	5,000	5,000
	4	Grondwaterpomp	1	–	2,000	2,000
	1, 3, 6, 8	Voermaschine	5	–	3,000	15,000
		4. OVERIG			Subtotaal	–
		4.1 Brandbestrijding			Subtotaal	–
	2, 3, 4	Brandblusser	5	12 kg	–	–
					Totaal	656,430

Aanvraag vergunning

Gebouwnr	Rbhl-code	Omschrijving	Dercategorie	Aantal deren
1	D 3.2.15.4	**BML** 2010.02.V7	vleesvarkens	800
2		ziekenboeg		
3	D 1.1.15.4	**BML** 2010.02.V7	gesp. biggen	200
3	D 1.1.14	**BML** 2010.26.V5	gesp. biggen	540
3	D 3.2.14	**BML** 2010.26.V5	opfokkeugen	420
4	D 1.1.3	**BML** 2006.07.V2	gesp. biggen	400
4	D 1.1.100		gesp. biggen	240
5	D 1.1.15.4	**BML** 2009.12.V5	gesp. biggen	910
6	D 3.2.15.4	**BML** 2009.12.V5	vleesvarkens	600
8	D 3.2.15.4	**BML** 2009.12.V5	vleesvarkens	1150
8	D 3.2.15.4	**BML** 2009.12.V5	opfokkeugen	40
8		quarantainestal		
9	D 3.2.15.4	**BML** 2010.02.V7	vleesvarkens	450
10	D 3.2.15.4	**BML** 2009.12.V5	gesp. biggen	1989
11	A 7.100		overig. varkens	99
11	A 2.100		zoogkoeien	99

Aanvraag omgevingsvergunning

De aanvrager:

www.dlvadvies.nl

DLV ADVIES &RESULTAAT

Benaming:
Inrichtingstekening
Omgevingsvergunning activiteit milieu
Plattegrond, doorsnede

Schaal: 1:200
Formaat: A0

Opdrachtgever:
Gebrders BV
[redacted] Verhorst
Telefoon: [redacted]
Mobiel: [redacted]
E-mail: [redacted]@gmail.com

Bouwadres:
[redacted]

DLV Advies
[redacted] Maten
Telefoon: [redacted]
E-mail: [redacted]@dlvadvies.nl

Projectleider:
[redacted]
Telefoon: [redacted]
E-mail: [redacted]@dlvadvies.nl

Datum:
20-01-2022
Wijzigingen:
A 14-02-2024 RD E
B 16-02-2024 RD F
C 20-03-2024 RD G
D

Klantnummer: 324912
Werknummer: B190495-61
Blad: M10

Kleuren: E F G

NIETS UIT DEZE TEKENING MAG GEBRUIKT EN/OF GEREPRODUCEERD WORDEN VERMENIGVULDIGD EN/OF VERSTREKT AAN DERDEN ZONDER SCHRIFTELIJKE TOESTEMMING DLV COPYRIGHT 2015 DLV BEELD, GELUID EN TECHNIEK BV

Bijlage II Invoergegevens rekenmodel representatieve bedrijfssituatie (RBS)

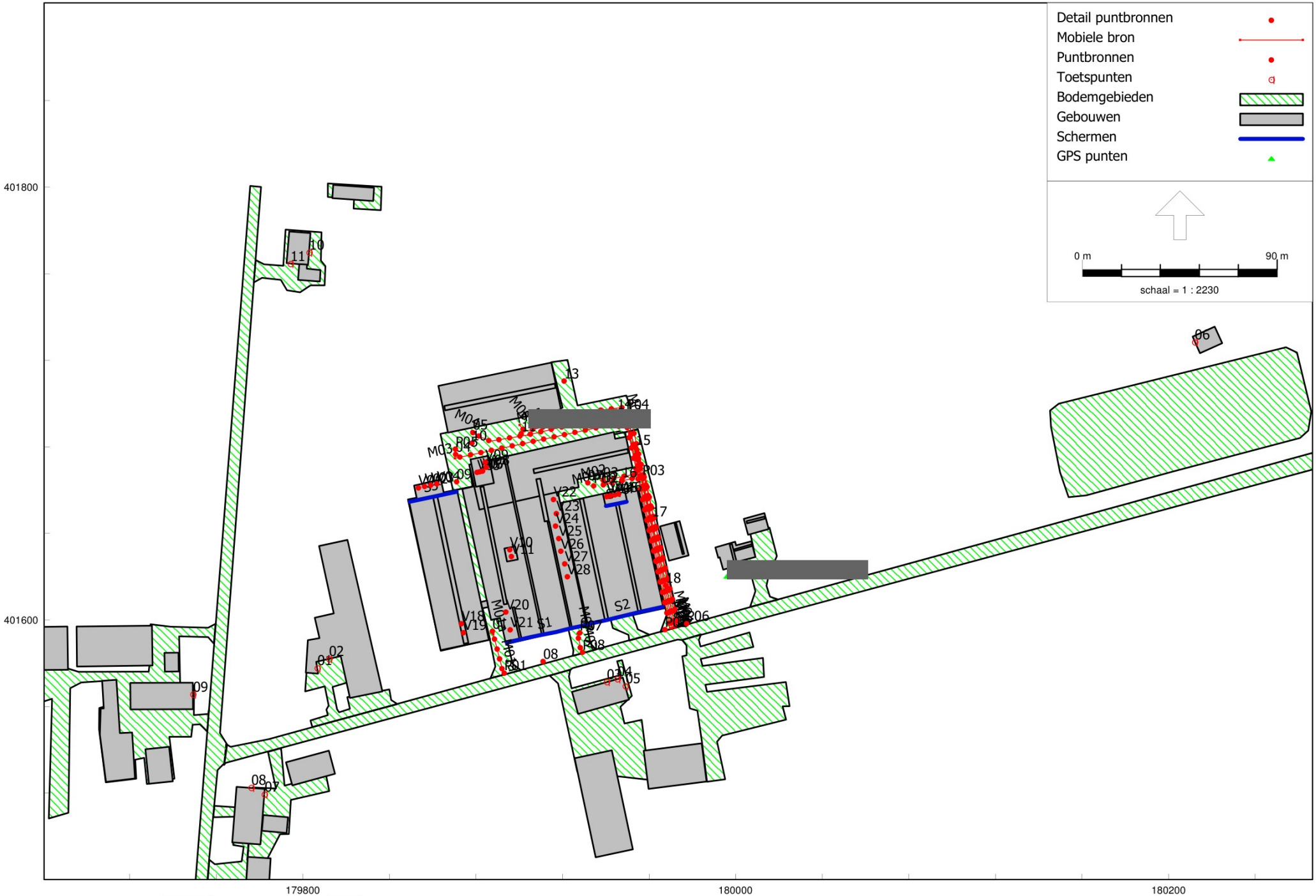

HMRI, industrie, [versie 1 - RBS] , V2023.3 Licentiehouder: Technisch Adviseurs bv

RBS

Geurts Technisch Adviseurs bv

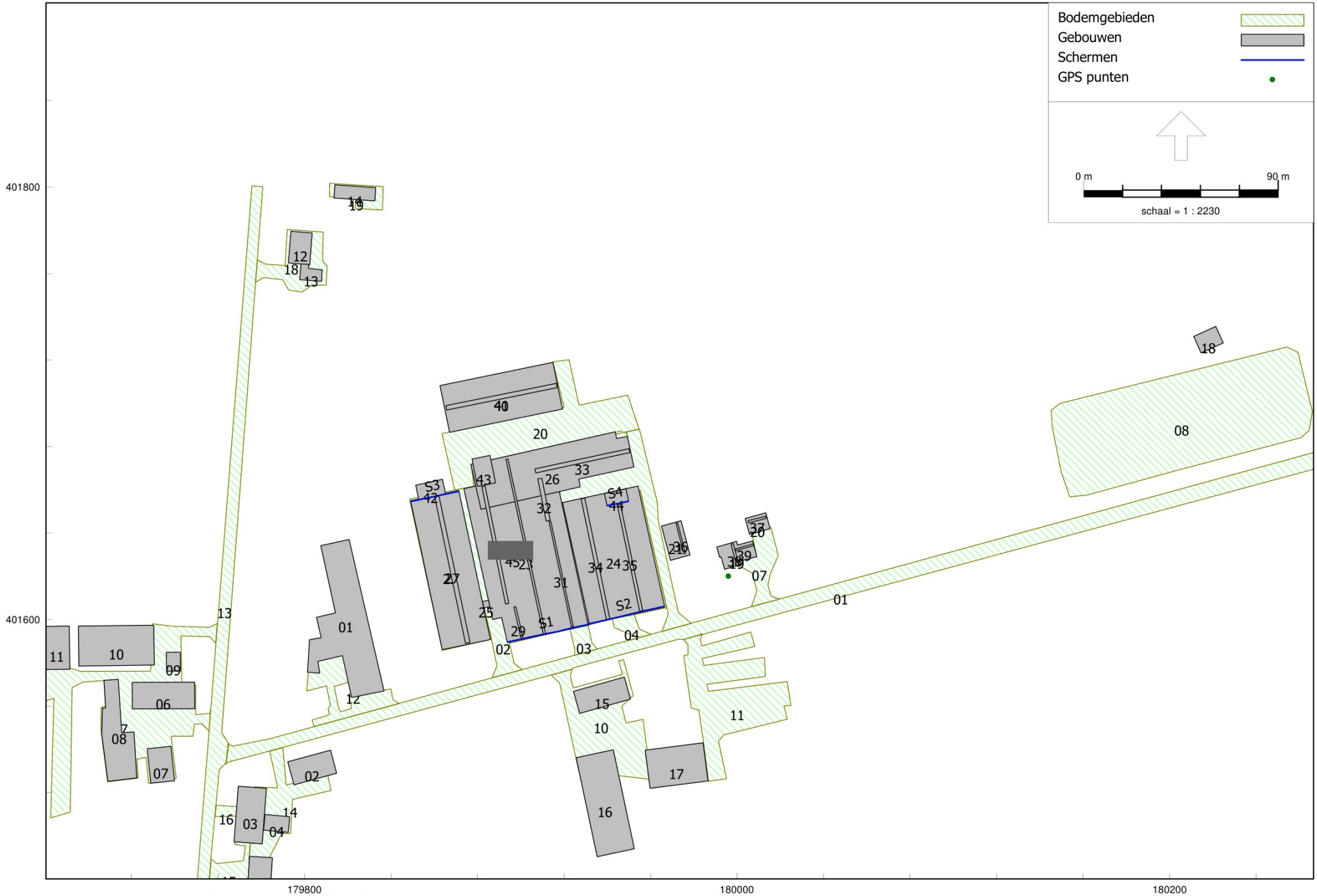

HMRI, industrie, [versie 1 - RBS] , V2023.3 Licentiehouder: Technisch Adviseurs bv

RBS

Geurts Technisch Adviseurs bv

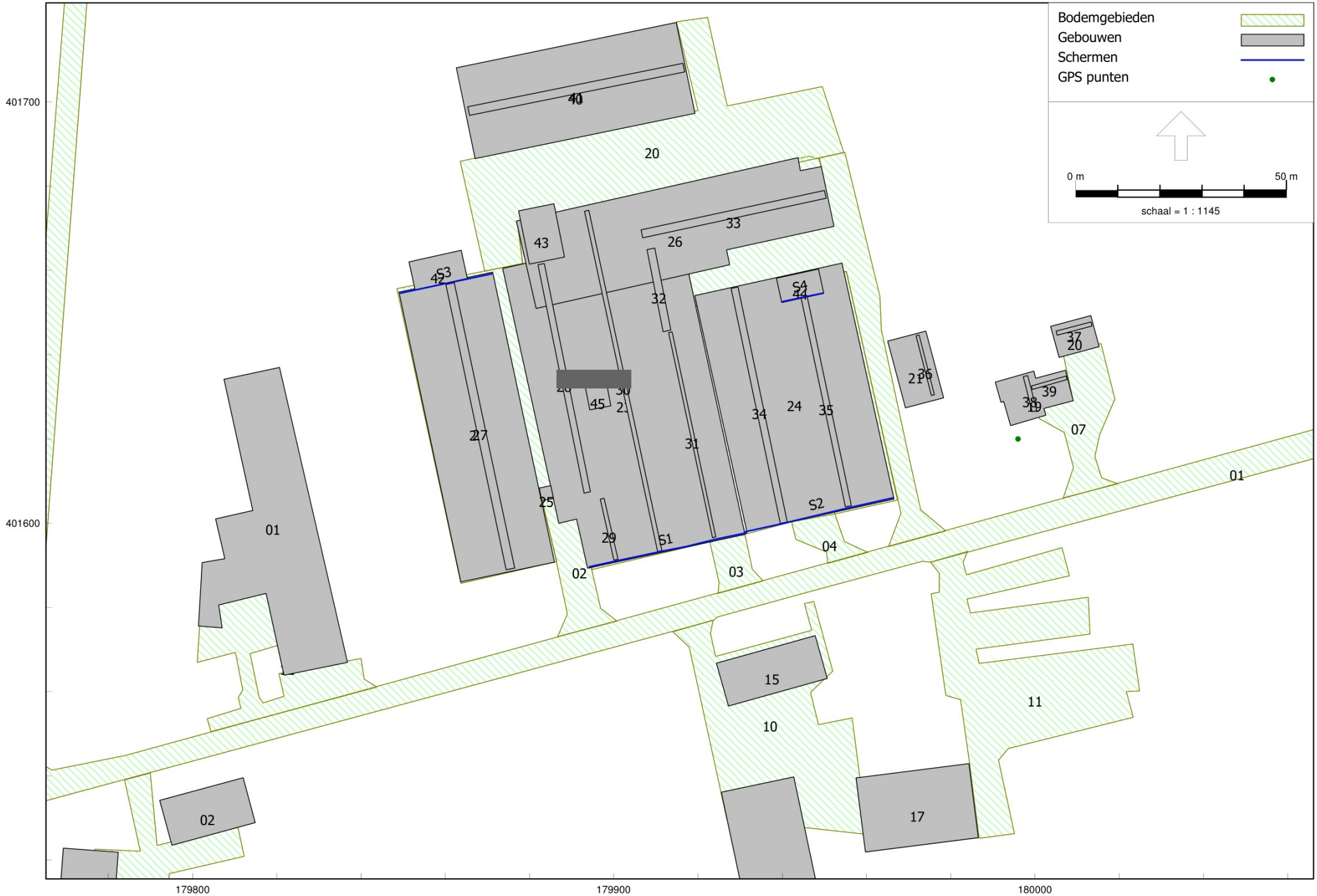

HMRI, industrie, [versie 1 - RBS] , V2023.3 Licentiehouder: Technisch Adviseurs bv

RBS

Geurts Technisch Adviseurs bv

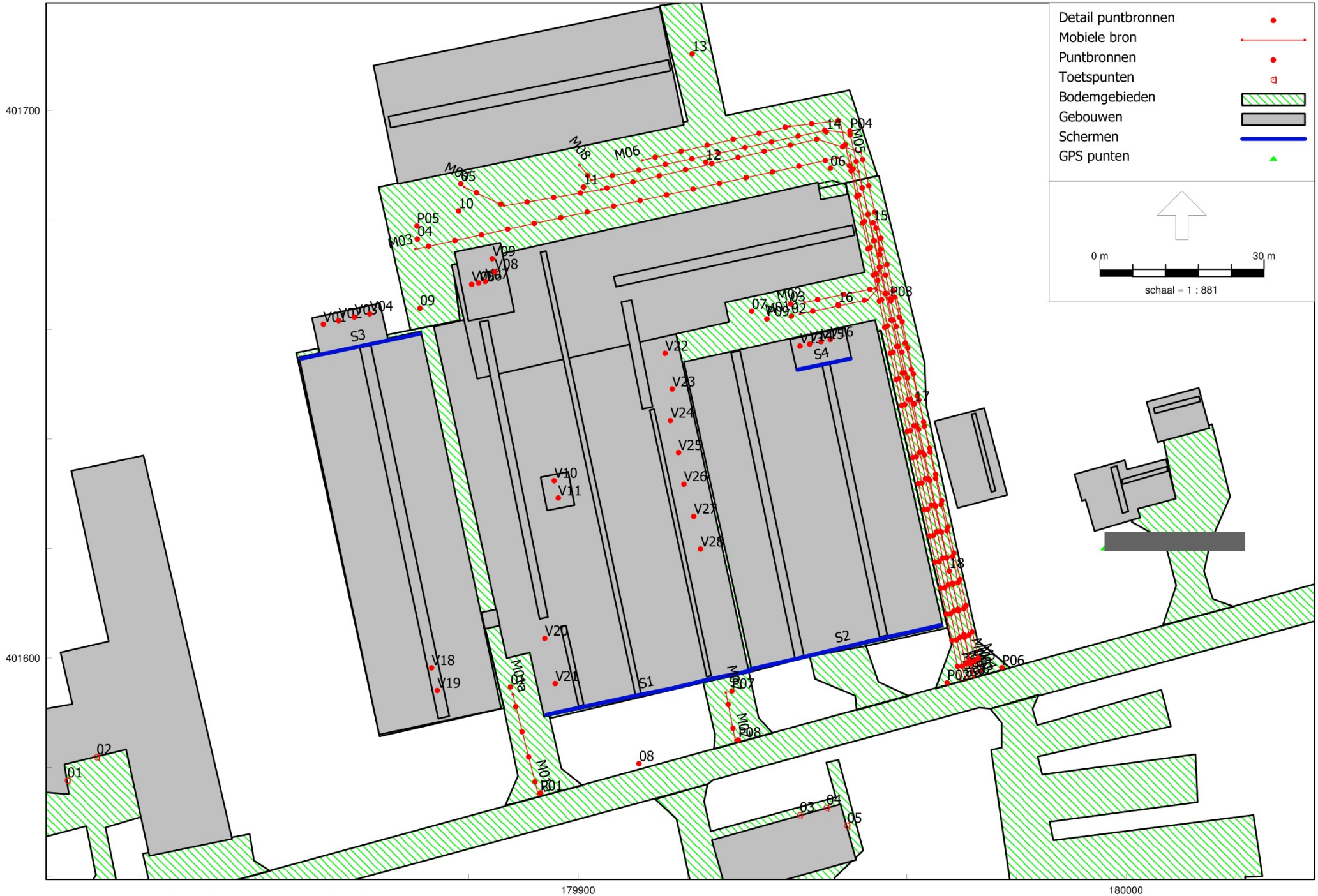

HMRI, industrie, [versie 1 - RBS] , V2023.3 Licentiehouder: Technisch Adviseurs bv

RBS

Geurts Technisch Adviseurs bv

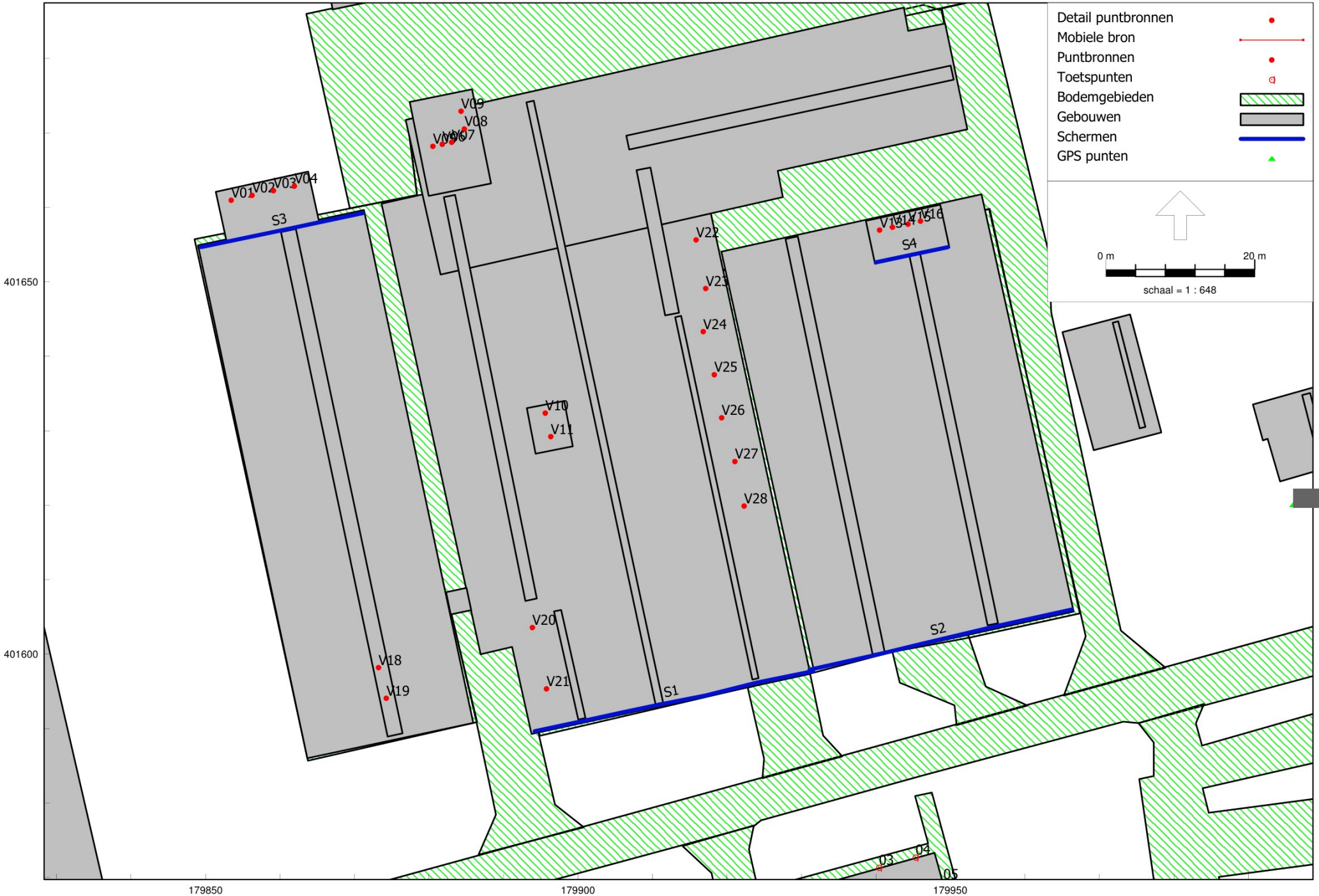

HMRI, industrie, [versie 1 - RBS] , V2023.3 Licentiehouder: Technisch Adviseurs bv

RBS

Geurts Technisch Adviseurs bv

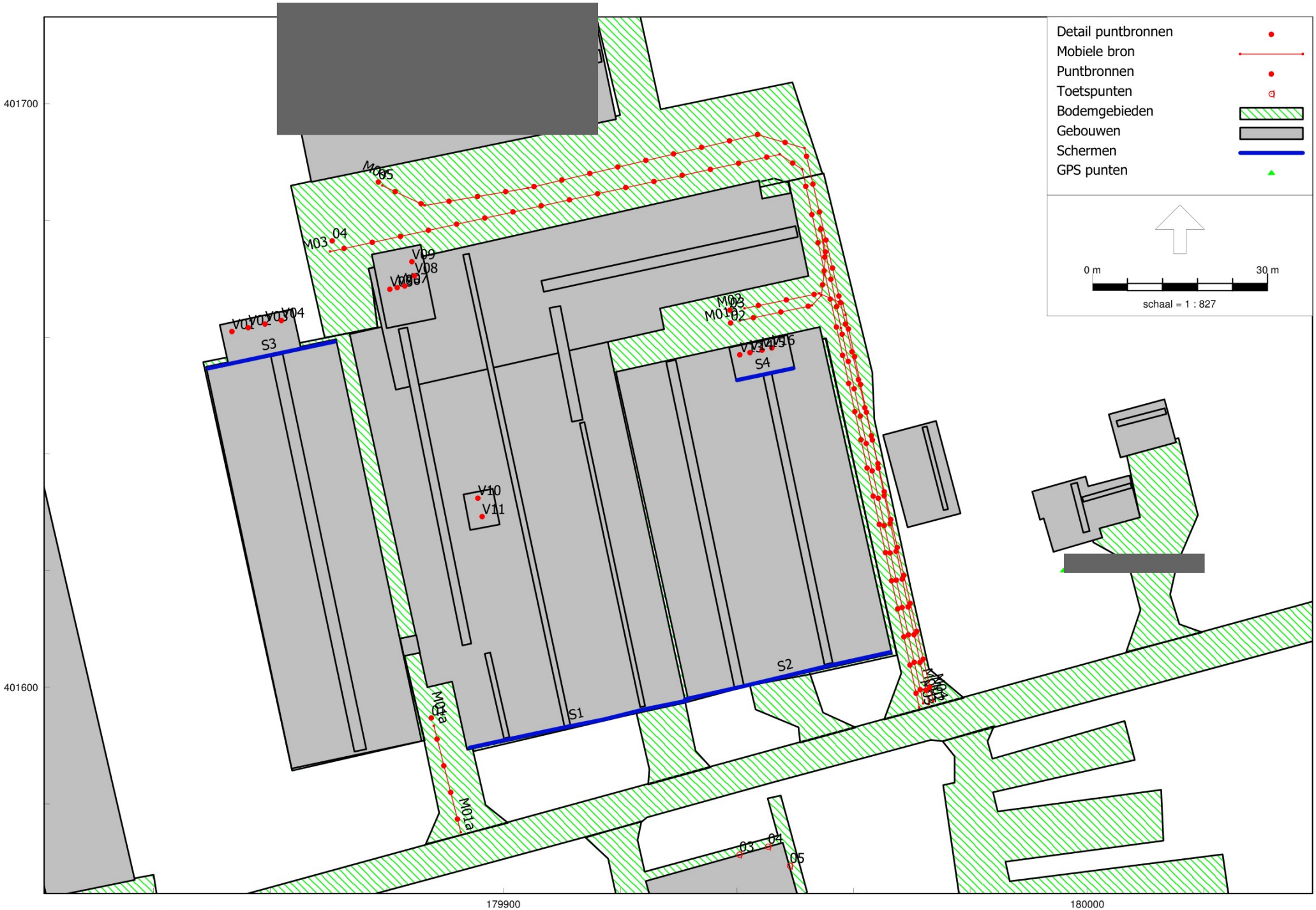

HMRI, industrie, [versie 1 - RBS] , V2023.3 Licentiehouder: Technisch Adviseurs bv

RBS

Geurts Technisch Adviseurs bv

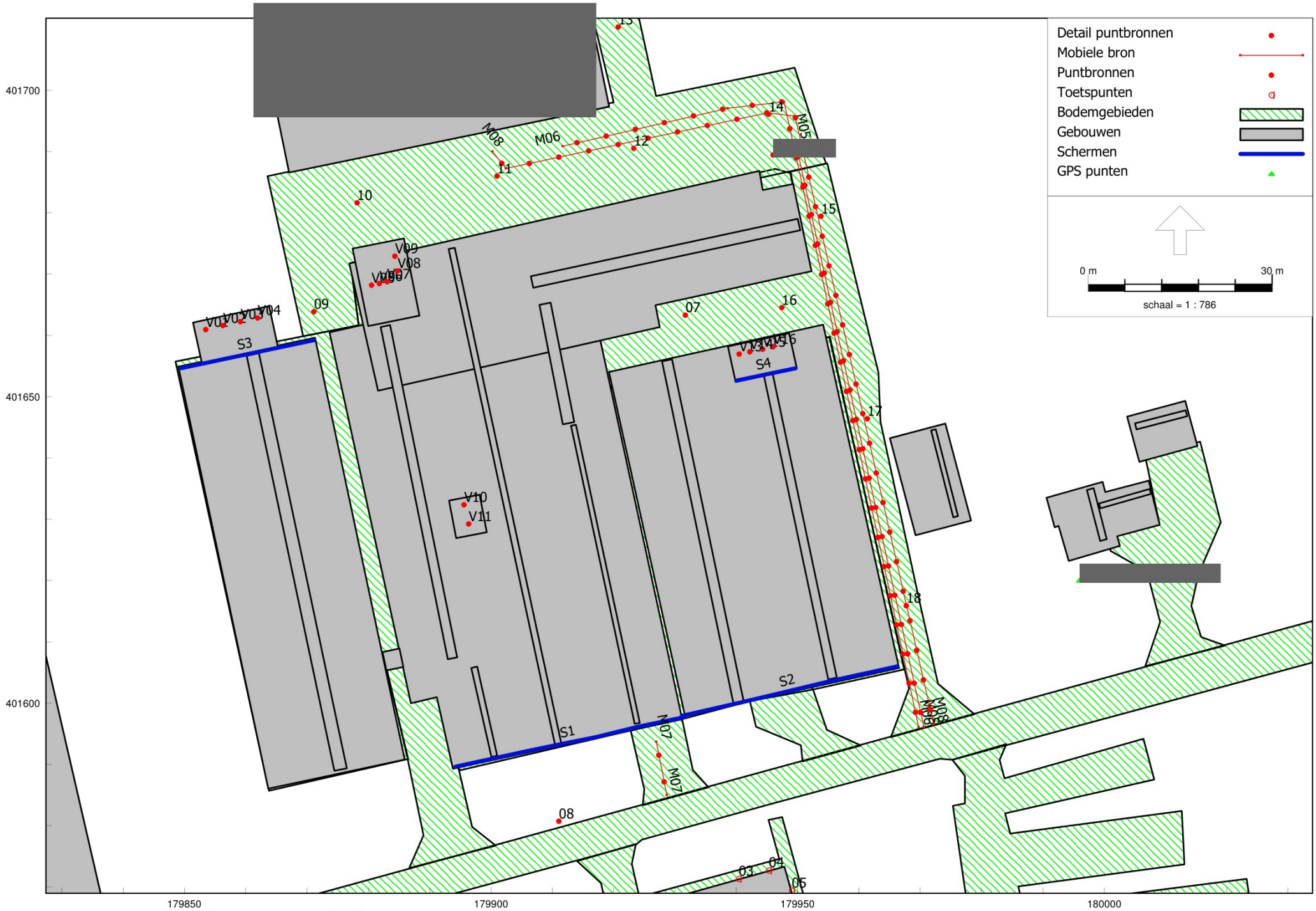

HMRI, industrie, [versie 1 - RBS] , [redacted] V2023.3 Licentiehouder: [redacted] Technisch Adviseurs bv

RBS

Geurts Technisch Adviseurs bv

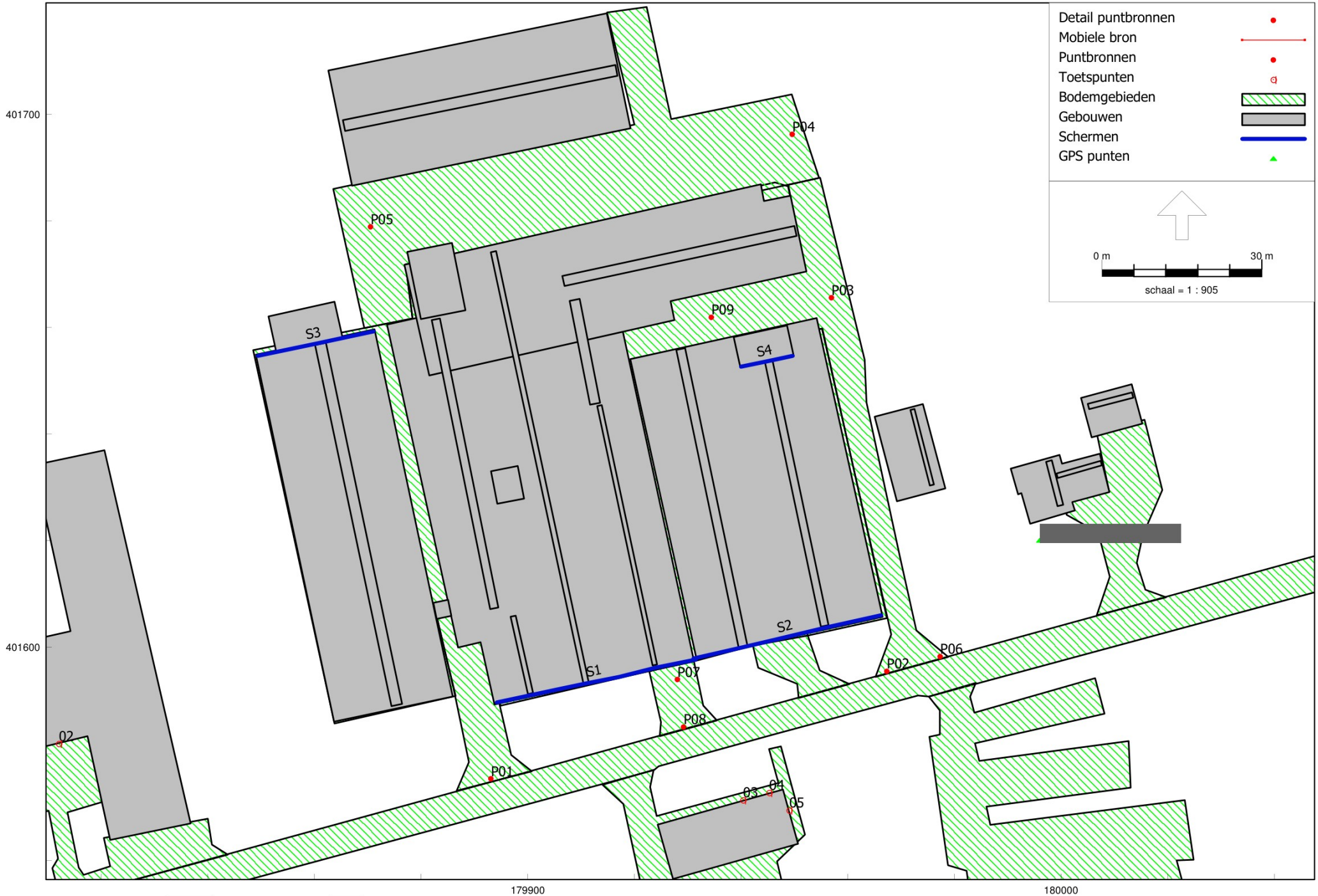

HMRI, industrie, [versie 1 - RBS] , V2023.3 Licentiehouder: Technisch Adviseurs bv

RBS

Geurts Technisch Adviseurs bv

Model: RBS
versie 1 - Gebied
Groep: (hoofdgroep)
Lijst van Mobiele bron, voor rekenmethode Industrielawaai - HMRI, industrie

Naam	Omschr.	X-1	Y-1	X-n	Y-n	H-1	H-n
M01a	Vrachtwagens aanvoer voer	179892,69	401575,09	179888,04	401593,37	1,20	1,20
M01b	Vrachtwagens aanvoer voer	179971,93	401597,22	179940,49	401662,83	1,20	1,20
M02	Vrachtwagens aan/afvoer varkens	179972,90	401597,06	179941,29	401664,92	1,20	1,20
M03	Vrachtwagens aan/afvoer diversen	179971,25	401596,50	179870,26	401674,65	1,20	1,20
M04	Vrachtwagens aan/afvoer rundvee	179973,60	401597,57	179879,22	401685,97	1,20	1,20
M05	Vrachtwagens afvoer mest	179970,61	401596,08	179949,64	401691,67	1,20	1,20
M06	Materieel grondverzet	179969,75	401596,08	179911,68	401690,88	1,20	1,20
M07	Personenwagens/bestelwagens	179928,67	401584,96	179926,95	401593,67	1,20	1,20
M08	Personenwagens/bestelwagens	179972,19	401596,52	179900,22	401689,99	1,20	1,20

Model: RBS
versie 1 - Gebied
Groep: (hoofdgroep)
Lijst van Mobiele bron, voor rekenmethode Industrielawaai - HMRI, industrie

Naam	M-1	M-n	ISO M.	Hdef.	Vormpunten	Lengte	Aantal(D)	Aantal(A)	Aantal(N)
M01a	0,00	0,00	0,00	Relatief	2	18,87	2	--	--
M01b	0,00	0,00	0,00	Relatief	8	110,35	2	--	--
M02	0,00	0,00	0,00	Relatief	5	87,70	2	--	--
M03	0,00	0,00	0,00	Relatief	4	177,87	2	--	--
M04	0,00	0,00	0,00	Relatief	6	172,10	2	--	--
M05	0,00	0,00	0,00	Relatief	2	97,86	2	--	--
M06	0,00	0,00	0,00	Relatief	5	141,25	16	4	--
M07	0,00	0,00	0,00	Relatief	2	8,88	12	4	--
M08	0,00	0,00	0,00	Relatief	5	153,49	12	4	--

Model: RBS
versie 1 - Gebied
Groep: (hoofdgroep)
Lijst van Mobiele bron, voor rekenmethode Industrielawaai - HMRI, industrie

Naam	Aant.puntbr	Lwr 31	Lwr 63	Lwr 125	Lwr 250	Lwr 500	Lwr 1k	Lwr 2k	Lwr 4k	Lwr 8k	Lwr Totaal
M01a	4	66,67	76,89	85,90	91,63	96,81	97,78	92,03	92,00	80,60	102,04
M01b	23	66,67	76,89	85,90	91,63	96,81	97,78	92,03	92,00	80,60	102,04
M02	18	66,67	76,89	85,90	91,63	96,81	97,78	92,03	92,00	80,60	102,04
M03	36	66,67	76,89	85,90	91,63	96,81	97,78	92,03	92,00	80,60	102,04
M04	35	66,67	76,89	85,90	91,63	96,81	97,78	92,03	92,00	80,60	102,04
M05	20	66,67	76,89	85,90	91,63	96,81	97,78	92,03	92,00	80,60	102,04
M06	29	66,67	76,89	85,90	91,63	96,81	97,78	92,03	92,00	80,60	102,04
M07	2	55,00	68,00	75,00	78,00	83,00	84,00	84,00	82,00	75,00	89,97
M08	31	55,00	68,00	75,00	78,00	83,00	84,00	84,00	82,00	75,00	89,97

Model: RBS
versie 1 - Gebied
Groep: (hoofdgroep)
Lijst van Mobiele bron, voor rekenmethode Industrielawaai - HMRI, industrie

Naam	Gem.snelheid	Max.afst.
M01a	5	5,00
M01b	5	5,00
M02	5	5,00
M03	5	5,00
M04	5	5,00
M05	5	5,00
M06	15	5,00
M07	10	5,00
M08	10	5,00

Model: RBS
versie 1 - Gebied
Groep: (hoofdgroep)
Lijst van Puntbronnen, voor rekenmethode Industrielawaai - HMRI, industrie

Naam	Omschr.	X	Y	Hoogte	Rel.H	Maaiveld	Hdef.
V01	Ventilator Ziehl Abegg FC091 na LW	179853,47	401660,93	5,10	5,10	0,00	Relatief
V02	Ventilator Ziehl Abegg FC091 na LW	179856,28	401661,60	5,10	5,10	0,00	Relatief
V03	Ventilator Ziehl Abegg FC091 na LW	179859,14	401662,22	5,10	5,10	0,00	Relatief
V04	Ventilator Ziehl Abegg FC091 na LW	179861,94	401662,83	5,10	5,10	0,00	Relatief
V05	Ventilator Stienen SGS-92-D4S voor LW	179880,54	401668,17	5,90	5,90	0,00	Relatief
V06	Ventilator Stienen SGS-92-D4S voor LW	179881,80	401668,45	5,90	5,90	0,00	Relatief
V07	Ventilator Stienen SGS-92-D4S voor LW	179883,07	401668,73	5,90	5,90	0,00	Relatief
V08	Ventilator Stienen SGS-92-D4S voor LW	179884,76	401670,50	5,90	5,90	0,00	Relatief
V09	Ventilator Stienen SGS-92-D4S voor LW	179884,31	401672,89	5,90	5,90	0,00	Relatief
V10	Ventilator Ziehl Abegg ZN080 voor LW	179895,62	401632,36	5,90	5,90	0,00	Relatief
V11	Ventilator Ziehl Abegg ZN080 voor LW	179896,37	401629,21	5,90	5,90	0,00	Relatief
V13	Ventilator Stienen SGS-92-D4S voor LW	179940,50	401656,94	5,90	5,90	0,00	Relatief
V15	Ventilator Stienen SGS-92-D4S voor LW	179944,31	401657,74	5,90	5,90	0,00	Relatief
V16	Ventilator Stienen SGS-92-D4S voor LW	179946,00	401658,14	5,90	5,90	0,00	Relatief
V14	Ventilator Stienen SGS-92-D4S voor LW	179942,23	401657,31	5,90	5,90	0,00	Relatief
V18	Ventilator Fancom 1445 in luchtkoker	179873,25	401598,17	7,10	7,10	0,00	Relatief
V19	Ventilator Fancom 1445 in luchtkoker	179874,28	401594,06	7,10	7,10	0,00	Relatief
V20	Ventilator Fancom 1445 in luchtkoker	179893,90	401603,55	3,60	3,60	0,00	Relatief
V21	Ventilator Fancom 1445 in luchtkoker	179895,80	401595,33	3,60	3,60	0,00	Relatief
V24	Ventilator Fancom 1445 in luchtkoker	179916,84	401643,30	3,20	3,20	0,00	Relatief
V25	Ventilator Fancom 1445 in luchtkoker	179918,31	401637,51	3,20	3,20	0,00	Relatief
V26	Ventilator Fancom 1445 in luchtkoker	179919,29	401631,71	3,20	3,20	0,00	Relatief
V27	Ventilator Fancom 1445 in luchtkoker	179921,09	401625,84	3,20	3,20	0,00	Relatief
V28	Ventilator Fancom 1445 in luchtkoker	179922,31	401619,88	3,20	3,20	0,00	Relatief
V22	Ventilator Fancom 1445 in luchtkoker	179915,87	401655,62	3,20	3,20	0,00	Relatief
V23	Ventilator Fancom 1445 in luchtkoker	179917,17	401649,09	3,20	3,20	0,00	Relatief
01	Lossen bulkwagen veevoer	179887,64	401594,69	1,20	1,20	0,00	Relatief
02	Lossen bulkwagen veevoer	179938,93	401662,39	1,20	1,20	0,00	Relatief
03	Laden/lossen varkens	179938,79	401664,59	1,20	1,20	0,00	Relatief
04	Laden/lossen diversen	179870,64	401676,46	1,20	1,20	0,00	Relatief
05	Laden/lossen koeien en kalveren	179878,56	401686,57	1,20	1,20	0,00	Relatief
06	Laden mest	179946,02	401689,39	1,20	1,20	0,00	Relatief
07	Hogedrukreiniger wasplaats	179931,70	401663,29	1,00	1,00	0,00	Relatief
08	Kadavercontainer legen	179911,08	401580,69	2,50	2,50	0,00	Relatief
09	Tractor intern transport	179871,12	401663,84	1,50	1,50	0,00	Relatief
10	Tractor intern transport	179878,17	401681,62	1,50	1,50	0,00	Relatief
11	Tractor intern transport	179900,98	401685,98	1,50	1,50	0,00	Relatief
12	Tractor intern transport	179923,29	401690,51	1,50	1,50	0,00	Relatief
13	Tractor intern transport	179920,78	401710,31	1,50	1,50	0,00	Relatief
14	Tractor intern transport	179945,27	401696,05	1,50	1,50	0,00	Relatief
15	Tractor intern transport	179953,82	401679,44	1,50	1,50	0,00	Relatief
16	Tractor intern transport	179947,45	401664,51	1,50	1,50	0,00	Relatief
17	Tractor intern transport	179961,37	401646,39	1,50	1,50	0,00	Relatief
18	Tractor intern transport	179967,75	401615,86	1,50	1,50	0,00	Relatief
P01	Piekgeluid zware vrachtwagens	179893,09	401575,33	1,50	1,50	0,00	Relatief
P02	Piekgeluid zware vrachtwagens	179967,37	401595,48	1,50	1,50	0,00	Relatief
P03	Piekgeluid zware vrachtwagens	179956,96	401665,56	1,50	1,50	0,00	Relatief
P04	Piekgeluid zware vrachtwagens	179949,60	401696,19	1,50	1,50	0,00	Relatief
P05	Piekgeluid zware vrachtwagens	179870,54	401678,85	1,50	1,50	0,00	Relatief
P06	Piekgeluid zware vrachtwagens	179977,37	401598,23	1,50	1,50	0,00	Relatief
P07	Piekgeluid personenwagens / bestelwagens	179928,08	401593,93	1,50	1,50	0,00	Relatief
P08	Piekgeluid personenwagens / bestelwagens	179929,22	401585,02	1,50	1,50	0,00	Relatief
P09	Piekgeluid laden/lossen varkens	179934,46	401661,87	1,50	1,50	0,00	Relatief

Model: RBS
versie 1 - Gebied
Groep: (hoofdgroep)
Lijst van Puntbronnen, voor rekenmethode Industrielawaai - HMRI, industrie

Naam	Type	Richt.	Hoek	Lw 31	Lw 63	Lw 125	Lw 250	Lw 500	Lw 1k	Lw 2k	Lw 4k	Lw 8k
V01	Normale puntbron	0,00	360,00	54,00	54,00	66,00	75,00	80,00	76,00	72,00	64,00	51,00
V02	Normale puntbron	0,00	360,00	54,00	54,00	66,00	75,00	80,00	76,00	72,00	64,00	51,00
V03	Normale puntbron	0,00	360,00	54,00	54,00	66,00	75,00	80,00	76,00	72,00	64,00	51,00
V04	Normale puntbron	0,00	360,00	54,00	54,00	66,00	75,00	80,00	76,00	72,00	64,00	51,00
V05	Normale puntbron	0,00	360,00	0,00	63,00	75,00	81,80	87,80	86,80	83,00	79,00	68,00
V06	Normale puntbron	0,00	360,00	0,00	63,00	75,00	81,80	87,80	86,80	83,00	79,00	68,00
V07	Normale puntbron	0,00	360,00	0,00	63,00	75,00	81,80	87,80	86,80	83,00	79,00	68,00
V08	Normale puntbron	0,00	360,00	0,00	63,00	75,00	81,80	87,80	86,80	83,00	79,00	68,00
V09	Normale puntbron	0,00	360,00	0,00	63,00	75,00	81,80	87,80	86,80	83,00	79,00	68,00
V10	Normale puntbron	0,00	360,00	54,00	54,00	66,00	75,00	80,00	76,00	72,00	64,00	51,00
V11	Normale puntbron	0,00	360,00	54,00	54,00	66,00	75,00	80,00	76,00	72,00	64,00	51,00
V13	Normale puntbron	0,00	360,00	0,00	63,00	75,00	81,80	87,80	86,80	83,00	79,00	68,00
V15	Normale puntbron	0,00	360,00	0,00	63,00	75,00	81,80	87,80	86,80	83,00	79,00	68,00
V16	Normale puntbron	0,00	360,00	0,00	63,00	75,00	81,80	87,80	86,80	83,00	79,00	68,00
V14	Normale puntbron	0,00	360,00	0,00	63,00	75,00	81,80	87,80	86,80	83,00	79,00	68,00
V18	Normale puntbron	0,00	360,00	52,00	52,00	64,00	72,00	77,00	73,50	67,00	62,00	52,00
V19	Normale puntbron	0,00	360,00	52,00	52,00	64,00	72,00	77,00	73,50	67,00	62,00	52,00
V20	Normale puntbron	0,00	360,00	52,00	52,00	64,00	72,00	77,00	73,50	67,00	62,00	52,00
V21	Normale puntbron	0,00	360,00	52,00	52,00	64,00	72,00	77,00	73,50	67,00	62,00	52,00
V24	Normale puntbron	0,00	360,00	52,00	52,00	64,00	72,00	77,00	73,50	67,00	62,00	52,00
V25	Normale puntbron	0,00	360,00	52,00	52,00	64,00	72,00	77,00	73,50	67,00	62,00	52,00
V26	Normale puntbron	0,00	360,00	52,00	52,00	64,00	72,00	77,00	73,50	67,00	62,00	52,00
V27	Normale puntbron	0,00	360,00	52,00	52,00	64,00	72,00	77,00	73,50	67,00	62,00	52,00
V28	Normale puntbron	0,00	360,00	52,00	52,00	64,00	72,00	77,00	73,50	67,00	62,00	52,00
V22	Normale puntbron	0,00	360,00	52,00	52,00	64,00	72,00	77,00	73,50	67,00	62,00	52,00
V23	Normale puntbron	0,00	360,00	52,00	52,00	64,00	72,00	77,00	73,50	67,00	62,00	52,00
01	Normale puntbron	0,00	360,00	69,00	70,40	82,40	93,90	95,60	96,40	97,00	94,80	93,80
02	Normale puntbron	0,00	360,00	69,00	70,40	82,40	93,90	95,60	96,40	97,00	94,80	93,80
03	Normale puntbron	0,00	360,00	47,00	47,00	52,00	84,00	92,00	94,40	95,50	92,00	85,00
04	Normale puntbron	0,00	360,00	88,80	87,40	86,70	82,70	84,60	84,30	84,50	82,90	80,80
05	Normale puntbron	0,00	360,00	47,10	48,30	51,51	84,13	90,12	91,16	97,84	90,33	81,01
06	Normale puntbron	0,00	360,00	57,00	79,00	83,00	90,00	94,00	95,00	93,00	88,00	85,00
07	Normale puntbron	0,00	360,00	59,00	62,80	86,50	87,20	92,70	91,80	92,30	91,90	87,50
08	Normale puntbron	0,00	360,00	51,60	64,80	75,90	84,90	89,80	91,90	89,20	86,50	81,90
09	Normale puntbron	0,00	360,00	64,90	86,30	89,00	87,10	94,70	99,20	99,30	93,00	83,30
10	Normale puntbron	0,00	360,00	64,90	86,30	89,00	87,10	94,70	99,20	99,30	93,00	83,30
11	Normale puntbron	0,00	360,00	64,90	86,30	89,00	87,10	94,70	99,20	99,30	93,00	83,30
12	Normale puntbron	0,00	360,00	64,90	86,30	89,00	87,10	94,70	99,20	99,30	93,00	83,30
13	Normale puntbron	0,00	360,00	64,90	86,30	89,00	87,10	94,70	99,20	99,30	93,00	83,30
14	Normale puntbron	0,00	360,00	64,90	86,30	89,00	87,10	94,70	99,20	99,30	93,00	83,30
15	Normale puntbron	0,00	360,00	64,90	86,30	89,00	87,10	94,70	99,20	99,30	93,00	83,30
16	Normale puntbron	0,00	360,00	64,90	86,30	89,00	87,10	94,70	99,20	99,30	93,00	83,30
17	Normale puntbron	0,00	360,00	64,90	86,30	89,00	87,10	94,70	99,20	99,30	93,00	83,30
18	Normale puntbron	0,00	360,00	64,90	86,30	89,00	87,10	94,70	99,20	99,30	93,00	83,30
P01	Normale puntbron	0,00	360,00	80,00	85,00	95,00	96,00	102,00	104,00	100,00	95,00	92,00
P02	Normale puntbron	0,00	360,00	80,00	85,00	95,00	96,00	102,00	104,00	100,00	95,00	92,00
P03	Normale puntbron	0,00	360,00	80,00	85,00	95,00	96,00	102,00	104,00	100,00	95,00	92,00
P04	Normale puntbron	0,00	360,00	80,00	85,00	95,00	96,00	102,00	104,00	100,00	95,00	92,00
P05	Normale puntbron	0,00	360,00	80,00	85,00	95,00	96,00	102,00	104,00	100,00	95,00	92,00
P06	Normale puntbron	0,00	360,00	80,00	85,00	95,00	96,00	102,00	104,00	100,00	95,00	92,00
P07	Normale puntbron	0,00	360,00	56,00	69,00	82,00	83,00	98,00	93,00	89,00	87,00	80,00
P08	Normale puntbron	0,00	360,00	56,00	69,00	82,00	83,00	98,00	93,00	89,00	87,00	80,00
P09	Normale puntbron	0,00	360,00	60,00	75,00	91,00	105,00	107,00	110,00	111,00	109,00	95,00

Model: RBS
versie 1 - Gebied
Groep: (hoofdgroep)
Lijst van Puntbronnen, voor rekenmethode Industrielawaai - HMRI, industrie

Naam	Lw Totaal	Red 31	Red 63	Red 125	Red 250	Red 500	Red 1k	Red 2k	Red 4k	Red 8k	Lwr 31	Lwr 63
V01	82,89	-6,00	-6,00	-6,00	-6,00	-6,00	-6,00	-6,00	-6,00	-6,00	60,00	60,00
V02	82,89	-6,00	-6,00	-6,00	-6,00	-6,00	-6,00	-6,00	-6,00	-6,00	60,00	60,00
V03	82,89	-6,00	-6,00	-6,00	-6,00	-6,00	-6,00	-6,00	-6,00	-6,00	60,00	60,00
V04	82,89	-6,00	-6,00	-6,00	-6,00	-6,00	-6,00	-6,00	-6,00	-6,00	60,00	60,00
V05	91,91	10,00	10,00	10,00	10,00	10,00	10,00	10,00	10,00	10,00	-10,00	53,00
V06	91,91	10,00	10,00	10,00	10,00	10,00	10,00	10,00	10,00	10,00	-10,00	53,00
V07	91,91	10,00	10,00	10,00	10,00	10,00	10,00	10,00	10,00	10,00	-10,00	53,00
V08	91,91	10,00	10,00	10,00	10,00	10,00	10,00	10,00	10,00	10,00	-10,00	53,00
V09	91,91	10,00	10,00	10,00	10,00	10,00	10,00	10,00	10,00	10,00	-10,00	53,00
V10	82,89	10,00	10,00	10,00	10,00	10,00	10,00	10,00	10,00	10,00	44,00	44,00
V11	82,89	10,00	10,00	10,00	10,00	10,00	10,00	10,00	10,00	10,00	44,00	44,00
V13	91,91	10,00	10,00	10,00	10,00	10,00	10,00	10,00	10,00	10,00	-10,00	53,00
V15	91,91	10,00	10,00	10,00	10,00	10,00	10,00	10,00	10,00	10,00	-10,00	53,00
V16	91,91	10,00	10,00	10,00	10,00	10,00	10,00	10,00	10,00	10,00	-10,00	53,00
V14	91,91	10,00	10,00	10,00	10,00	10,00	10,00	10,00	10,00	10,00	-10,00	53,00
V18	79,91	0,00	0,00	0,00	0,00	0,00	0,00	0,00	0,00	0,00	52,00	52,00
V19	79,91	0,00	0,00	0,00	0,00	0,00	0,00	0,00	0,00	0,00	52,00	52,00
V20	79,91	0,00	0,00	0,00	0,00	0,00	0,00	0,00	0,00	0,00	52,00	52,00
V21	79,91	0,00	0,00	0,00	0,00	0,00	0,00	0,00	0,00	0,00	52,00	52,00
V24	79,91	0,00	0,00	0,00	0,00	0,00	0,00	0,00	0,00	0,00	52,00	52,00
V25	79,91	0,00	0,00	0,00	0,00	0,00	0,00	0,00	0,00	0,00	52,00	52,00
V26	79,91	0,00	0,00	0,00	0,00	0,00	0,00	0,00	0,00	0,00	52,00	52,00
V27	79,91	0,00	0,00	0,00	0,00	0,00	0,00	0,00	0,00	0,00	52,00	52,00
V28	79,91	0,00	0,00	0,00	0,00	0,00	0,00	0,00	0,00	0,00	52,00	52,00
V22	79,91	0,00	0,00	0,00	0,00	0,00	0,00	0,00	0,00	0,00	52,00	52,00
V23	79,91	0,00	0,00	0,00	0,00	0,00	0,00	0,00	0,00	0,00	52,00	52,00
01	103,24	0,00	0,00	0,00	0,00	0,00	0,00	0,00	0,00	0,00	69,00	70,40
02	103,24	0,00	0,00	0,00	0,00	0,00	0,00	0,00	0,00	0,00	69,00	70,40
03	100,02	0,00	0,00	0,00	0,00	0,00	0,00	0,00	0,00	0,00	47,00	47,00
04	94,94	0,00	0,00	0,00	0,00	0,00	0,00	0,00	0,00	0,00	88,80	87,40
05	99,95	0,00	0,00	0,00	0,00	0,00	0,00	0,00	0,00	0,00	47,10	48,30
[redacted]		0,00	0,00	0,00	0,00	0,00	0,00	0,00	0,00	0,00	57,00	79,00
07	99,12	0,00	0,00	0,00	0,00	0,00	0,00	0,00	0,00	0,00	59,00	62,80
08	96,32	0,00	0,00	0,00	0,00	0,00	0,00	0,00	0,00	0,00	51,60	64,80
09	103,75	0,00	0,00	0,00	0,00	0,00	0,00	0,00	0,00	0,00	64,90	86,30
10	103,75	0,00	0,00	0,00	0,00	0,00	0,00	0,00	0,00	0,00	64,90	86,30
11	103,75	0,00	0,00	0,00	0,00	0,00	0,00	0,00	0,00	0,00	64,90	86,30
12	103,75	0,00	0,00	0,00	0,00	0,00	0,00	0,00	0,00	0,00	64,90	86,30
13	103,75	0,00	0,00	0,00	0,00	0,00	0,00	0,00	0,00	0,00	64,90	86,30
14	103,75	0,00	0,00	0,00	0,00	0,00	0,00	0,00	0,00	0,00	64,90	86,30
15	103,75	0,00	0,00	0,00	0,00	0,00	0,00	0,00	0,00	0,00	64,90	86,30
16	103,75	0,00	0,00	0,00	0,00	0,00	0,00	0,00	0,00	0,00	64,90	86,30
17	103,75	0,00	0,00	0,00	0,00	0,00	0,00	0,00	0,00	0,00	64,90	86,30
18	103,75	0,00	0,00	0,00	0,00	0,00	0,00	0,00	0,00	0,00	64,90	86,30
P01	108,01	0,00	0,00	0,00	0,00	0,00	0,00	0,00	0,00	0,00	80,00	85,00
P02	108,01	0,00	0,00	0,00	0,00	0,00	0,00	0,00	0,00	0,00	80,00	85,00
P03	108,01	0,00	0,00	0,00	0,00	0,00	0,00	0,00	0,00	0,00	80,00	85,00
P04	108,01	0,00	0,00	0,00	0,00	0,00	0,00	0,00	0,00	0,00	80,00	85,00
P05	108,01	0,00	0,00	0,00	0,00	0,00	0,00	0,00	0,00	0,00	80,00	85,00
P06	108,01	0,00	0,00	0,00	0,00	0,00	0,00	0,00	0,00	0,00	80,00	85,00
P07	100,03	0,00	0,00	0,00	0,00	0,00	0,00	0,00	0,00	0,00	56,00	69,00
P08	100,03	0,00	0,00	0,00	0,00	0,00	0,00	0,00	0,00	0,00	56,00	69,00
P09	115,93	0,00	0,00	0,00	0,00	0,00	0,00	0,00	0,00	0,00	60,00	75,00

Model: RBS
versie 1 - Gebied
Groep: (hoofdgroep)
Lijst van Puntbronnen, voor rekenmethode Industrielawaai - HMRI, industrie

Naam	Lwr 125	Lwr 250	Lwr 500	Lwr 1k	Lwr 2k	Lwr 4k	Lwr 8k	Lwr Totaal	Cb(D)	Cb(A)	Cb(N)	Cb(%)(D)
V01	72,00	81,00	86,00	82,00	78,00	70,00	57,00	88,89	0,00	0,00	--	100,000
V02	72,00	81,00	86,00	82,00	78,00	70,00	57,00	88,89	0,00	0,00	0,00	100,000
V03	72,00	81,00	86,00	82,00	78,00	70,00	57,00	88,89	0,00	0,00	--	100,000
V04	72,00	81,00	86,00	82,00	78,00	70,00	57,00	88,89	0,00	0,00	--	100,000
V05	65,00	71,80	77,80	76,80	73,00	69,00	58,00	81,91	0,00	0,00	4,85	100,000
V06	65,00	71,80	77,80	76,80	73,00	69,00	58,00	81,91	0,00	0,00	4,85	100,000
V07	65,00	71,80	77,80	76,80	73,00	69,00	58,00	81,91	0,00	0,00	4,85	100,000
V08	65,00	71,80	77,80	76,80	73,00	69,00	58,00	81,91	0,00	0,00	4,85	100,000
V09	65,00	71,80	77,80	76,80	73,00	69,00	58,00	81,91	0,00	0,00	4,85	100,000
V10	56,00	65,00	70,00	66,00	62,00	54,00	41,00	72,89	0,00	0,00	4,85	100,000
V11	56,00	65,00	70,00	66,00	62,00	54,00	41,00	72,89	0,00	0,00	4,85	100,000
V13	65,00	71,80	77,80	76,80	73,00	69,00	58,00	81,91	0,00	0,00	4,85	100,000
V15	65,00	71,80	77,80	76,80	73,00	69,00	58,00	81,91	0,00	0,00	4,85	100,000
V16	65,00	71,80	77,80	76,80	73,00	69,00	58,00	81,91	0,00	0,00	4,85	100,000
V14	65,00	71,80	77,80	76,80	73,00	69,00	58,00	81,91	0,00	0,00	4,85	100,000
V18	64,00	72,00	77,00	73,50	67,00	62,00	52,00	79,91	0,00	0,00	4,85	100,000
V19	64,00	72,00	77,00	73,50	67,00	62,00	52,00	79,91	0,00	0,00	4,85	100,000
V20	64,00	72,00	77,00	73,50	67,00	62,00	52,00	79,91	0,00	0,00	4,85	100,000
V21	64,00	72,00	77,00	73,50	67,00	62,00	52,00	79,91	0,00	0,00	4,85	100,000
V24	64,00	72,00	77,00	73,50	67,00	62,00	52,00	79,91	30,10	30,10	34,90	0,098
V25	64,00	72,00	77,00	73,50	67,00	62,00	52,00	79,91	30,10	30,10	34,90	0,098
V26	64,00	72,00	77,00	73,50	67,00	62,00	52,00	79,91	30,10	30,10	34,90	0,098
V27	64,00	72,00	77,00	73,50	67,00	62,00	52,00	79,91	30,10	30,10	34,90	0,098
V28	64,00	72,00	77,00	73,50	67,00	62,00	52,00	79,91	30,10	30,10	34,90	0,098
V22	64,00	72,00	77,00	73,50	67,00	62,00	52,00	79,91	3,53	3,53	7,75	44,361
V23	64,00	72,00	77,00	73,50	67,00	62,00	52,00	79,91	3,53	3,53	7,75	44,361
01	82,40	93,90	95,60	96,40	97,00	94,80	93,80	103,24	12,04	--	--	6,252
02	82,40	93,90	95,60	96,40	97,00	94,80	93,80	103,24	12,04	--	--	6,252
03	52,00	84,00	92,00	94,40	95,50	92,00	85,00	100,02	9,03	--	--	12,503
04	86,70	82,70	84,60	84,30	84,50	82,90	80,80	94,94	13,80	--	--	4,169
05	51,51	84,13	90,12	91,16	97,84	90,33	81,01	99,95	13,80	--	--	4,169
[redacted]	[redacted]	90,00	94,00	95,00	93,00	88,00	85,00	99,95	13,80	--	--	4,169
07	86,50	87,20	92,70	91,80	92,30	91,90	87,50	99,12	13,80	--	--	4,169
08	75,90	84,90	89,80	91,90	89,20	86,50	81,90	96,32	21,60	--	--	0,692
09	89,00	87,10	94,70	99,20	99,30	93,00	83,30	103,75	23,80	--	--	0,417
10	89,00	87,10	94,70	99,20	99,30	93,00	83,30	103,75	23,80	--	--	0,417
11	89,00	87,10	94,70	99,20	99,30	93,00	83,30	103,75	23,80	--	--	0,417
12	89,00	87,10	94,70	99,20	99,30	93,00	83,30	103,75	23,80	--	--	0,417
13	89,00	87,10	94,70	99,20	99,30	93,00	83,30	103,75	23,80	--	--	0,417
14	89,00	87,10	94,70	99,20	99,30	93,00	83,30	103,75	23,80	--	--	0,417
15	89,00	87,10	94,70	99,20	99,30	93,00	83,30	103,75	23,80	--	--	0,417
16	89,00	87,10	94,70	99,20	99,30	93,00	83,30	103,75	23,80	--	--	0,417
17	89,00	87,10	94,70	99,20	99,30	93,00	83,30	103,75	23,80	--	--	0,417
18	89,00	87,10	94,70	99,20	99,30	93,00	83,30	103,75	23,80	--	--	0,417
P01	95,00	96,00	102,00	104,00	100,00	95,00	92,00	108,01	99,00	--	--	--
P02	95,00	96,00	102,00	104,00	100,00	95,00	92,00	108,01	99,00	--	--	--
P03	95,00	96,00	102,00	104,00	100,00	95,00	92,00	108,01	99,00	--	--	--
P04	95,00	96,00	102,00	104,00	100,00	95,00	92,00	108,01	99,00	--	--	--
P05	95,00	96,00	102,00	104,00	100,00	95,00	92,00	108,01	99,00	--	--	--
P06	95,00	96,00	102,00	104,00	100,00	95,00	92,00	108,01	99,00	--	--	--
P07	82,00	83,00	98,00	93,00	89,00	87,00	80,00	100,03	99,00	99,00	--	--
P08	82,00	83,00	98,00	93,00	89,00	87,00	80,00	100,03	99,00	99,00	--	--
P09	91,00	105,00	107,00	110,00	111,00	109,00	95,00	115,93	99,00	--	--	--

Model: RBS
versie 1 - Gebied
Groep: (hoofdgroep)
Lijst van Puntbronnen, voor rekenmethode Industrielawaai - HMRI, industrie

Naam	Cb(%)(A)	Cb(%)(N)	Tb(u)(D)	Tb(u)(A)	Tb(u)(N)	GeenRefl.	GeenDemping	GeenProces
V01	100,000	--	12,0000	4,0000	--	Nee	Nee	Nee
V02	100,000	100,000	12,0000	4,0000	8,0000	Nee	Nee	Nee
V03	100,000	--	12,0000	4,0000	--	Nee	Nee	Nee
V04	100,000	--	12,0000	4,0000	--	Nee	Nee	Nee
V05	100,000	32,734	12,0000	4,0000	2,6187	Nee	Nee	Nee
V06	100,000	32,734	12,0000	4,0000	2,6187	Nee	Nee	Nee
V07	100,000	32,734	12,0000	4,0000	2,6187	Nee	Nee	Nee
V08	100,000	32,734	12,0000	4,0000	2,6187	Nee	Nee	Nee
V09	100,000	32,734	12,0000	4,0000	2,6187	Nee	Nee	Nee
V10	100,000	32,734	12,0000	4,0000	2,6187	Nee	Nee	Nee
V11	100,000	32,734	12,0000	4,0000	2,6187	Nee	Nee	Nee
V13	100,000	32,734	12,0000	4,0000	2,6187	Nee	Nee	Nee
V15	100,000	32,734	12,0000	4,0000	2,6187	Nee	Nee	Nee
V16	100,000	32,734	12,0000	4,0000	2,6187	Nee	Nee	Nee
V14	100,000	32,734	12,0000	4,0000	2,6187	Nee	Nee	Nee
V18	100,000	32,734	12,0000	4,0000	2,6187	Nee	Nee	Nee
V19	100,000	32,734	12,0000	4,0000	2,6187	Nee	Nee	Nee
V20	100,000	32,734	12,0000	4,0000	2,6187	Nee	Nee	Nee
V21	100,000	32,734	12,0000	4,0000	2,6187	Nee	Nee	Nee
V24	0,098	0,032	0,0117	0,0039	0,0026	Nee	Nee	Nee
V25	0,098	0,032	0,0117	0,0039	0,0026	Nee	Nee	Nee
V26	0,098	0,032	0,0117	0,0039	0,0026	Nee	Nee	Nee
V27	0,098	0,032	0,0117	0,0039	0,0026	Nee	Nee	Nee
V28	0,098	0,032	0,0117	0,0039	0,0026	Nee	Nee	Nee
V22	44,361	16,788	5,3233	1,7744	1,3430	Nee	Nee	Nee
V23	44,361	16,788	5,3233	1,7744	1,3430	Nee	Nee	Nee
01	--	--	0,7502	--	--	Nee	Nee	Nee
02	--	--	0,7502	--	--	Nee	Nee	Nee
03	--	--	1,5003	--	--	Nee	Nee	Nee
04	--	--	0,5002	--	--	Nee	Nee	Nee
05	--	--	0,5002	--	--	Nee	Nee	Nee
[redacted]	--	--	0,5002	--	--	Nee	Nee	Nee
07	--	--	0,5002	--	--	Nee	Nee	Nee
08	--	--	0,0830	--	--	Nee	Nee	Nee
09	--	--	0,0500	--	--	Nee	Nee	Nee
10	--	--	0,0500	--	--	Nee	Nee	Nee
11	--	--	0,0500	--	--	Nee	Nee	Nee
12	--	--	0,0500	--	--	Nee	Nee	Nee
13	--	--	0,0500	--	--	Nee	Nee	Nee
14	--	--	0,0500	--	--	Nee	Nee	Nee
15	--	--	0,0500	--	--	Nee	Nee	Nee
16	--	--	0,0500	--	--	Nee	Nee	Nee
17	--	--	0,0500	--	--	Nee	Nee	Nee
18	--	--	0,0500	--	--	Nee	Nee	Nee
P01	--	--	--	--	--	Nee	Nee	Nee
P02	--	--	--	--	--	Nee	Nee	Nee
P03	--	--	--	--	--	Nee	Nee	Nee
P04	--	--	--	--	--	Nee	Nee	Nee
P05	--	--	--	--	--	Nee	Nee	Nee
P06	--	--	--	--	--	Nee	Nee	Nee
P07	--	--	--	--	--	Nee	Nee	Nee
P08	--	--	--	--	--	Nee	Nee	Nee
P09	--	--	--	--	--	Nee	Nee	Nee

Model: RBS
versie 1 - Gebied
Groep: (hoofdgroep)
Lijst van Toetspunten, voor rekenmethode Industrielawaai - HMRI, industrie

Naam	Omschr.	Vorm	X	Y	Maaiveld	Hdef.	Hoogte A	Hoogte B	Hoogte C
01	Lekerseweg 1a-1b	Punt	179806,73	401577,67	0,00	Relatief	1,50	--	--
02	Lekerseweg 1a-1b	Punt	179812,09	401581,91	0,00	Relatief	1,50	--	--
03	Lekerseweg 2	Punt	179940,40	401571,35	0,00	Relatief	1,50	--	--
04	Lekerseweg 2	Punt	179945,31	401572,72	0,00	Relatief	1,50	--	--
05	Lekerseweg 2	Punt	179949,05	401569,42	0,00	Relatief	1,50	5,00	--
06	Lekerseweg 3a	Punt	180212,14	401728,40	0,00	Relatief	1,50	5,00	--
07	Hoogstraat 9	Punt	179782,27	401519,38	0,00	Relatief	1,50	5,00	--
08	Hoogstraat 9	Punt	179776,14	401522,45	0,00	Relatief	1,50	5,00	--
09	Hoogstraat 4	Punt	179749,28	401565,65	0,00	Relatief	1,50	5,00	--
10	Hoogstraat 7	Punt	179802,94	401769,82	0,00	Relatief	1,50	5,00	--
11	Hoogstraat 7	Punt	179794,23	401764,63	0,00	Relatief	1,50	5,00	--

Model: RBS
versie 1 - Gebied
Groep: (hoofdgroep)
Lijst van Toetspunten, voor rekenmethode Industrielawaai - HMRI, industrie

Naam	Hoogte D	Hoogte E	Hoogte F	Gevel
01	--	--	--	Ja
02	--	--	--	Ja
03	--	--	--	Ja
04	--	--	--	Ja
05	--	--	--	Ja
[redacted]	--	--	--	Ja
07	--	--	--	Ja
08	--	--	--	Ja
09	--	--	--	Ja
10	--	--	--	Ja
11	--	--	--	Ja

Model: RBS
versie 1 - Gebied
Groep: (hoofdgroep)
Lijst van Bodemgebieden, voor rekenmethode Industrielawaai - HMRI, industrie

Naam	Omschr.	Vorm	X-1	Y-1	Vormpunten
01	Lekerseweg	Polygoon	179764,27	401533,86	12
02	Lekerseweg 1 terreinverharding	Polygoon	179886,66	401573,08	7
03	Lekerseweg 1 terreinverharding	Polygoon	179922,80	401595,48	6
04	Lekerseweg 1 terreinverharding	Polygoon	179942,19	401600,46	7
05	Lekerseweg 1 terreinverharding	Polygoon	179965,22	401594,43	13
[redacted]	Lekerseweg 1 stallen	Polygoon	179863,75	401585,70	19
07	Lekerseweg 1 terreinverharding	Polygoon	180006,71	401606,02	13
08	Vijver	Polygoon	180153,81	401656,73	12
09	Lekerseweg 3 terreinverharding	Polygoon	180279,84	401680,75	10
10	Lekerseweg 2 terreinverharding	Polygoon	179914,04	401574,22	14
11	Lekerseweg 2 terreinverharding	Polygoon	179975,22	401590,74	26
12	Lekerseweg 1a-1b terreinverharding	Polygoon	179804,36	401550,50	18
13	Hoogstraat	Polygoon	179765,02	401542,42	10
14	Hoogstraat 9 terreinverharding	Polygoon	179783,85	401539,04	12
15	Hoogstraat 9 terreinverharding	Polygoon	179755,07	401467,57	10
16	Hoogstraat 9 terreinverharding	Polygoon	179759,13	401514,09	4
17	Hoogstraat 4 terreinverharding	Polygoon	179758,89	401589,00	41
18	Hoogstraat 7 terreinverharding	Polygoon	179777,23	401755,96	14
19	Hoogstraat 7 terreinverharding	Polygoon	179823,46	401790,14	6
20	Lekerseweg 1 terreinverharding nieuwe loods	Polygoon	179869,37	401659,87	10
21	Lekerseweg	Polygoon	180332,56	401687,28	4
22	Lekerseweg 4 terreinverharding	Rechthoek	180383,63	401701,04	4

Model: RBS
versie 1 - Gebied
Groep: (hoofdgroep)
Lijst van Bodemgebieden, voor rekenmethode Industrielawaai - HMRI, industrie

Naam	Omtrek	Oppervlak	Min.lengte	Max.lengte	Bf
01	1191,63	3818,01	1,16	563,43	0,00
02	88,98	266,88	4,92	28,13	0,00
03	44,78	108,04	2,63	11,12	0,00
04	49,00	104,84	2,66	10,39	0,00
05	283,26	1021,78	6,14	58,80	0,00
[redacted]	481,55	7865,67	2,53	71,65	0,00
07	105,05	333,62	2,63	13,61	0,00
08	312,61	5072,31	5,03	108,14	0,00
09	234,86	2920,47	5,84	51,68	0,00
10	200,43	1449,21	2,29	41,77	0,00
11	330,75	1589,71	1,99	36,79	0,00
12	176,80	514,56	1,68	40,80	0,00
13	788,44	2193,84	4,50	363,36	0,00
14	173,22	752,81	3,99	33,60	0,00
15	104,22	350,48	1,71	27,12	0,00
16	29,43	47,57	4,37	9,94	0,00
17	548,33	3236,56	1,70	57,59	0,00
18	119,56	570,21	3,27	16,73	0,00
19	71,09	214,42	4,35	24,88	0,00
20	272,80	1754,80	7,51	79,27	0,00
21	453,84	1755,86	8,45	220,27	0,00
22	73,94	211,18	7,06	29,91	0,00

Model: RBS
versie 1 - Gebied
Groep: (hoofdgroep)
Lijst van Gebouwen, voor rekenmethode Industrielawaai - HMRI, industrie

Naam	Omschr.	Vorm	X-1	Y-1	Hoogte	Rel.H	Maaiveld
01	Lekerseweg 1a-1b woning + bijgebouw	Polygoon	179807,01	401575,14	2,00	2,00	0,00
02	Hoogstraat 9 bijgebouw	Rechthoek	179792,21	401534,20	3,50	3,50	0,00
03	Hoogstraat 9 woning	Rechthoek	179782,36	401521,89	6,00	6,00	0,00
04	Hoogstraat 9 woning	Rechthoek	179793,12	401508,81	5,00	5,00	0,00
05	Hoogstraat 9 bijgebouw	Rechthoek	179774,59	401490,43	4,00	4,00	0,00
06	Hoogstraat 4 woning	Rechthoek	179749,20	401558,73	6,00	6,00	0,00
07	Hoogstraat 4 bijgebouw	Rechthoek	179738,21	401541,37	3,00	3,00	0,00
08	Hoogstraat 4 bijgebouw	Polygoon	179722,45	401526,75	3,00	3,00	0,00
09	Hoogstraat 4 bijgebouw	Rechthoek	179742,51	401584,90	3,00	3,00	0,00
10	Hoogstraat 4 bijgebouw	Rechthoek	179730,53	401578,90	3,00	3,00	0,00
11	Hoogstraat 4 bijgebouw	Rechthoek	179691,15	401596,95	3,00	3,00	0,00
12	Hoogstraat 7 woning	Rechthoek	179792,51	401764,86	6,00	6,00	0,00
13	Hoogstraat 7 bijgebouw	Polygoon	179801,91	401764,22	2,50	2,50	0,00
14	Hoogstraat 7 bijgebouw	Rechthoek	179814,02	401801,01	2,50	2,50	0,00
15	Lekerseweg 2 woning	Rechthoek	179924,37	401566,76	6,00	6,00	0,00
16	Lekerseweg 2 bijgebouw	Rechthoek	179942,76	401539,76	3,50	3,50	0,00
17	Lekerseweg 2 bijgebouw	Rechthoek	179957,52	401539,53	3,50	3,50	0,00
18	Lekerseweg 3a woning	Rechthoek	180211,13	401730,89	6,00	6,00	0,00
19	Lekerseweg 1 woning	Polygoon	179990,59	401633,53	3,50	3,50	0,00
20	Lekerseweg 1 garage	Rechthoek	180003,73	401646,75	3,50	3,50	0,00
21	Lekerseweg 1 garage/werkplaats	Rechthoek	179965,04	401643,23	3,50	3,50	0,00
22	Lekerseweg 1 gebouw 8	Rechthoek	179871,27	401659,63	3,00	3,00	0,00
23	Lekerseweg 1 gebouw 1/2/3/4	Polygoon	179886,93	401599,97	2,25	2,25	0,00
24	Lekerseweg 1 gebouw 5/6/10	Rechthoek	179919,25	401654,04	3,00	3,00	0,00
25	Lekerseweg 1 gang	Rechthoek	179882,29	401608,33	2,25	2,25	0,00
26	Lekerseweg 1 gebouw 3/9	Polygoon	179952,27	401670,47	2,50	2,50	0,00
27	Lekerseweg 1 gebouw 8 nok	Rechthoek	179874,44	401588,94	7,00	7,00	0,00
28	Lekerseweg 1 gebouw 1 nok	Rechthoek	179881,98	401661,36	4,75	4,75	0,00
29	Lekerseweg 1 gebouw 2 nok	Rechthoek	179900,05	401591,22	4,65	4,65	0,00
30	Lekerseweg 1 gebouw 3 nok	Rechthoek	179911,44	401593,50	4,65	4,65	0,00
31	Lekerseweg 1 gebouw 4 nok	Rechthoek	179924,24	401596,77	4,65	4,65	0,00
32	Lekerseweg 1 gebouw 3 nok	Rechthoek	179913,57	401645,86	4,75	4,75	0,00
33	Lekerseweg 1 gebouw 3/9 nok	Rechthoek	179950,42	401677,16	6,00	6,00	0,00
34	Lekerseweg 1 gebouw 6 nok	Rechthoek	179929,51	401656,10	5,90	5,90	0,00
35	Lekerseweg 1 gebouw 10 nok	Rechthoek	179945,87	401653,97	7,50	7,50	0,00
36	Lekerseweg 1 garage/werkplaats nok	Rechthoek	179971,77	401644,50	4,50	4,50	0,00
37	Lekerseweg 1 garage nok	Rechthoek	180005,28	401644,66	4,50	4,50	0,00
38	Lekerseweg 1 woning nok	Rechthoek	179998,28	401635,07	7,00	7,00	0,00
39	Lekerseweg 1 woning nok	Rechthoek	179999,38	401631,76	7,00	7,00	0,00
40	Lekerseweg 1 loods en rundveestal	Rechthoek	179867,06	401686,58	3,00	3,00	0,00
41	Lekerseweg 1 loods en rundveestal nok	Rechthoek	179865,76	401696,85	7,00	7,00	0,00
42	LW stal 8	Rechthoek	179851,38	401662,07	5,00	5,00	0,00
43	LW stal 2/3	Rechthoek	179885,79	401675,85	5,80	5,80	0,00
44	LW stal 5/6/10	Rechthoek	179938,63	401658,18	5,80	5,80	0,00
45	LW stal 2/4	Rechthoek	179893,13	401633,03	5,80	5,80	0,00
46	Lekerseweg 3 bijgebouw	Rechthoek	180278,67	401690,98	3,00	3,00	0,00
47	Lekerseweg 3 woning	Rechthoek	180320,45	401700,81	6,00	6,00	0,00
48	Lekerseweg 4 woning	Rechthoek	180383,74	401687,60	6,00	6,00	0,00
49	Lekerseweg 4 bijgebouw	Rechthoek	180381,94	401671,85	3,00	3,00	0,00

Model: RBS
versie 1 - Gebied
Groep: (hoofdgroep)
Lijst van Gebouwen, voor rekenmethode Industrielawaai - HMRI, industrie

Naam	Hdef.	Oppervlak	Cp	Refl. 31	Refl. 63	Refl. 125	Refl. 250	Refl. 500	Refl. 1k	Refl. 2k
01	Relatief	1293,97	0 dB	0,80	0,80	0,80	0,80	0,80	0,80	0,80
02	Relatief	226,65	0 dB	0,80	0,80	0,80	0,80	0,80	0,80	0,80
03	Relatief	336,57	0 dB	0,80	0,80	0,80	0,80	0,80	0,80	0,80
04	Relatief	84,17	0 dB	0,80	0,80	0,80	0,80	0,80	0,80	0,80
05	Relatief	374,88	0 dB	0,80	0,80	0,80	0,80	0,80	0,80	0,80
06	Relatief	354,24	0 dB	0,80	0,80	0,80	0,80	0,80	0,80	0,80
07	Relatief	177,81	0 dB	0,80	0,80	0,80	0,80	0,80	0,80	0,80
08	Relatief	497,96	0 dB	0,80	0,80	0,80	0,80	0,80	0,80	0,80
09	Relatief	56,45	0 dB	0,80	0,80	0,80	0,80	0,80	0,80	0,80
10	Relatief	644,57	0 dB	0,80	0,80	0,80	0,80	0,80	0,80	0,80
11	Relatief	233,26	0 dB	0,80	0,80	0,80	0,80	0,80	0,80	0,80
12	Relatief	146,27	0 dB	0,80	0,80	0,80	0,80	0,80	0,80	0,80
13	Relatief	61,64	0 dB	0,80	0,80	0,80	0,80	0,80	0,80	0,80
14	Relatief	115,59	0 dB	0,80	0,80	0,80	0,80	0,80	0,80	0,80
15	Relatief	258,17	0 dB	0,80	0,80	0,80	0,80	0,80	0,80	0,80
16	Relatief	824,28	0 dB	0,80	0,80	0,80	0,80	0,80	0,80	0,80
17	Relatief	479,69	0 dB	0,80	0,80	0,80	0,80	0,80	0,80	0,80
18	Relatief	94,02	0 dB	0,80	0,80	0,80	0,80	0,80	0,80	0,80
19	Relatief	152,89	0 dB	0,80	0,80	0,80	0,80	0,80	0,80	0,80
20	Relatief	75,23	0 dB	0,80	0,80	0,80	0,80	0,80	0,80	0,80
21	Relatief	153,55	0 dB	0,80	0,80	0,80	0,80	0,80	0,80	0,80
22	Relatief	1602,58	0 dB	0,80	0,80	0,80	0,80	0,80	0,80	0,80
23	Relatief	3117,69	0 dB	0,80	0,80	0,80	0,80	0,80	0,80	0,80
24	Relatief	2052,27	0 dB	0,80	0,80	0,80	0,80	0,80	0,80	0,80
25	Relatief	8,66	0 dB	0,80	0,80	0,80	0,80	0,80	0,80	0,80
26	Relatief	1453,39	0 dB	0,80	0,80	0,80	0,80	0,80	0,80	0,80
27	Relatief	142,56	2 dB	0,20	0,20	0,20	0,20	0,20	0,20	0,20
28	Relatief	86,41	2 dB	0,20	0,20	0,20	0,20	0,20	0,20	0,20
29	Relatief	14,45	2 dB	0,20	0,20	0,20	0,20	0,20	0,20	0,20
30	Relatief	85,43	2 dB	0,20	0,20	0,20	0,20	0,20	0,20	0,20
31	Relatief	41,54	2 dB	0,20	0,20	0,20	0,20	0,20	0,20	0,20
32	Relatief	37,70	2 dB	0,20	0,20	0,20	0,20	0,20	0,20	0,20
33	Relatief	85,39	2 dB	0,20	0,20	0,20	0,20	0,20	0,20	0,20
34	Relatief	95,23	2 dB	0,20	0,20	0,20	0,20	0,20	0,20	0,20
35	Relatief	73,45	2 dB	0,20	0,20	0,20	0,20	0,20	0,20	0,20
36	Relatief	11,36	2 dB	0,20	0,20	0,20	0,20	0,20	0,20	0,20
37	Relatief	8,66	2 dB	0,20	0,20	0,20	0,20	0,20	0,20	0,20
38	Relatief	9,65	2 dB	0,20	0,20	0,20	0,20	0,20	0,20	0,20
39	Relatief	7,36	2 dB	0,20	0,20	0,20	0,20	0,20	0,20	0,20
40	Relatief	1174,84	0 dB	0,80	0,80	0,80	0,80	0,80	0,80	0,80
41	Relatief	108,29	2 dB	0,80	0,80	0,80	0,80	0,80	0,80	0,80
42	Relatief	86,68	0 dB	0,80	0,80	0,80	0,80	0,80	0,80	0,80
43	Relatief	109,86	0 dB	0,80	0,80	0,80	0,80	0,80	0,80	0,80
44	Relatief	60,29	0 dB	0,80	0,80	0,80	0,80	0,80	0,80	0,80
45	Relatief	31,70	0 dB	0,80	0,80	0,80	0,80	0,80	0,80	0,80
46	Relatief	924,71	0 dB	0,80	0,80	0,80	0,80	0,80	0,80	0,80
47	Relatief	315,03	0 dB	0,80	0,80	0,80	0,80	0,80	0,80	0,80
48	Relatief	271,62	0 dB	0,80	0,80	0,80	0,80	0,80	0,80	0,80
49	Relatief	93,03	0 dB	0,80	0,80	0,80	0,80	0,80	0,80	0,80

Model: RBS
versie 1 - Gebied
Groep: (hoofdgroep)
Lijst van Gebouwen, voor rekenmethode Industrielawaai - HMRI, industrie

Naam	Refl. 4k	Refl. 8k
01	0,80	0,80
02	0,80	0,80
03	0,80	0,80
04	0,80	0,80
05	0,80	0,80
[redacted]	0,80	0,80
07	0,80	0,80
08	0,80	0,80
09	0,80	0,80
10	0,80	0,80
11	0,80	0,80
12	0,80	0,80
13	0,80	0,80
14	0,80	0,80
15	0,80	0,80
16	0,80	0,80
17	0,80	0,80
18	0,80	0,80
19	0,80	0,80
20	0,80	0,80
21	0,80	0,80
22	0,80	0,80
23	0,80	0,80
24	0,80	0,80
25	0,80	0,80
26	0,80	0,80
27	0,20	0,20
28	0,20	0,20
29	0,20	0,20
30	0,20	0,20
31	0,20	0,20
32	0,20	0,20
33	0,20	0,20
34	0,20	0,20
35	0,20	0,20
36	0,20	0,20
37	0,20	0,20
38	0,20	0,20
39	0,20	0,20
40	0,80	0,80
41	0,80	0,80
42	0,80	0,80
43	0,80	0,80
44	0,80	0,80
45	0,80	0,80
46	0,80	0,80
47	0,80	0,80
48	0,80	0,80
49	0,80	0,80

Model: RBS
versie 1 - Gebied
Groep: (hoofdgroep)
Lijst van Schermen, voor rekenmethode Industrielawaai - HMRI, industrie

Groep	ItemID	Grp.ID	Datum	1e kid	NrKids	Naam	Omschr.
--	121	0	10:17, 9 jan 2024	-85	1	S1	Voorgevel/schuin dak stallen
--	122	0	11:35, 15 feb 2024	-86	1	S2	Voorgevel/schuin dak stallen
--	123	0	10:34, 15 feb 2024	-87	1	S3	Achtergevel/schuin dak stallen
--	170	0	10:42, 15 feb 2024	-301	1	S4	Achtergevel/schuin dak stallen

Model: RBS
versie 1 - Gebied
Groep: (hoofdgroep)
Lijst van Schermen, voor rekenmethode Industrielawaai - HMRI, industrie

Groep	Vorm	X-1	Y-1	X-n	Y-n	H-1	H-n	M-1	M-n
--	Polylijn	179894,18	401589,63	179931,53	401597,71	2,25	2,25	0,00	0,00
--	Polylijn	179931,08	401597,90	179966,29	401606,00	3,00	3,00	0,00	0,00
--	Polylijn	179849,34	401654,64	179871,12	401659,24	3,00	3,00	0,00	0,00
--	Polylijn	179940,00	401652,62	179949,68	401654,65	5,90	5,90	0,00	0,00

Model: RBS
versie 1 - Gebied
Groep: (hoofdgroep)
Lijst van Schermen, voor rekenmethode Industrielawaai - HMRI, industrie

Groep	ISO_H	Min.RH	Max.RH	Min.AH	Max.AH	ISO M.	Hdef.	Vormpunten	Lengte
--	--	2,25	4,65	2,25	4,65	0,00	Relatief	7	38,22
--	--	3,00	7,50	3,00	7,50	0,00	Relatief	5	36,13
--	--	3,00	7,00	3,00	7,00	0,00	Relatief	3	22,26
--	--	5,90	7,50	5,90	7,50	0,00	Relatief	3	9,89

Model: RBS
versie 1 - Gebied
Groep: (hoofdgroep)
Lijst van Schermen, voor rekenmethode Industrielawaai - HMRI, industrie

Groep	Lengte3D	Min.lengte	Max.lengte	Cp	Refl.L 31	Refl.L 63	Refl.L 125	Refl.L 250
--	40,88	5,13	7,57	0 dB	0,80	0,80	0,80	0,80
--	39,11	6,04	10,60	0 dB	0,80	0,80	0,80	0,80
--	23,65	10,82	11,43	0 dB	0,80	0,80	0,80	0,80
--	10,40	4,58	5,31	0 dB	0,80	0,80	0,80	0,80

Model: RBS
versie 1 - Gebied
Groep: (hoofdgroep)
Lijst van Schermen, voor rekenmethode Industrielawaai - HMRI, industrie

Groep	Refl.L 500	Refl.L 1k	Refl.L 2k	Refl.L 4k	Refl.L 8k	Refl.R 31	Refl.R 63	Refl.R 125	Refl.R 250	Refl.R 500
--	0,80	0,80	0,80	0,80	0,80	0,80	0,80	0,80	0,80	0,80
--	0,80	0,80	0,80	0,80	0,80	0,80	0,80	0,80	0,80	0,80
--	0,80	0,80	0,80	0,80	0,80	0,80	0,80	0,80	0,80	0,80
--	0,80	0,80	0,80	0,80	0,80	0,80	0,80	0,80	0,80	0,80

Model: RBS
versie 1 - Gebied
Groep: (hoofdgroep)
Lijst van Schermen, voor rekenmethode Industrielawaai - HMRI, industrie

Groep	Refl.R 1k	Refl.R 2k	Refl.R 4k	Refl.R 8k
--	0,80	0,80	0,80	0,80
--	0,80	0,80	0,80	0,80
--	0,80	0,80	0,80	0,80
--	0,80	0,80	0,80	0,80

Model: RBS
versie 1 - Gebied
Groep: (hoofdgroep)
Lijst van GPS punten, voor rekenmethode Industrielawaai - HMRI, industrie

Naam	Omschr.	Hoogte	Maaiveld	Hdef.	° Latitude	" Latitude	' Latitude	N/Z	° Longitude
	[redacted]	0,00	0,00	Relatief	0	0	0,00	N	0

Model: RBS
versie 1 - Gebied
Groep: (hoofdgroep)
Lijst van GPS punten, voor rekenmethode Industrielawaai - HMRI, industrie

Naam	" Longitude	' Longitude	O/W	Alt.
	0	0,00	W	0,00

Rapport: Lijst van model eigenschappen
Model: RBS

Model eigenschap	
Omschrijving	RBS
Verantwoordelijke	rnijdam
Rekenmethode	#2|Industrielawaai|HMRI, industrie|
Aangemaakt door	rnijdam op 14-12-2023
Laatst ingezien door	rnijdam op 20-2-2024
Model aangemaakt met	[redacted] V2023.2
Dagperiode	07:00 - 19:00
Avondperiode	19:00 - 23:00
Nachtperiode	23:00 - 07:00
Samengestelde periode	Etmaalwaarde
Waarde	Max(Dag, Avond + 5, Nacht + 10)
Standaard maaiveldhoogte	0
Rekenhoogte contouren	4
Detailniveau toetspunt resultaten	Bronresultaten
Detailniveau resultaten grids	Groepsresultaten
Rekenoptimalisatie aan	Ja
Zoekafstand [m]	5000
Meteorologische correctie	Toepassen standaard, 5,0
Standaard bodemfactor	0,9
Absorptiestandaarden	HMRI-II.8
Dynamische foutmarge	--
Clusteren gebouwen	Ja
Verwijderen binnenwanden	Ja
Max.refl.afstand	--
Max.refl.diepte	1

Bijlage III Rekenresultaten representatieve bedrijfssituatie (RBS)

Rapport: Resultatentabel
Model: RBS
LAeq totaalresultaten voor toetspunten
Groep: (hoofdgroep)
Groepsreductie: Nee

Naam Toetspunt	Omschrijving	X	Y	Hoogte	Dag	Avond	Nacht	Etmaal	Li
01_A	Lekerseweg 1a-1b	179806,73	401577,67	1,50	38,0	36,8	31,9	41,9	62,6
02_A	Lekerseweg 1a-1b	179812,09	401581,91	1,50	35,1	33,8	28,8	38,8	60,9
03_A	Lekerseweg 2	179940,40	401571,35	1,50	42,9	39,1	32,9	44,1	75,6
04_A	Lekerseweg 2	179945,31	401572,72	1,50	42,3	39,1	33,2	44,1	75,9
05_A	Lekerseweg 2	179949,05	401569,42	1,50	38,1	34,1	27,6	39,1	74,7
05_B	Lekerseweg 2	179949,05	401569,42	5,00	41,0	36,5	30,1	41,5	75,1
06_A	Lekerseweg 3a	180212,14	401728,40	1,50	33,2	26,2	20,5	33,2	63,6
06_B	Lekerseweg 3a	180212,14	401728,40	5,00	34,8	28,8	23,2	34,8	64,6
07_A	Hoogstraat 9	179782,27	401519,38	1,50	36,4	35,7	31,1	41,1	59,3
07_B	Hoogstraat 9	179782,27	401519,38	5,00	38,8	37,0	32,1	42,1	63,7
08_A	Hoogstraat 9	179776,14	401522,45	1,50	34,8	33,4	28,6	38,6	58,9
08_B	Hoogstraat 9	179776,14	401522,45	5,00	38,8	36,9	31,9	41,9	63,6
09_A	Hoogstraat 4	179749,28	401565,65	1,50	36,3	34,7	29,0	39,7	62,4
09_B	Hoogstraat 4	179749,28	401565,65	5,00	39,1	37,9	32,2	42,9	63,5
10_A	Hoogstraat 7	179802,94	401769,82	1,50	37,4	35,8	29,5	40,8	61,8
10_B	Hoogstraat 7	179802,94	401769,82	5,00	41,3	40,2	33,6	45,2	63,9
11_A	Hoogstraat 7	179794,23	401764,63	1,50	35,4	34,1	27,5	39,1	56,2
11_B	Hoogstraat 7	179794,23	401764,63	5,00	41,1	40,1	33,5	45,1	63,4

Alle getoonde dB-waarden zijn A-gewogen

Rapport: Resultatentabel
Model: RBS
LAeq bij Bron voor toetspunt: 10_B - Hoogstraat 7
Groep: (hoofdgroep)
Groepsreductie: Nee

Naam Bron	Omschrijving	X	Y	Hoogte	Dag	Avond	Nacht	Etmaal	Li
10_B	Hoogstraat 7	179802,94	401769,82	5,00	41,3	40,2	33,6	45,2	63,9
V02	Ventilator Ziehl Abegg FC091 na LW	179856,28	401661,60	5,10	31,4	31,4	31,4	41,4	32,2
V06	Ventilator Stienen SGS-92-D4S voor LW	179881,80	401668,45	5,90	25,6	25,6	20,7	30,7	26,4
V07	Ventilator Stienen SGS-92-D4S voor LW	179883,07	401668,73	5,90	25,6	25,6	20,7	30,7	26,3
V08	Ventilator Stienen SGS-92-D4S voor LW	179884,76	401670,50	5,90	25,4	25,4	20,5	30,5	26,1
V05	Ventilator Stienen SGS-92-D4S voor LW	179880,54	401668,17	5,90	24,9	24,9	20,1	30,1	25,7
V09	Ventilator Stienen SGS-92-D4S voor LW	179884,31	401672,89	5,90	24,7	24,7	19,9	29,9	25,4
V16	Ventilator Stienen SGS-92-D4S voor LW	179946,00	401658,14	5,90	23,7	23,7	18,8	28,8	25,7
V15	Ventilator Stienen SGS-92-D4S voor LW	179944,31	401657,74	5,90	23,4	23,4	18,6	28,6	25,4
V20	Ventilator Fancom 1445 in luchtkoker	179893,90	401603,55	3,60	20,7	20,7	15,8	25,8	23,4
V18	Ventilator Fancom 1445 in luchtkoker	179873,25	401598,17	7,10	20,4	20,4	15,5	25,5	22,1
V13	Ventilator Stienen SGS-92-D4S voor LW	179940,50	401656,94	5,90	20,3	20,3	15,4	25,4	22,2
V21	Ventilator Fancom 1445 in luchtkoker	179895,80	401595,33	3,60	20,2	20,2	15,3	25,3	23,0
V14	Ventilator Stienen SGS-92-D4S voor LW	179942,23	401657,31	5,90	20,2	20,2	15,3	25,3	22,1
V19	Ventilator Fancom 1445 in luchtkoker	179874,28	401594,06	7,10	20,2	20,2	15,3	25,3	22,0
V11	Ventilator Ziehl Abegg ZN080 voor LW	179896,37	401629,21	5,90	12,5	12,5	7,6	17,6	14,2
V10	Ventilator Ziehl Abegg ZN080 voor LW	179895,62	401632,36	5,90	12,1	12,1	7,3	17,3	13,8
V22	Ventilator Fancom 1445 in luchtkoker	179915,87	401655,62	3,20	9,3	9,3	5,1	15,1	15,3
V23	Ventilator Fancom 1445 in luchtkoker	179917,17	401649,09	3,20	8,6	8,6	4,4	14,4	14,7
V28	Ventilator Fancom 1445 in luchtkoker	179922,31	401619,88	3,20	-12,4	-12,4	-17,2	-7,2	20,6
V27	Ventilator Fancom 1445 in luchtkoker	179921,09	401625,84	3,20	-13,0	-13,0	-17,8	-7,8	19,9
V26	Ventilator Fancom 1445 in luchtkoker	179919,29	401631,71	3,20	-14,0	-14,0	-18,8	-8,8	18,9
V25	Ventilator Fancom 1445 in luchtkoker	179918,31	401637,51	3,20	-18,7	-18,7	-23,5	-13,5	14,0
V24	Ventilator Fancom 1445 in luchtkoker	179916,84	401643,30	3,20	-19,0	-19,0	-23,8	-13,8	13,7
P09	Piekgeluid laden/lossen varkens	179934,46	401661,87	1,50	-53,0	--	--	-53,0	49,1
P08	Piekgeluid personenwagens / bestelwagens	179929,22	401585,02	1,50	-63,1	-63,1	--	-58,1	39,4
P07	Piekgeluid personenwagens / bestelwagens	179928,08	401593,93	1,50	-62,9	-62,9	--	-57,9	39,6
P06	Piekgeluid zware vrachtwagens	179977,37	401598,23	1,50	-63,4	--	--	-63,4	39,3
P05	Piekgeluid zware vrachtwagens	179870,54	401678,85	1,50	-44,0	--	--	-44,0	57,1
P04	Piekgeluid zware vrachtwagens	179949,60	401696,19	1,50	-50,2	--	--	-50,2	51,9
P03	Piekgeluid zware vrachtwagens	179956,96	401665,56	1,50	-62,5	--	--	-62,5	39,8
P02	Piekgeluid zware vrachtwagens	179967,37	401595,48	1,50	-67,0	--	--	-67,0	35,6
P01	Piekgeluid zware vrachtwagens	179893,09	401575,33	1,50	-59,2	--	--	-59,2	43,3
18	Tractor intern transport	179967,75	401615,86	1,50	9,0	--	--	9,0	36,4
17	Tractor intern transport	179961,37	401646,39	1,50	5,5	--	--	5,5	32,7
16	Tractor intern transport	179947,45	401664,51	1,50	12,5	--	--	12,5	39,5
15	Tractor intern transport	179953,82	401679,44	1,50	11,4	--	--	11,4	38,4
14	Tractor intern transport	179945,27	401696,05	1,50	21,4	--	--	21,4	48,2
13	Tractor intern transport	179920,78	401710,31	1,50	13,5	--	--	13,5	39,8
12	Tractor intern transport	179923,29	401690,51	1,50	11,9	--	--	11,9	38,4
11	Tractor intern transport	179900,98	401685,98	1,50	11,5	--	--	11,5	37,7
10	Tractor intern transport	179878,17	401681,62	1,50	16,3	--	--	16,3	42,3
09	Tractor intern transport	179871,12	401663,84	1,50	26,4	--	--	26,4	52,6
08	Kadavercontainer legen	179911,08	401580,69	2,50	12,0	--	--	12,0	36,9
07	Hogedrukreiniger wasplaats	179931,70	401663,29	1,00	15,4	--	--	15,4	32,4
06	Laden mest	179946,02	401689,39	1,20	21,1	--	--	21,1	38,0
05	Laden/lossen koeien en kalveren	179878,56	401686,57	1,20	14,2	--	--	14,2	30,3
04	Laden/lossen diversen	179870,64	401676,46	1,20	31,6	--	--	31,6	47,7
03	Laden/lossen varkens	179938,79	401664,59	1,20	19,3	--	--	19,3	31,6
02	Lossen bulkwagen veevoer	179938,93	401662,39	1,20	21,2	--	--	21,2	36,5
01	Lossen bulkwagen veevoer	179887,64	401594,69	1,20	20,1	--	--	20,1	35,5
M08	Personenwagens/bestelwagens	179972,19	401596,52	1,20	5,3	5,3	--	10,3	41,5
M07	Personenwagens/bestelwagens	179928,67	401584,96	1,20	-4,6	-4,6	--	0,4	32,5
M06	Materieel grondverzet	179969,75	401596,08	1,20	16,5	15,3	--	20,3	53,3
M05	Vrachtwagens afvoer mest	179970,61	401596,08	1,20	6,9	--	--	6,9	48,1
M04	Vrachtwagens aan/afvoer rundvee	179973,60	401597,57	1,20	15,2	--	--	15,2	55,9
M03	Vrachtwagens aan/afvoer diversen	179971,25	401596,50	1,20	15,7	--	--	15,7	56,2
M02	Vrachtwagens aan/afvoer varkens	179972,90	401597,06	1,20	6,0	--	--	6,0	47,3
M01b	Vrachtwagens aanvoer voer	179971,93	401597,22	1,20	7,5	--	--	7,5	48,8

Alle getoonde dB-waarden zijn A-gewogen

Rapport: Resultatentabel
Model: RBS
LAeq bij Bron voor toetspunt: 10_B - Hoogstraat 7
Groep: (hoofdgroep)
Groepsreductie: Nee

Naam Bron	Omschrijving	X	Y	Hoogte	Dag	Avond	Nacht	Etmaal	Li
M01a	Vrachtwagens aanvoer voer	179892,69	401575,09	1,20	2,0	--	--	2,0	43,5
V04	Ventilator Ziehl Abegg FC091 na LW	179861,94	401662,83	5,10	33,9	33,9	--	38,9	34,8
V03	Ventilator Ziehl Abegg FC091 na LW	179859,14	401662,22	5,10	33,9	33,9	--	38,9	34,7
V01	Ventilator Ziehl Abegg FC091 na LW	179853,47	401660,93	5,10	31,5	31,5	--	36,5	32,3

Alle getoonde dB-waarden zijn A-gewogen

Rapport: Resultatentabel
Model: RBS
LAeq bij Bron voor toetspunt: 11_B - Hoogstraat 7
Groep: (hoofdgroep)
Groepsreductie: Nee

Naam Bron	Omschrijving	X	Y	Hoogte	Dag	Avond	Nacht	Etmaal	Li
11_B	Hoogstraat 7	179794,23	401764,63	5,00	41,1	40,1	33,5	45,1	63,4
V02	Ventilator Ziehl Abegg FC091 na LW	179856,28	401661,60	5,10	31,4	31,4	31,4	41,4	32,2
V07	Ventilator Stienen SGS-92-D4S voor LW	179883,07	401668,73	5,90	25,5	25,5	20,6	30,6	26,3
V06	Ventilator Stienen SGS-92-D4S voor LW	179881,80	401668,45	5,90	25,3	25,3	20,5	30,5	26,1
V08	Ventilator Stienen SGS-92-D4S voor LW	179884,76	401670,50	5,90	25,2	25,2	20,4	30,4	26,1
V05	Ventilator Stienen SGS-92-D4S voor LW	179880,54	401668,17	5,90	24,6	24,6	19,8	29,8	25,4
V09	Ventilator Stienen SGS-92-D4S voor LW	179884,31	401672,89	5,90	24,6	24,6	19,7	29,7	25,4
V16	Ventilator Stienen SGS-92-D4S voor LW	179946,00	401658,14	5,90	23,4	23,4	18,6	28,6	25,5
V15	Ventilator Stienen SGS-92-D4S voor LW	179944,31	401657,74	5,90	23,3	23,3	18,4	28,4	25,3
V18	Ventilator Fancom 1445 in luchtkoker	179873,25	401598,17	7,10	20,1	20,1	15,3	25,3	21,8
V13	Ventilator Stienen SGS-92-D4S voor LW	179940,50	401656,94	5,90	20,1	20,1	15,3	25,3	22,1
V14	Ventilator Stienen SGS-92-D4S voor LW	179942,23	401657,31	5,90	20,0	20,0	15,2	25,2	22,0
V19	Ventilator Fancom 1445 in luchtkoker	179874,28	401594,06	7,10	20,0	20,0	15,1	25,1	21,7
V21	Ventilator Fancom 1445 in luchtkoker	179895,80	401595,33	3,60	19,0	19,0	14,2	24,2	21,8
V20	Ventilator Fancom 1445 in luchtkoker	179893,90	401603,55	3,60	15,7	15,7	10,9	20,9	18,4
V11	Ventilator Ziehl Abegg ZN080 voor LW	179896,37	401629,21	5,90	12,4	12,4	7,5	17,5	14,1
V10	Ventilator Ziehl Abegg ZN080 voor LW	179895,62	401632,36	5,90	12,0	12,0	7,1	17,1	13,7
V22	Ventilator Fancom 1445 in luchtkoker	179915,87	401655,62	3,20	8,7	8,7	4,5	14,5	14,7
V23	Ventilator Fancom 1445 in luchtkoker	179917,17	401649,09	3,20	8,4	8,4	4,2	14,2	14,5
V27	Ventilator Fancom 1445 in luchtkoker	179921,09	401625,84	3,20	-12,3	-12,3	-17,1	-7,1	20,7
V28	Ventilator Fancom 1445 in luchtkoker	179922,31	401619,88	3,20	-13,2	-13,2	-18,0	-8,0	19,8
V26	Ventilator Fancom 1445 in luchtkoker	179919,29	401631,71	3,20	-15,1	-15,1	-19,9	-9,9	17,8
V24	Ventilator Fancom 1445 in luchtkoker	179916,84	401643,30	3,20	-18,5	-18,5	-23,3	-13,3	14,2
V25	Ventilator Fancom 1445 in luchtkoker	179918,31	401637,51	3,20	-18,6	-18,6	-23,4	-13,4	14,2
P09	Piekgeluid laden/lossen varkens	179934,46	401661,87	1,50	-52,8	--	--	-52,8	49,3
P08	Piekgeluid personenwagens / bestelwagens	179929,22	401585,02	1,50	-66,0	-66,0	--	-61,0	36,6
P07	Piekgeluid personenwagens / bestelwagens	179928,08	401593,93	1,50	-62,7	-62,7	--	-57,7	39,8
P06	Piekgeluid zware vrachtwagens	179977,37	401598,23	1,50	-63,7	--	--	-63,7	39,0
P05	Piekgeluid zware vrachtwagens	179870,54	401678,85	1,50	-45,8	--	--	-45,8	55,4
P04	Piekgeluid zware vrachtwagens	179949,60	401696,19	1,50	-50,5	--	--	-50,5	51,6
P03	Piekgeluid zware vrachtwagens	179956,96	401665,56	1,50	-62,6	--	--	-62,6	39,7
P02	Piekgeluid zware vrachtwagens	179967,37	401595,48	1,50	-67,4	--	--	-67,4	35,3
P01	Piekgeluid zware vrachtwagens	179893,09	401575,33	1,50	-58,1	--	--	-58,1	44,4
18	Tractor intern transport	179967,75	401615,86	1,50	9,1	--	--	9,1	36,5
17	Tractor intern transport	179961,37	401646,39	1,50	5,1	--	--	5,1	32,3
16	Tractor intern transport	179947,45	401664,51	1,50	12,4	--	--	12,4	39,5
15	Tractor intern transport	179953,82	401679,44	1,50	9,9	--	--	9,9	36,9
14	Tractor intern transport	179945,27	401696,05	1,50	19,5	--	--	19,5	46,3
13	Tractor intern transport	179920,78	401710,31	1,50	12,8	--	--	12,8	39,2
12	Tractor intern transport	179923,29	401690,51	1,50	11,9	--	--	11,9	38,5
11	Tractor intern transport	179900,98	401685,98	1,50	11,6	--	--	11,6	38,0
10	Tractor intern transport	179878,17	401681,62	1,50	16,4	--	--	16,4	42,5
09	Tractor intern transport	179871,12	401663,84	1,50	26,3	--	--	26,3	52,5
08	Kadavercontainer legen	179911,08	401580,69	2,50	11,2	--	--	11,2	36,1
07	Hogedrukreiniger wasplaats	179931,70	401663,29	1,00	15,5	--	--	15,5	32,6
06	Laden mest	179946,02	401689,39	1,20	19,2	--	--	19,2	36,2
05	Laden/lossen koeien en kalveren	179878,56	401686,57	1,20	14,3	--	--	14,3	30,4
04	Laden/lossen diversen	179870,64	401676,46	1,20	30,9	--	--	30,9	47,0
03	Laden/lossen varkens	179938,79	401664,59	1,20	19,4	--	--	19,4	31,7
02	Lossen bulkwagen veevoer	179938,93	401662,39	1,20	21,3	--	--	21,3	36,6
01	Lossen bulkwagen veevoer	179887,64	401594,69	1,20	18,4	--	--	18,4	33,9
M08	Personenwagens/bestelwagens	179972,19	401596,52	1,20	4,8	4,8	--	9,8	41,0
M07	Personenwagens/bestelwagens	179928,67	401584,96	1,20	-4,5	-4,5	--	0,5	32,6
M06	Materieel grondverzet	179969,75	401596,08	1,20	15,5	14,3	--	19,3	52,3
M05	Vrachtwagens afvoer mest	179970,61	401596,08	1,20	5,9	--	--	5,9	47,2
M04	Vrachtwagens aan/afvoer rundvee	179973,60	401597,57	1,20	14,8	--	--	14,8	55,5
M03	Vrachtwagens aan/afvoer diversen	179971,25	401596,50	1,20	15,9	--	--	15,9	56,4
M02	Vrachtwagens aan/afvoer varkens	179972,90	401597,06	1,20	5,8	--	--	5,8	47,2
M01b	Vrachtwagens aanvoer voer	179971,93	401597,22	1,20	7,5	--	--	7,5	48,9

Alle getoonde dB-waarden zijn A-gewogen

Rapport: Resultatentabel
Model: RBS
LAeq bij Bron voor toetspunt: 11_B - Hoogstraat 7
Groep: (hoofdgroep)
Groepsreductie: Nee

Naam Bron	Omschrijving	X	Y	Hoogte	Dag	Avond	Nacht	Etmaal	Li
M01a	Vrachtwagens aanvoer voer	179892,69	401575,09	1,20	1,6	--	--	1,6	43,1
V04	Ventilator Ziehl Abegg FC091 na LW	179861,94	401662,83	5,10	33,9	33,9	--	38,9	34,7
V03	Ventilator Ziehl Abegg FC091 na LW	179859,14	401662,22	5,10	33,9	33,9	--	38,9	34,7
V01	Ventilator Ziehl Abegg FC091 na LW	179853,47	401660,93	5,10	31,5	31,5	--	36,5	32,3

Alle getoonde dB-waarden zijn A-gewogen

Rapport: Resultatentabel
Model: RBS
LAeq bij Bron voor toetspunt: 04_A - Lekerseweg 2
Groep: (hoofdgroep)
Groepsreductie: Nee

Naam Bron	Omschrijving	X	Y	Hoogte	Dag	Avond	Nacht	Etmaal	Li
04_A	Lekerseweg 2	179945,31	401572,72	1,50	42,3	39,1	33,2	44,1	75,9
V19	Ventilator Fancom 1445 in luchtkoker	179874,28	401594,06	7,10	28,1	28,1	23,2	33,2	28,1
V18	Ventilator Fancom 1445 in luchtkoker	179873,25	401598,17	7,10	27,8	27,8	22,9	32,9	27,8
V13	Ventilator Stienen SGS-92-D4S voor LW	179940,50	401656,94	5,90	27,4	27,4	22,6	32,6	28,0
V06	Ventilator Stienen SGS-92-D4S voor LW	179881,80	401668,45	5,90	27,3	27,3	22,4	32,4	29,1
V05	Ventilator Stienen SGS-92-D4S voor LW	179880,54	401668,17	5,90	26,9	26,9	22,0	32,0	28,6
V21	Ventilator Fancom 1445 in luchtkoker	179895,80	401595,33	3,60	26,1	26,1	21,2	31,2	26,4
V14	Ventilator Stienen SGS-92-D4S voor LW	179942,23	401657,31	5,90	26,0	26,0	21,2	31,2	26,7
V07	Ventilator Stienen SGS-92-D4S voor LW	179883,07	401668,73	5,90	25,8	25,8	21,0	31,0	27,6
V08	Ventilator Stienen SGS-92-D4S voor LW	179884,76	401670,50	5,90	25,4	25,4	20,6	30,6	27,2
V02	Ventilator Ziehl Abegg FC091 na LW	179856,28	401661,60	5,10	20,5	20,5	20,5	30,5	22,9
V09	Ventilator Stienen SGS-92-D4S voor LW	179884,31	401672,89	5,90	25,2	25,2	20,4	30,4	27,1
V11	Ventilator Ziehl Abegg ZN080 voor LW	179896,37	401629,21	5,90	24,6	24,6	19,8	29,8	24,7
V20	Ventilator Fancom 1445 in luchtkoker	179893,90	401603,55	3,60	24,0	24,0	19,1	29,1	24,7
V10	Ventilator Ziehl Abegg ZN080 voor LW	179895,62	401632,36	5,90	23,6	23,6	18,8	28,8	23,8
V15	Ventilator Stienen SGS-92-D4S voor LW	179944,31	401657,74	5,90	22,7	22,7	17,8	27,8	23,3
V16	Ventilator Stienen SGS-92-D4S voor LW	179946,00	401658,14	5,90	22,3	22,3	17,4	27,4	22,9
V23	Ventilator Fancom 1445 in luchtkoker	179917,17	401649,09	3,20	19,5	19,5	15,2	25,2	25,1
V22	Ventilator Fancom 1445 in luchtkoker	179915,87	401655,62	3,20	18,4	18,4	14,2	24,2	24,3
V28	Ventilator Fancom 1445 in luchtkoker	179922,31	401619,88	3,20	1,1	1,1	-3,7	6,3	31,7
V27	Ventilator Fancom 1445 in luchtkoker	179921,09	401625,84	3,20	-0,8	-0,8	-5,6	4,4	30,3
V26	Ventilator Fancom 1445 in luchtkoker	179919,29	401631,71	3,20	-2,9	-2,9	-7,7	2,3	28,6
V25	Ventilator Fancom 1445 in luchtkoker	179918,31	401637,51	3,20	-4,7	-4,7	-9,5	0,5	27,0
V24	Ventilator Fancom 1445 in luchtkoker	179916,84	401643,30	3,20	-6,1	-6,1	-10,9	-0,9	25,9
P09	Piekgeluid laden/lossen varkens	179934,46	401661,87	1,50	-49,5	--	--	-49,5	52,9
P08	Piekgeluid personenwagens / bestelwagens	179929,22	401585,02	1,50	-36,1	-36,1	--	-31,1	63,0
P07	Piekgeluid personenwagens / bestelwagens	179928,08	401593,93	1,50	-36,4	-36,4	--	-31,4	62,6
P06	Piekgeluid zware vrachtwagens	179977,37	401598,23	1,50	-33,7	--	--	-33,7	66,7
P05	Piekgeluid zware vrachtwagens	179870,54	401678,85	1,50	-54,9	--	--	-54,9	47,9
P04	Piekgeluid zware vrachtwagens	179949,60	401696,19	1,50	-55,7	--	--	-55,7	47,1
P03	Piekgeluid zware vrachtwagens	179956,96	401665,56	1,50	-56,7	--	--	-56,7	45,7
P02	Piekgeluid zware vrachtwagens	179967,37	401595,48	1,50	-30,6	--	--	-30,6	68,7
P01	Piekgeluid zware vrachtwagens	179893,09	401575,33	1,50	-38,1	--	--	-38,1	63,0
18	Tractor intern transport	179967,75	401615,86	1,50	22,7	--	--	22,7	48,4
17	Tractor intern transport	179961,37	401646,39	1,50	17,9	--	--	17,9	44,7
16	Tractor intern transport	179947,45	401664,51	1,50	15,4	--	--	15,4	42,6
15	Tractor intern transport	179953,82	401679,44	1,50	15,1	--	--	15,1	42,5
14	Tractor intern transport	179945,27	401696,05	1,50	12,2	--	--	12,2	39,8
13	Tractor intern transport	179920,78	401710,31	1,50	9,1	--	--	9,1	36,8
12	Tractor intern transport	179923,29	401690,51	1,50	9,8	--	--	9,8	37,3
11	Tractor intern transport	179900,98	401685,98	1,50	14,6	--	--	14,6	42,2
10	Tractor intern transport	179878,17	401681,62	1,50	17,8	--	--	17,8	45,5
09	Tractor intern transport	179871,12	401663,84	1,50	14,4	--	--	14,4	41,9
08	Kadavercontainer legen	179911,08	401580,69	2,50	33,0	--	--	33,0	54,6
07	Hogedrukreiniger wasplaats	179931,70	401663,29	1,00	19,3	--	--	19,3	36,7
06	Laden mest	179946,02	401689,39	1,20	17,5	--	--	17,5	35,1
05	Laden/lossen koeien en kalveren	179878,56	401686,57	1,20	20,1	--	--	20,1	37,9
04	Laden/lossen diversen	179870,64	401676,46	1,20	26,3	--	--	26,3	44,0
03	Laden/lossen varkens	179938,79	401664,59	1,20	24,3	--	--	24,3	36,8
02	Lossen bulkwagen veevoer	179938,93	401662,39	1,20	25,0	--	--	25,0	40,5
01	Lossen bulkwagen veevoer	179887,64	401594,69	1,20	34,8	--	--	34,8	49,7
M08	Personenwagens/bestelwagens	179972,19	401596,52	1,20	18,3	18,3	--	23,3	53,0
M07	Personenwagens/bestelwagens	179928,67	401584,96	1,20	22,8	22,8	--	27,8	56,3
M06	Materieel grondverzet	179969,75	401596,08	1,20	29,8	28,6	--	33,6	64,9
M05	Vrachtwagens afvoer mest	179970,61	401596,08	1,20	25,7	--	--	25,7	65,0
M04	Vrachtwagens aan/afvoer rundvee	179973,60	401597,57	1,20	25,0	--	--	25,0	64,8
M03	Vrachtwagens aan/afvoer diversen	179971,25	401596,50	1,20	25,5	--	--	25,5	65,0
M02	Vrachtwagens aan/afvoer varkens	179972,90	401597,06	1,20	25,0	--	--	25,0	64,6
M01b	Vrachtwagens aanvoer voer	179971,93	401597,22	1,20	25,1	--	--	25,1	64,7

Alle getoonde dB-waarden zijn A-gewogen

Rapport: Resultatentabel
Model: RBS
LAeq bij Bron voor toetspunt: 04_A - Lekerseweg 2
Groep: (hoofdgroep)
Groepsreductie: Nee

Naam Bron	Omschrijving	X	Y	Hoogte	Dag	Avond	Nacht	Etmaal	Li
M01a	Vrachtwagens aanvoer voer	179892,69	401575,09	1,20	21,3	--	--	21,3	61,9
V04	Ventilator Ziehl Abegg FC091 na LW	179861,94	401662,83	5,10	26,5	26,5	--	31,5	28,8
V03	Ventilator Ziehl Abegg FC091 na LW	179859,14	401662,22	5,10	22,7	22,7	--	27,7	25,1
V01	Ventilator Ziehl Abegg FC091 na LW	179853,47	401660,93	5,10	26,1	26,1	--	31,1	28,5

Alle getoonde dB-waarden zijn A-gewogen

Rapport: Resultatentabel
Model: RBS
LAeq bij Bron voor toetspunt: 03_A - Lekerseweg 2
Groep: (hoofdgroep)
Groepsreductie: Nee

Naam Bron	Omschrijving	X	Y	Hoogte	Dag	Avond	Nacht	Etmaal	Li
03_A	Lekerseweg 2	179940,40	401571,35	1,50	42,9	39,1	32,9	44,1	75,6
V19	Ventilator Fancom 1445 in luchtkoker	179874,28	401594,06	7,10	28,6	28,6	23,8	33,8	28,6
V18	Ventilator Fancom 1445 in luchtkoker	179873,25	401598,17	7,10	28,3	28,3	23,4	33,4	28,3
V21	Ventilator Fancom 1445 in luchtkoker	179895,80	401595,33	3,60	27,8	27,8	23,0	33,0	27,8
V02	Ventilator Ziehl Abegg FC091 na LW	179856,28	401661,60	5,10	21,6	21,6	21,6	31,6	23,9
V07	Ventilator Stienen SGS-92-D4S voor LW	179883,07	401668,73	5,90	26,4	26,4	21,6	31,6	28,1
V08	Ventilator Stienen SGS-92-D4S voor LW	179884,76	401670,50	5,90	26,3	26,3	21,4	31,4	28,0
V09	Ventilator Stienen SGS-92-D4S voor LW	179884,31	401672,89	5,90	26,1	26,1	21,2	31,2	27,9
V20	Ventilator Fancom 1445 in luchtkoker	179893,90	401603,55	3,60	24,9	24,9	20,1	30,1	25,4
V13	Ventilator Stienen SGS-92-D4S voor LW	179940,50	401656,94	5,90	24,2	24,2	19,4	29,4	24,9
V23	Ventilator Fancom 1445 in luchtkoker	179917,17	401649,09	3,20	23,5	23,5	19,2	29,2	29,1
V14	Ventilator Stienen SGS-92-D4S voor LW	179942,23	401657,31	5,90	23,7	23,7	18,9	28,9	24,4
V06	Ventilator Stienen SGS-92-D4S voor LW	179881,80	401668,45	5,90	23,0	23,0	18,2	28,2	24,8
V05	Ventilator Stienen SGS-92-D4S voor LW	179880,54	401668,17	5,90	22,9	22,9	18,0	28,0	24,6
V15	Ventilator Stienen SGS-92-D4S voor LW	179944,31	401657,74	5,90	22,2	22,2	17,3	27,3	22,9
V22	Ventilator Fancom 1445 in luchtkoker	179915,87	401655,62	3,20	21,0	21,0	16,8	26,8	26,9
V11	Ventilator Ziehl Abegg ZN080 voor LW	179896,37	401629,21	5,90	21,5	21,5	16,6	26,6	21,5
V10	Ventilator Ziehl Abegg ZN080 voor LW	179895,62	401632,36	5,90	21,4	21,4	16,6	26,6	21,5
V16	Ventilator Stienen SGS-92-D4S voor LW	179946,00	401658,14	5,90	21,3	21,3	16,4	26,4	22,0
V28	Ventilator Fancom 1445 in luchtkoker	179922,31	401619,88	3,20	4,0	4,0	-0,8	9,2	34,6
V27	Ventilator Fancom 1445 in luchtkoker	179921,09	401625,84	3,20	2,8	2,8	-2,0	8,0	33,9
V26	Ventilator Fancom 1445 in luchtkoker	179919,29	401631,71	3,20	1,3	1,3	-3,5	6,5	32,7
V25	Ventilator Fancom 1445 in luchtkoker	179918,31	401637,51	3,20	-0,2	-0,2	-5,0	5,1	31,6
V24	Ventilator Fancom 1445 in luchtkoker	179916,84	401643,30	3,20	-1,4	-1,4	-6,2	3,8	30,6
P09	Piekgeluid laden/lossen varkens	179934,46	401661,87	1,50	-49,4	--	--	-49,4	53,0
P08	Piekgeluid personenwagens / bestelwagens	179929,22	401585,02	1,50	-34,0	-34,0	--	-29,0	65,0
P07	Piekgeluid personenwagens / bestelwagens	179928,08	401593,93	1,50	-35,6	-35,6	--	-30,6	63,4
P06	Piekgeluid zware vrachtwagens	179977,37	401598,23	1,50	-34,9	--	--	-34,9	65,8
P05	Piekgeluid zware vrachtwagens	179870,54	401678,85	1,50	-55,2	--	--	-55,2	47,6
P04	Piekgeluid zware vrachtwagens	179949,60	401696,19	1,50	-59,3	--	--	-59,3	43,5
P03	Piekgeluid zware vrachtwagens	179956,96	401665,56	1,50	-55,7	--	--	-55,7	46,7
P02	Piekgeluid zware vrachtwagens	179967,37	401595,48	1,50	-32,3	--	--	-32,3	67,6
P01	Piekgeluid zware vrachtwagens	179893,09	401575,33	1,50	-36,9	--	--	-36,9	64,0
18	Tractor intern transport	179967,75	401615,86	1,50	20,0	--	--	20,0	45,9
17	Tractor intern transport	179961,37	401646,39	1,50	19,7	--	--	19,7	46,5
16	Tractor intern transport	179947,45	401664,51	1,50	14,1	--	--	14,1	41,3
15	Tractor intern transport	179953,82	401679,44	1,50	14,5	--	--	14,5	42,0
14	Tractor intern transport	179945,27	401696,05	1,50	10,8	--	--	10,8	38,4
13	Tractor intern transport	179920,78	401710,31	1,50	11,2	--	--	11,2	39,0
12	Tractor intern transport	179923,29	401690,51	1,50	11,2	--	--	11,2	38,8
11	Tractor intern transport	179900,98	401685,98	1,50	17,2	--	--	17,2	44,8
10	Tractor intern transport	179878,17	401681,62	1,50	15,8	--	--	15,8	43,4
09	Tractor intern transport	179871,12	401663,84	1,50	13,3	--	--	13,3	40,8
08	Kadavercontainer legen	179911,08	401580,69	2,50	34,3	--	--	34,3	55,9
07	Hogedrukreiniger wasplaats	179931,70	401663,29	1,00	20,0	--	--	20,0	37,5
06	Laden mest	179946,02	401689,39	1,20	15,4	--	--	15,4	33,1
05	Laden/lossen koeien en kalveren	179878,56	401686,57	1,20	20,9	--	--	20,9	38,7
04	Laden/lossen diversen	179870,64	401676,46	1,20	27,1	--	--	27,1	44,8
03	Laden/lossen varkens	179938,79	401664,59	1,20	23,9	--	--	23,9	36,5
02	Lossen bulkwagen veevoer	179938,93	401662,39	1,20	24,5	--	--	24,5	40,0
01	Lossen bulkwagen veevoer	179887,64	401594,69	1,20	37,2	--	--	37,2	51,9
M08	Personenwagens/bestelwagens	179972,19	401596,52	1,20	17,1	17,1	--	22,1	52,2
M07	Personenwagens/bestelwagens	179928,67	401584,96	1,20	23,7	23,7	--	28,7	57,2
M06	Materieel grondverzet	179969,75	401596,08	1,20	28,5	27,3	--	32,3	64,0
M05	Vrachtwagens afvoer mest	179970,61	401596,08	1,20	24,3	--	--	24,3	64,0
M04	Vrachtwagens aan/afvoer rundvee	179973,60	401597,57	1,20	24,0	--	--	24,0	64,1
M03	Vrachtwagens aan/afvoer diversen	179971,25	401596,50	1,20	24,6	--	--	24,6	64,4
M02	Vrachtwagens aan/afvoer varkens	179972,90	401597,06	1,20	23,8	--	--	23,8	63,8
M01b	Vrachtwagens aanvoer voer	179971,93	401597,22	1,20	23,9	--	--	23,9	63,9

Alle getoonde dB-waarden zijn A-gewogen

Rapport: Resultatentabel
Model: RBS
LAeq bij Bron voor toetspunt: 03_A - Lekerseweg 2
Groep: (hoofdgroep)
Groepsreductie: Nee

Naam Bron	Omschrijving	X	Y	Hoogte	Dag	Avond	Nacht	Etmaal	Li
M01a	Vrachtwagens aanvoer voer	179892,69	401575,09	1,20	22,8	--	--	22,8	63,2
V04	Ventilator Ziehl Abegg FC091 na LW	179861,94	401662,83	5,10	30,9	30,9	--	35,9	33,1
V03	Ventilator Ziehl Abegg FC091 na LW	179859,14	401662,22	5,10	26,2	26,2	--	31,2	28,5
V01	Ventilator Ziehl Abegg FC091 na LW	179853,47	401660,93	5,10	23,2	23,2	--	28,2	25,5

Alle getoonde dB-waarden zijn A-gewogen

Rapport: Resultatentabel
Model: RBS
LAeq bij Bron voor toetspunt: 09_B - Hoogstraat 4
Groep: (hoofdgroep)
Groepsreductie: Nee

Naam Bron	Omschrijving	X	Y	Hoogte	Dag	Avond	Nacht	Etmaal	Li
09_B	Hoogstraat 4	179749,28	401565,65	5,00	39,1	37,9	32,2	42,9	63,5
V02	Ventilator Ziehl Abegg FC091 na LW	179856,28	401661,60	5,10	29,9	29,9	29,9	39,9	31,4
V18	Ventilator Fancom 1445 in luchtkoker	179873,25	401598,17	7,10	24,7	24,7	19,9	29,9	25,0
V19	Ventilator Fancom 1445 in luchtkoker	179874,28	401594,06	7,10	24,7	24,7	19,8	29,8	25,0
V09	Ventilator Stienen SGS-92-D4S voor LW	179884,31	401672,89	5,90	23,9	23,9	19,1	29,1	25,8
V08	Ventilator Stienen SGS-92-D4S voor LW	179884,76	401670,50	5,90	23,5	23,5	18,7	28,7	25,3
V07	Ventilator Stienen SGS-92-D4S voor LW	179883,07	401668,73	5,90	23,1	23,1	18,3	28,3	24,9
V06	Ventilator Stienen SGS-92-D4S voor LW	179881,80	401668,45	5,90	22,8	22,8	18,0	28,0	24,6
V05	Ventilator Stienen SGS-92-D4S voor LW	179880,54	401668,17	5,90	22,5	22,5	17,7	27,7	24,3
V21	Ventilator Fancom 1445 in luchtkoker	179895,80	401595,33	3,60	19,4	19,4	14,5	24,5	21,5
V16	Ventilator Stienen SGS-92-D4S voor LW	179946,00	401658,14	5,90	19,3	19,3	14,5	24,5	21,8
V15	Ventilator Stienen SGS-92-D4S voor LW	179944,31	401657,74	5,90	19,1	19,1	14,2	24,2	21,5
V14	Ventilator Stienen SGS-92-D4S voor LW	179942,23	401657,31	5,90	18,5	18,5	13,6	23,6	20,9
V13	Ventilator Stienen SGS-92-D4S voor LW	179940,50	401656,94	5,90	18,4	18,4	13,6	23,6	20,8
V20	Ventilator Fancom 1445 in luchtkoker	179893,90	401603,55	3,60	16,0	16,0	11,2	21,2	18,1
V22	Ventilator Fancom 1445 in luchtkoker	179915,87	401655,62	3,20	12,7	12,7	8,5	18,5	19,1
V11	Ventilator Ziehl Abegg ZN080 voor LW	179896,37	401629,21	5,90	12,4	12,4	7,6	17,6	14,0
V10	Ventilator Ziehl Abegg ZN080 voor LW	179895,62	401632,36	5,90	12,4	12,4	7,5	17,5	14,0
V23	Ventilator Fancom 1445 in luchtkoker	179917,17	401649,09	3,20	10,1	10,1	5,8	15,8	16,4
V28	Ventilator Fancom 1445 in luchtkoker	179922,31	401619,88	3,20	-17,4	-17,4	-22,2	-12,2	15,5
V24	Ventilator Fancom 1445 in luchtkoker	179916,84	401643,30	3,20	-17,4	-17,4	-22,2	-12,2	15,5
V27	Ventilator Fancom 1445 in luchtkoker	179921,09	401625,84	3,20	-17,4	-17,4	-22,2	-12,2	15,4
V25	Ventilator Fancom 1445 in luchtkoker	179918,31	401637,51	3,20	-17,5	-17,5	-22,3	-12,3	15,4
V26	Ventilator Fancom 1445 in luchtkoker	179919,29	401631,71	3,20	-17,6	-17,6	-22,4	-12,4	15,3
P09	Piekgeluid laden/lossen varkens	179934,46	401661,87	1,50	-54,4	--	--	-54,4	48,0
P08	Piekgeluid personenwagens / bestelwagens	179929,22	401585,02	1,50	-60,3	-60,3	--	-55,3	41,9
P07	Piekgeluid personenwagens / bestelwagens	179928,08	401593,93	1,50	-60,3	-60,3	--	-55,3	41,9
P06	Piekgeluid zware vrachtwagens	179977,37	401598,23	1,50	-51,2	--	--	-51,2	51,4
P05	Piekgeluid zware vrachtwagens	179870,54	401678,85	1,50	-54,9	--	--	-54,9	47,2
P04	Piekgeluid zware vrachtwagens	179949,60	401696,19	1,50	-53,8	--	--	-53,8	48,8
P03	Piekgeluid zware vrachtwagens	179956,96	401665,56	1,50	-59,0	--	--	-59,0	43,6
P02	Piekgeluid zware vrachtwagens	179967,37	401595,48	1,50	-53,5	--	--	-53,5	49,0
P01	Piekgeluid zware vrachtwagens	179893,09	401575,33	1,50	-49,4	--	--	-49,4	52,3
18	Tractor intern transport	179967,75	401615,86	1,50	2,9	--	--	2,9	30,3
17	Tractor intern transport	179961,37	401646,39	1,50	2,8	--	--	2,8	30,2
16	Tractor intern transport	179947,45	401664,51	1,50	12,3	--	--	12,3	39,6
15	Tractor intern transport	179953,82	401679,44	1,50	9,2	--	--	9,2	36,6
14	Tractor intern transport	179945,27	401696,05	1,50	17,6	--	--	17,6	45,1
13	Tractor intern transport	179920,78	401710,31	1,50	4,0	--	--	4,0	31,4
12	Tractor intern transport	179923,29	401690,51	1,50	15,7	--	--	15,7	43,0
11	Tractor intern transport	179900,98	401685,98	1,50	16,9	--	--	16,9	44,0
10	Tractor intern transport	179878,17	401681,62	1,50	12,4	--	--	12,4	39,3
09	Tractor intern transport	179871,12	401663,84	1,50	13,1	--	--	13,1	39,8
08	Kadavercontainer legen	179911,08	401580,69	2,50	16,0	--	--	16,0	40,3
07	Hogedrukreiniger wasplaats	179931,70	401663,29	1,00	13,4	--	--	13,4	30,8
06	Laden mest	179946,02	401689,39	1,20	20,5	--	--	20,5	38,0
05	Laden/lossen koeien en kalveren	179878,56	401686,57	1,20	26,4	--	--	26,4	43,5
04	Laden/lossen diversen	179870,64	401676,46	1,20	23,5	--	--	23,5	40,4
03	Laden/lossen varkens	179938,79	401664,59	1,20	22,4	--	--	22,4	34,9
02	Lossen bulkwagen veevoer	179938,93	401662,39	1,20	22,0	--	--	22,0	37,6
01	Lossen bulkwagen veevoer	179887,64	401594,69	1,20	25,9	--	--	25,9	40,7
M08	Personenwagens/bestelwagens	179972,19	401596,52	1,20	4,9	4,9	--	9,9	41,5
M07	Personenwagens/bestelwagens	179928,67	401584,96	1,20	-1,9	-1,9	--	3,1	34,9
M06	Materieel grondverzet	179969,75	401596,08	1,20	15,5	14,3	--	19,3	52,8
M05	Vrachtwagens afvoer mest	179970,61	401596,08	1,20	8,4	--	--	8,4	49,9
M04	Vrachtwagens aan/afvoer rundvee	179973,60	401597,57	1,20	14,5	--	--	14,5	55,9
M03	Vrachtwagens aan/afvoer diversen	179971,25	401596,50	1,20	14,4	--	--	14,4	55,7
M02	Vrachtwagens aan/afvoer varkens	179972,90	401597,06	1,20	8,2	--	--	8,2	49,7
M01b	Vrachtwagens aanvoer voer	179971,93	401597,22	1,20	8,7	--	--	8,7	50,3

Alle getoonde dB-waarden zijn A-gewogen

Rapport: Resultatentabel
Model: RBS
LAeq bij Bron voor toetspunt: 09_B - Hoogstraat 4
Groep: (hoofdgroep)
Groepsreductie: Nee

Naam Bron	Omschrijving	X	Y	Hoogte	Dag	Avond	Nacht	Etmaal	Li
M01a	Vrachtwagens aanvoer voer	179892,69	401575,09	1,20	11,0	--	--	11,0	51,8
V04	Ventilator Ziehl Abegg FC091 na LW	179861,94	401662,83	5,10	30,6	30,6	--	35,6	32,2
V03	Ventilator Ziehl Abegg FC091 na LW	179859,14	401662,22	5,10	30,3	30,3	--	35,3	31,8
V01	Ventilator Ziehl Abegg FC091 na LW	179853,47	401660,93	5,10	29,4	29,4	--	34,4	30,8

Alle getoonde dB-waarden zijn A-gewogen

Rapport: Resultatentabel
Model: RBS
LAeq bij Bron voor toetspunt: 07_B - Hoogstraat 9
Groep: (hoofdgroep)
Groepsreductie: Nee

Naam Bron	Omschrijving	X	Y	Hoogte	Dag	Avond	Nacht	Etmaal	Li
07_B	Hoogstraat 9	179782,27	401519,38	5,00	38,8	37,0	32,1	42,1	63,7
V02	Ventilator Ziehl Abegg FC091 na LW	179856,28	401661,60	5,10	29,1	29,1	29,1	39,1	31,0
V19	Ventilator Fancom 1445 in luchtkoker	179874,28	401594,06	7,10	25,9	25,9	21,1	31,1	25,9
V18	Ventilator Fancom 1445 in luchtkoker	179873,25	401598,17	7,10	25,9	25,9	21,0	31,0	25,9
V21	Ventilator Fancom 1445 in luchtkoker	179895,80	401595,33	3,60	25,2	25,2	20,3	30,3	27,0
V20	Ventilator Fancom 1445 in luchtkoker	179893,90	401603,55	3,60	23,1	23,1	18,2	28,2	25,0
V08	Ventilator Stienen SGS-92-D4S voor LW	179884,76	401670,50	5,90	21,8	21,8	17,0	27,0	23,8
V09	Ventilator Stienen SGS-92-D4S voor LW	179884,31	401672,89	5,90	21,7	21,7	16,9	26,9	23,8
V07	Ventilator Stienen SGS-92-D4S voor LW	179883,07	401668,73	5,90	21,4	21,4	16,5	26,5	23,4
V06	Ventilator Stienen SGS-92-D4S voor LW	179881,80	401668,45	5,90	20,9	20,9	16,1	26,1	22,9
V05	Ventilator Stienen SGS-92-D4S voor LW	179880,54	401668,17	5,90	20,5	20,5	15,7	25,7	22,4
V16	Ventilator Stienen SGS-92-D4S voor LW	179946,00	401658,14	5,90	20,2	20,2	15,3	25,3	22,6
V15	Ventilator Stienen SGS-92-D4S voor LW	179944,31	401657,74	5,90	19,9	19,9	15,0	25,0	22,3
V14	Ventilator Stienen SGS-92-D4S voor LW	179942,23	401657,31	5,90	19,3	19,3	14,5	24,5	21,7
V13	Ventilator Stienen SGS-92-D4S voor LW	179940,50	401656,94	5,90	19,0	19,0	14,2	24,2	21,4
V23	Ventilator Fancom 1445 in luchtkoker	179917,17	401649,09	3,20	14,0	14,0	9,8	19,8	20,4
V11	Ventilator Ziehl Abegg ZN080 voor LW	179896,37	401629,21	5,90	13,2	13,2	8,3	18,3	14,7
V10	Ventilator Ziehl Abegg ZN080 voor LW	179895,62	401632,36	5,90	13,1	13,1	8,3	18,3	14,7
V22	Ventilator Fancom 1445 in luchtkoker	179915,87	401655,62	3,20	10,9	10,9	6,7	16,7	17,3
V25	Ventilator Fancom 1445 in luchtkoker	179918,31	401637,51	3,20	-15,0	-15,0	-19,8	-9,8	17,8
V28	Ventilator Fancom 1445 in luchtkoker	179922,31	401619,88	3,20	-15,1	-15,1	-19,9	-9,9	17,6
V24	Ventilator Fancom 1445 in luchtkoker	179916,84	401643,30	3,20	-15,8	-15,8	-20,6	-10,6	17,1
V27	Ventilator Fancom 1445 in luchtkoker	179921,09	401625,84	3,20	-16,6	-16,6	-21,4	-11,4	16,1
V26	Ventilator Fancom 1445 in luchtkoker	179919,29	401631,71	3,20	-16,8	-16,8	-21,6	-11,6	16,0
P09	Piekgeluid laden/lossen varkens	179934,46	401661,87	1,50	-55,1	--	--	-55,1	47,3
P08	Piekgeluid personenwagens / bestelwagens	179929,22	401585,02	1,50	-56,7	-56,7	--	-51,7	45,3
P07	Piekgeluid personenwagens / bestelwagens	179928,08	401593,93	1,50	-56,4	-56,4	--	-51,4	45,6
P06	Piekgeluid zware vrachtwagens	179977,37	401598,23	1,50	-51,6	--	--	-51,6	50,9
P05	Piekgeluid zware vrachtwagens	179870,54	401678,85	1,50	-58,2	--	--	-58,2	44,0
P04	Piekgeluid zware vrachtwagens	179949,60	401696,19	1,50	-62,8	--	--	-62,8	39,9
P03	Piekgeluid zware vrachtwagens	179956,96	401665,56	1,50	-61,5	--	--	-61,5	41,1
P02	Piekgeluid zware vrachtwagens	179967,37	401595,48	1,50	-51,1	--	--	-51,1	51,3
P01	Piekgeluid zware vrachtwagens	179893,09	401575,33	1,50	-46,3	--	--	-46,3	55,0
18	Tractor intern transport	179967,75	401615,86	1,50	7,3	--	--	7,3	34,6
17	Tractor intern transport	179961,37	401646,39	1,50	6,0	--	--	6,0	33,3
16	Tractor intern transport	179947,45	401664,51	1,50	14,5	--	--	14,5	41,8
15	Tractor intern transport	179953,82	401679,44	1,50	10,0	--	--	10,0	37,4
14	Tractor intern transport	179945,27	401696,05	1,50	7,9	--	--	7,9	35,4
13	Tractor intern transport	179920,78	401710,31	1,50	3,8	--	--	3,8	31,3
12	Tractor intern transport	179923,29	401690,51	1,50	15,6	--	--	15,6	43,0
11	Tractor intern transport	179900,98	401685,98	1,50	14,3	--	--	14,3	41,5
10	Tractor intern transport	179878,17	401681,62	1,50	13,8	--	--	13,8	40,9
09	Tractor intern transport	179871,12	401663,84	1,50	11,5	--	--	11,5	38,4
08	Kadavercontainer legen	179911,08	401580,69	2,50	18,0	--	--	18,0	42,0
07	Hogedrukreiniger wasplaats	179931,70	401663,29	1,00	15,4	--	--	15,4	32,8
06	Laden mest	179946,02	401689,39	1,20	9,1	--	--	9,1	26,6
05	Laden/lossen koeien en kalveren	179878,56	401686,57	1,20	15,3	--	--	15,3	32,5
04	Laden/lossen diversen	179870,64	401676,46	1,20	22,3	--	--	22,3	39,4
03	Laden/lossen varkens	179938,79	401664,59	1,20	23,1	--	--	23,1	35,7
02	Lossen bulkwagen veevoer	179938,93	401662,39	1,20	21,6	--	--	21,6	37,2
01	Lossen bulkwagen veevoer	179887,64	401594,69	1,20	32,4	--	--	32,4	47,0
M08	Personenwagens/bestelwagens	179972,19	401596,52	1,20	3,8	3,8	--	8,8	40,4
M07	Personenwagens/bestelwagens	179928,67	401584,96	1,20	1,8	1,8	--	6,8	38,4
M06	Materieel grondverzet	179969,75	401596,08	1,20	15,3	14,0	--	19,0	52,5
M05	Vrachtwagens afvoer mest	179970,61	401596,08	1,20	9,4	--	--	9,4	50,8
M04	Vrachtwagens aan/afvoer rundvee	179973,60	401597,57	1,20	12,6	--	--	12,6	54,0
M03	Vrachtwagens aan/afvoer diversen	179971,25	401596,50	1,20	12,4	--	--	12,4	53,7
M02	Vrachtwagens aan/afvoer varkens	179972,90	401597,06	1,20	9,9	--	--	9,9	51,4
M01b	Vrachtwagens aanvoer voer	179971,93	401597,22	1,20	10,6	--	--	10,6	52,1

Alle getoonde dB-waarden zijn A-gewogen

Rapport: Resultatentabel
Model: RBS
LAeq bij Bron voor toetspunt: 07_B - Hoogstraat 9
Groep: (hoofdgroep)
Groepsreductie: Nee

Naam Bron	Omschrijving	X	Y	Hoogte	Dag	Avond	Nacht	Etmaal	Li
M01a	Vrachtwagens aanvoer voer	179892,69	401575,09	1,20	14,6	--	--	14,6	55,2
V04	Ventilator Ziehl Abegg FC091 na LW	179861,94	401662,83	5,10	23,6	23,6	--	28,6	25,5
V03	Ventilator Ziehl Abegg FC091 na LW	179859,14	401662,22	5,10	28,7	28,7	--	33,7	30,6
V01	Ventilator Ziehl Abegg FC091 na LW	179853,47	401660,93	5,10	28,6	28,6	--	33,6	30,4

Alle getoonde dB-waarden zijn A-gewogen

Rapport: Resultatentabel
Model: RBS
LAeq bij Bron voor toetspunt: 01_A - Lekerseweg 1a-1b
Groep: (hoofdgroep)
Groepsreductie: Nee

Naam Bron	Omschrijving	X	Y	Hoogte	Dag	Avond	Nacht	Etmaal	Li
01_A	Lekerseweg 1a-1b	179806,73	401577,67	1,50	38,0	36,8	31,9	41,9	62,6
V02	Ventilator Ziehl Abegg FC091 na LW	179856,28	401661,60	5,10	29,2	29,2	29,2	39,2	30,8
V18	Ventilator Fancom 1445 in luchtkoker	179873,25	401598,17	7,10	28,5	28,5	23,6	33,6	28,5
V19	Ventilator Fancom 1445 in luchtkoker	179874,28	401594,06	7,10	28,4	28,4	23,6	33,6	28,4
V21	Ventilator Fancom 1445 in luchtkoker	179895,80	401595,33	3,60	21,6	21,6	16,7	26,7	23,8
V07	Ventilator Stienen SGS-92-D4S voor LW	179883,07	401668,73	5,90	18,7	18,7	13,8	23,8	20,6
V06	Ventilator Stienen SGS-92-D4S voor LW	179881,80	401668,45	5,90	18,5	18,5	13,7	23,7	20,4
V08	Ventilator Stienen SGS-92-D4S voor LW	179884,76	401670,50	5,90	18,5	18,5	13,6	23,6	20,4
V05	Ventilator Stienen SGS-92-D4S voor LW	179880,54	401668,17	5,90	18,4	18,4	13,5	23,5	20,2
V09	Ventilator Stienen SGS-92-D4S voor LW	179884,31	401672,89	5,90	17,7	17,7	12,9	22,9	19,7
V20	Ventilator Fancom 1445 in luchtkoker	179893,90	401603,55	3,60	17,3	17,3	12,5	22,5	19,5
V13	Ventilator Stienen SGS-92-D4S voor LW	179940,50	401656,94	5,90	17,0	17,0	12,2	22,2	19,6
V14	Ventilator Stienen SGS-92-D4S voor LW	179942,23	401657,31	5,90	16,9	16,9	12,1	22,1	19,6
V15	Ventilator Stienen SGS-92-D4S voor LW	179944,31	401657,74	5,90	16,8	16,8	11,9	21,9	19,5
V16	Ventilator Stienen SGS-92-D4S voor LW	179946,00	401658,14	5,90	16,7	16,7	11,8	21,8	19,4
V11	Ventilator Ziehl Abegg ZN080 voor LW	179896,37	401629,21	5,90	12,5	12,5	7,6	17,6	13,9
V10	Ventilator Ziehl Abegg ZN080 voor LW	179895,62	401632,36	5,90	12,3	12,3	7,4	17,4	13,7
V23	Ventilator Fancom 1445 in luchtkoker	179917,17	401649,09	3,20	9,2	9,2	5,0	15,0	15,9
V22	Ventilator Fancom 1445 in luchtkoker	179915,87	401655,62	3,20	7,8	7,8	3,6	13,6	14,6
V28	Ventilator Fancom 1445 in luchtkoker	179922,31	401619,88	3,20	-19,3	-19,3	-24,1	-14,1	13,9
V27	Ventilator Fancom 1445 in luchtkoker	179921,09	401625,84	3,20	-19,4	-19,4	-24,2	-14,2	13,8
V24	Ventilator Fancom 1445 in luchtkoker	179916,84	401643,30	3,20	-19,7	-19,7	-24,5	-14,5	13,6
V25	Ventilator Fancom 1445 in luchtkoker	179918,31	401637,51	3,20	-19,7	-19,7	-24,5	-14,5	13,5
V26	Ventilator Fancom 1445 in luchtkoker	179919,29	401631,71	3,20	-19,8	-19,8	-24,6	-14,6	13,4
P09	Piekgeluid laden/lossen varkens	179934,46	401661,87	1,50	-54,4	--	--	-54,4	48,7
P08	Piekgeluid personenwagens / bestelwagens	179929,22	401585,02	1,50	-61,3	-61,3	--	-56,3	41,5
P07	Piekgeluid personenwagens / bestelwagens	179928,08	401593,93	1,50	-61,1	-61,1	--	-56,1	41,7
P06	Piekgeluid zware vrachtwagens	179977,37	401598,23	1,50	-51,6	--	--	-51,6	51,5
P05	Piekgeluid zware vrachtwagens	179870,54	401678,85	1,50	-63,9	--	--	-63,9	38,9
P04	Piekgeluid zware vrachtwagens	179949,60	401696,19	1,50	-63,9	--	--	-63,9	39,3
P03	Piekgeluid zware vrachtwagens	179956,96	401665,56	1,50	-58,2	--	--	-58,2	45,0
P02	Piekgeluid zware vrachtwagens	179967,37	401595,48	1,50	-51,1	--	--	-51,1	52,0
P01	Piekgeluid zware vrachtwagens	179893,09	401575,33	1,50	-48,1	--	--	-48,1	54,1
18	Tractor intern transport	179967,75	401615,86	1,50	8,9	--	--	8,9	36,7
17	Tractor intern transport	179961,37	401646,39	1,50	4,4	--	--	4,4	32,3
16	Tractor intern transport	179947,45	401664,51	1,50	13,4	--	--	13,4	41,3
15	Tractor intern transport	179953,82	401679,44	1,50	4,8	--	--	4,8	32,8
14	Tractor intern transport	179945,27	401696,05	1,50	8,3	--	--	8,3	36,3
13	Tractor intern transport	179920,78	401710,31	1,50	6,5	--	--	6,5	34,4
12	Tractor intern transport	179923,29	401690,51	1,50	12,5	--	--	12,5	40,4
11	Tractor intern transport	179900,98	401685,98	1,50	12,2	--	--	12,2	39,9
10	Tractor intern transport	179878,17	401681,62	1,50	10,9	--	--	10,9	38,5
09	Tractor intern transport	179871,12	401663,84	1,50	10,2	--	--	10,2	37,6
08	Kadavercontainer legen	179911,08	401580,69	2,50	17,5	--	--	17,5	42,2
07	Hogedrukreiniger wasplaats	179931,70	401663,29	1,00	15,1	--	--	15,1	33,0
06	Laden mest	179946,02	401689,39	1,20	15,2	--	--	15,2	33,3
05	Laden/lossen koeien en kalveren	179878,56	401686,57	1,20	12,5	--	--	12,5	30,2
04	Laden/lossen diversen	179870,64	401676,46	1,20	25,8	--	--	25,8	43,5
03	Laden/lossen varkens	179938,79	401664,59	1,20	21,7	--	--	21,7	34,9
02	Lossen bulkwagen veevoer	179938,93	401662,39	1,20	18,8	--	--	18,8	35,0
01	Lossen bulkwagen veevoer	179887,64	401594,69	1,20	27,8	--	--	27,8	43,2
M08	Personenwagens/bestelwagens	179972,19	401596,52	1,20	2,3	2,3	--	7,3	39,5
M07	Personenwagens/bestelwagens	179928,67	401584,96	1,20	-0,8	-0,8	--	4,2	36,6
M06	Materieel grondverzet	179969,75	401596,08	1,20	13,2	12,0	--	17,0	51,0
M05	Vrachtwagens afvoer mest	179970,61	401596,08	1,20	7,8	--	--	7,8	49,8
M04	Vrachtwagens aan/afvoer rundvee	179973,60	401597,57	1,20	9,5	--	--	9,5	51,6
M03	Vrachtwagens aan/afvoer diversen	179971,25	401596,50	1,20	9,8	--	--	9,8	51,8
M02	Vrachtwagens aan/afvoer varkens	179972,90	401597,06	1,20	8,3	--	--	8,3	50,4
M01b	Vrachtwagens aanvoer voer	179971,93	401597,22	1,20	8,8	--	--	8,8	51,0

Alle getoonde dB-waarden zijn A-gewogen

Rapport: Resultatentabel
Model: RBS
LAeq bij Bron voor toetspunt: 01_A - Lekerseweg 1a-1b
Groep: (hoofdgroep)
Groepsreductie: Nee

Naam Bron	Omschrijving	X	Y	Hoogte	Dag	Avond	Nacht	Etmaal	Li
M01a	Vrachtwagens aanvoer voer	179892,69	401575,09	1,20	11,4	--	--	11,4	52,8
V04	Ventilator Ziehl Abegg FC091 na LW	179861,94	401662,83	5,10	20,7	20,7	--	25,7	22,5
V03	Ventilator Ziehl Abegg FC091 na LW	179859,14	401662,22	5,10	29,0	29,0	--	34,0	30,7
V01	Ventilator Ziehl Abegg FC091 na LW	179853,47	401660,93	5,10	29,4	29,4	--	34,4	30,9

Alle getoonde dB-waarden zijn A-gewogen

Rapport: Resultatentabel
Model: RBS
LAeq bij Bron voor toetspunt: 08_B - Hoogstraat 9
Groep: (hoofdgroep)
Groepsreductie: Nee

Naam Bron	Omschrijving	X	Y	Hoogte	Dag	Avond	Nacht	Etmaal	Li
08_B	Hoogstraat 9	179776,14	401522,45	5,00	38,8	36,9	31,9	41,9	63,6
V02	Ventilator Ziehl Abegg FC091 na LW	179856,28	401661,60	5,10	29,0	29,0	29,0	39,0	30,9
V19	Ventilator Fancom 1445 in luchtkoker	179874,28	401594,06	7,10	25,7	25,7	20,9	30,9	25,8
V18	Ventilator Fancom 1445 in luchtkoker	179873,25	401598,17	7,10	25,6	25,6	20,7	30,7	25,7
V21	Ventilator Fancom 1445 in luchtkoker	179895,80	401595,33	3,60	25,0	25,0	20,2	30,2	27,0
V20	Ventilator Fancom 1445 in luchtkoker	179893,90	401603,55	3,60	21,8	21,8	16,9	26,9	23,8
V08	Ventilator Stienen SGS-92-D4S voor LW	179884,76	401670,50	5,90	21,6	21,6	16,8	26,8	23,7
V09	Ventilator Stienen SGS-92-D4S voor LW	179884,31	401672,89	5,90	21,5	21,5	16,7	26,7	23,6
V07	Ventilator Stienen SGS-92-D4S voor LW	179883,07	401668,73	5,90	21,2	21,2	16,4	26,4	23,2
V06	Ventilator Stienen SGS-92-D4S voor LW	179881,80	401668,45	5,90	20,8	20,8	15,9	25,9	22,7
V05	Ventilator Stienen SGS-92-D4S voor LW	179880,54	401668,17	5,90	20,4	20,4	15,5	25,5	22,3
V16	Ventilator Stienen SGS-92-D4S voor LW	179946,00	401658,14	5,90	19,9	19,9	15,1	25,1	22,4
V15	Ventilator Stienen SGS-92-D4S voor LW	179944,31	401657,74	5,90	19,7	19,7	14,8	24,8	22,2
V14	Ventilator Stienen SGS-92-D4S voor LW	179942,23	401657,31	5,90	19,1	19,1	14,3	24,3	21,6
V13	Ventilator Stienen SGS-92-D4S voor LW	179940,50	401656,94	5,90	18,8	18,8	14,0	24,0	21,2
V23	Ventilator Fancom 1445 in luchtkoker	179917,17	401649,09	3,20	13,5	13,5	9,3	19,3	19,9
V11	Ventilator Ziehl Abegg ZN080 voor LW	179896,37	401629,21	5,90	12,8	12,8	8,0	18,0	14,5
V10	Ventilator Ziehl Abegg ZN080 voor LW	179895,62	401632,36	5,90	12,8	12,8	8,0	18,0	14,5
V22	Ventilator Fancom 1445 in luchtkoker	179915,87	401655,62	3,20	10,7	10,7	6,4	16,4	17,1
V26	Ventilator Fancom 1445 in luchtkoker	179919,29	401631,71	3,20	-15,0	-15,0	-19,8	-9,8	17,8
V28	Ventilator Fancom 1445 in luchtkoker	179922,31	401619,88	3,20	-15,3	-15,3	-20,1	-10,1	17,5
V25	Ventilator Fancom 1445 in luchtkoker	179918,31	401637,51	3,20	-15,9	-15,9	-20,7	-10,7	16,9
V24	Ventilator Fancom 1445 in luchtkoker	179916,84	401643,30	3,20	-16,2	-16,2	-21,0	-11,0	16,7
V27	Ventilator Fancom 1445 in luchtkoker	179921,09	401625,84	3,20	-16,8	-16,8	-21,6	-11,6	16,0
P09	Piekgeluid laden/lossen varkens	179934,46	401661,87	1,50	-55,0	--	--	-55,0	47,5
P08	Piekgeluid personenwagens / bestelwagens	179929,22	401585,02	1,50	-56,6	-56,6	--	-51,6	45,4
P07	Piekgeluid personenwagens / bestelwagens	179928,08	401593,93	1,50	-56,7	-56,7	--	-51,7	45,4
P06	Piekgeluid zware vrachtwagens	179977,37	401598,23	1,50	-51,7	--	--	-51,7	50,8
P05	Piekgeluid zware vrachtwagens	179870,54	401678,85	1,50	-61,4	--	--	-61,4	40,8
P04	Piekgeluid zware vrachtwagens	179949,60	401696,19	1,50	-62,6	--	--	-62,6	40,0
P03	Piekgeluid zware vrachtwagens	179956,96	401665,56	1,50	-61,5	--	--	-61,5	41,1
P02	Piekgeluid zware vrachtwagens	179967,37	401595,48	1,50	-51,4	--	--	-51,4	51,1
P01	Piekgeluid zware vrachtwagens	179893,09	401575,33	1,50	-46,3	--	--	-46,3	55,2
18	Tractor intern transport	179967,75	401615,86	1,50	6,9	--	--	6,9	34,1
17	Tractor intern transport	179961,37	401646,39	1,50	5,2	--	--	5,2	32,5
16	Tractor intern transport	179947,45	401664,51	1,50	15,2	--	--	15,2	42,5
15	Tractor intern transport	179953,82	401679,44	1,50	9,7	--	--	9,7	37,2
14	Tractor intern transport	179945,27	401696,05	1,50	8,1	--	--	8,1	35,6
13	Tractor intern transport	179920,78	401710,31	1,50	3,7	--	--	3,7	31,1
12	Tractor intern transport	179923,29	401690,51	1,50	15,4	--	--	15,4	42,8
11	Tractor intern transport	179900,98	401685,98	1,50	14,5	--	--	14,5	41,8
10	Tractor intern transport	179878,17	401681,62	1,50	13,7	--	--	13,7	40,8
09	Tractor intern transport	179871,12	401663,84	1,50	11,6	--	--	11,6	38,5
08	Kadavercontainer legen	179911,08	401580,69	2,50	17,8	--	--	17,8	41,9
07	Hogedrukreiniger wasplaats	179931,70	401663,29	1,00	15,6	--	--	15,6	33,0
06	Laden mest	179946,02	401689,39	1,20	20,1	--	--	20,1	37,6
05	Laden/lossen koeien en kalveren	179878,56	401686,57	1,20	15,9	--	--	15,9	33,1
04	Laden/lossen diversen	179870,64	401676,46	1,20	22,6	--	--	22,6	39,7
03	Laden/lossen varkens	179938,79	401664,59	1,20	22,5	--	--	22,5	35,1
02	Lossen bulkwagen veevoer	179938,93	401662,39	1,20	22,0	--	--	22,0	37,6
01	Lossen bulkwagen veevoer	179887,64	401594,69	1,20	32,1	--	--	32,1	46,8
M08	Personenwagens/bestelwagens	179972,19	401596,52	1,20	4,0	4,0	--	9,0	40,6
M07	Personenwagens/bestelwagens	179928,67	401584,96	1,20	-0,5	-0,5	--	4,6	36,2
M06	Materieel grondverzet	179969,75	401596,08	1,20	15,1	13,8	--	18,8	52,3
M05	Vrachtwagens afvoer mest	179970,61	401596,08	1,20	9,1	--	--	9,1	50,5
M04	Vrachtwagens aan/afvoer rundvee	179973,60	401597,57	1,20	12,5	--	--	12,5	54,0
M03	Vrachtwagens aan/afvoer diversen	179971,25	401596,50	1,20	12,5	--	--	12,5	53,9
M02	Vrachtwagens aan/afvoer varkens	179972,90	401597,06	1,20	9,6	--	--	9,6	51,1
M01b	Vrachtwagens aanvoer voer	179971,93	401597,22	1,20	10,1	--	--	10,1	51,7

Alle getoonde dB-waarden zijn A-gewogen

Rapport: Resultatentabel
Model: RBS
LAeq bij Bron voor toetspunt: 08_B - Hoogstraat 9
Groep: (hoofdgroep)
Groepsreductie: Nee

Naam Bron	Omschrijving	X	Y	Hoogte	Dag	Avond	Nacht	Etmaal	Li
M01a	Vrachtwagens aanvoer voer	179892,69	401575,09	1,20	14,2	--	--	14,2	54,8
V04	Ventilator Ziehl Abegg FC091 na LW	179861,94	401662,83	5,10	24,3	24,3	--	29,3	26,2
V03	Ventilator Ziehl Abegg FC091 na LW	179859,14	401662,22	5,10	29,0	29,0	--	34,0	30,9
V01	Ventilator Ziehl Abegg FC091 na LW	179853,47	401660,93	5,10	28,4	28,4	--	33,4	30,3

Alle getoonde dB-waarden zijn A-gewogen

Rapport: Resultatentabel
Model: RBS
LAeq bij Bron voor toetspunt: 07_A - Hoogstraat 9
Groep: (hoofdgroep)
Groepsreductie: Nee

Naam Bron	Omschrijving	X	Y	Hoogte	Dag	Avond	Nacht	Etmaal	Li
07_A	Hoogstraat 9	179782,27	401519,38	1,50	36,4	35,7	31,1	41,1	59,3
V02	Ventilator Ziehl Abegg FC091 na LW	179856,28	401661,60	5,10	29,0	29,0	29,0	39,0	31,9
V19	Ventilator Fancom 1445 in luchtkoker	179874,28	401594,06	7,10	23,6	23,6	18,8	28,8	25,0
V18	Ventilator Fancom 1445 in luchtkoker	179873,25	401598,17	7,10	23,5	23,5	18,7	28,7	24,9
V21	Ventilator Fancom 1445 in luchtkoker	179895,80	401595,33	3,60	21,6	21,6	16,7	26,7	24,7
V09	Ventilator Stienen SGS-92-D4S voor LW	179884,31	401672,89	5,90	20,8	20,8	16,0	26,0	23,8
V20	Ventilator Fancom 1445 in luchtkoker	179893,90	401603,55	3,60	20,6	20,6	15,7	25,7	23,7
V06	Ventilator Stienen SGS-92-D4S voor LW	179881,80	401668,45	5,90	20,4	20,4	15,6	25,6	23,4
V05	Ventilator Stienen SGS-92-D4S voor LW	179880,54	401668,17	5,90	20,3	20,3	15,4	25,4	23,2
V08	Ventilator Stienen SGS-92-D4S voor LW	179884,76	401670,50	5,90	19,8	19,8	14,9	24,9	22,7
V16	Ventilator Stienen SGS-92-D4S voor LW	179946,00	401658,14	5,90	19,6	19,6	14,7	24,7	22,9
V07	Ventilator Stienen SGS-92-D4S voor LW	179883,07	401668,73	5,90	19,5	19,5	14,7	24,7	22,5
V15	Ventilator Stienen SGS-92-D4S voor LW	179944,31	401657,74	5,90	18,4	18,4	13,5	23,5	21,6
V14	Ventilator Stienen SGS-92-D4S voor LW	179942,23	401657,31	5,90	17,9	17,9	13,1	23,1	21,2
V13	Ventilator Stienen SGS-92-D4S voor LW	179940,50	401656,94	5,90	17,6	17,6	12,8	22,8	20,9
V11	Ventilator Ziehl Abegg ZN080 voor LW	179896,37	401629,21	5,90	10,7	10,7	5,8	15,8	13,3
V10	Ventilator Ziehl Abegg ZN080 voor LW	179895,62	401632,36	5,90	10,6	10,6	5,8	15,8	13,3
V23	Ventilator Fancom 1445 in luchtkoker	179917,17	401649,09	3,20	9,0	9,0	4,7	14,7	16,2
V22	Ventilator Fancom 1445 in luchtkoker	179915,87	401655,62	3,20	6,5	6,5	2,2	12,2	13,8
V27	Ventilator Fancom 1445 in luchtkoker	179921,09	401625,84	3,20	-19,7	-19,7	-24,5	-14,5	14,1
V28	Ventilator Fancom 1445 in luchtkoker	179922,31	401619,88	3,20	-19,9	-19,9	-24,7	-14,7	13,9
V24	Ventilator Fancom 1445 in luchtkoker	179916,84	401643,30	3,20	-21,6	-21,6	-26,4	-16,4	12,2
V25	Ventilator Fancom 1445 in luchtkoker	179918,31	401637,51	3,20	-21,7	-21,7	-26,5	-16,5	12,1
V26	Ventilator Fancom 1445 in luchtkoker	179919,29	401631,71	3,20	-21,8	-21,8	-26,6	-16,6	12,0
P09	Piekgeluid laden/lossen varkens	179934,46	401661,87	1,50	-58,5	--	--	-58,5	44,8
P08	Piekgeluid personenwagens / bestelwagens	179929,22	401585,02	1,50	-66,5	-66,5	--	-61,5	36,6
P07	Piekgeluid personenwagens / bestelwagens	179928,08	401593,93	1,50	-66,4	-66,4	--	-61,4	36,7
P06	Piekgeluid zware vrachtwagens	179977,37	401598,23	1,50	-59,8	--	--	-59,8	43,5
P05	Piekgeluid zware vrachtwagens	179870,54	401678,85	1,50	-58,8	--	--	-58,8	44,4
P04	Piekgeluid zware vrachtwagens	179949,60	401696,19	1,50	-65,2	--	--	-65,2	38,2
P03	Piekgeluid zware vrachtwagens	179956,96	401665,56	1,50	-62,0	--	--	-62,0	41,3
P02	Piekgeluid zware vrachtwagens	179967,37	401595,48	1,50	-59,6	--	--	-59,6	43,7
P01	Piekgeluid zware vrachtwagens	179893,09	401575,33	1,50	-57,0	--	--	-57,0	45,8
18	Tractor intern transport	179967,75	401615,86	1,50	3,4	--	--	3,4	31,5
17	Tractor intern transport	179961,37	401646,39	1,50	6,0	--	--	6,0	34,2
16	Tractor intern transport	179947,45	401664,51	1,50	11,2	--	--	11,2	39,3
15	Tractor intern transport	179953,82	401679,44	1,50	7,9	--	--	7,9	36,0
14	Tractor intern transport	179945,27	401696,05	1,50	6,8	--	--	6,8	34,9
13	Tractor intern transport	179920,78	401710,31	1,50	7,3	--	--	7,3	35,4
12	Tractor intern transport	179923,29	401690,51	1,50	13,0	--	--	13,0	41,2
11	Tractor intern transport	179900,98	401685,98	1,50	13,0	--	--	13,0	41,1
10	Tractor intern transport	179878,17	401681,62	1,50	13,6	--	--	13,6	41,6
09	Tractor intern transport	179871,12	401663,84	1,50	10,7	--	--	10,7	38,7
08	Kadavercontainer legen	179911,08	401580,69	2,50	6,6	--	--	6,6	31,8
07	Hogedrukreiniger wasplaats	179931,70	401663,29	1,00	13,2	--	--	13,2	31,4
06	Laden mest	179946,02	401689,39	1,20	11,2	--	--	11,2	29,4
05	Laden/lossen koeien en kalveren	179878,56	401686,57	1,20	14,2	--	--	14,2	32,3
04	Laden/lossen diversen	179870,64	401676,46	1,20	23,1	--	--	23,1	41,1
03	Laden/lossen varkens	179938,79	401664,59	1,20	18,2	--	--	18,2	31,6
02	Lossen bulkwagen veevoer	179938,93	401662,39	1,20	17,2	--	--	17,2	33,6
01	Lossen bulkwagen veevoer	179887,64	401594,69	1,20	21,1	--	--	21,1	37,1
M08	Personenwagens/bestelwagens	179972,19	401596,52	1,20	-0,5	-0,5	--	4,5	36,9
M07	Personenwagens/bestelwagens	179928,67	401584,96	1,20	-8,8	-8,8	--	-3,8	28,9
M06	Materieel grondverzet	179969,75	401596,08	1,20	9,8	8,6	--	13,6	47,9
M05	Vrachtwagens afvoer mest	179970,61	401596,08	1,20	2,4	--	--	2,4	44,6
M04	Vrachtwagens aan/afvoer rundvee	179973,60	401597,57	1,20	8,5	--	--	8,5	50,7
M03	Vrachtwagens aan/afvoer diversen	179971,25	401596,50	1,20	8,3	--	--	8,3	50,5
M02	Vrachtwagens aan/afvoer varkens	179972,90	401597,06	1,20	3,2	--	--	3,2	45,5
M01b	Vrachtwagens aanvoer voer	179971,93	401597,22	1,20	4,0	--	--	4,0	46,4

Alle getoonde dB-waarden zijn A-gewogen

Rapport: Resultatentabel
Model: RBS
LAeq bij Bron voor toetspunt: 07_A - Hoogstraat 9
Groep: (hoofdgroep)
Groepsreductie: Nee

Naam Bron	Omschrijving	X	Y	Hoogte	Dag	Avond	Nacht	Etmaal	Li
M01a	Vrachtwagens aanvoer voer	179892,69	401575,09	1,20	10,5	--	--	10,5	52,5
V04	Ventilator Ziehl Abegg FC091 na LW	179861,94	401662,83	5,10	22,3	22,3	--	27,3	25,3
V03	Ventilator Ziehl Abegg FC091 na LW	179859,14	401662,22	5,10	27,3	27,3	--	32,3	30,2
V01	Ventilator Ziehl Abegg FC091 na LW	179853,47	401660,93	5,10	28,2	28,2	--	33,2	31,1

Alle getoonde dB-waarden zijn A-gewogen

Rapport: Resultatentabel
Model: RBS
LAmax totaalresultaten voor toetspunten
Groep: (hoofdgroep)

Naam Toetspunt	Omschrijving	X	Y	Hoogte	Dag	Avond	Nacht
01_A	Lekerseweg 1a-1b	179806,73	401577,67	1,50	50,9	40,8	29,2
02_A	Lekerseweg 1a-1b	179812,09	401581,91	1,50	53,1	40,0	28,9
03_A	Lekerseweg 2	179940,40	401571,35	1,50	66,7	65,0	34,1
04_A	Lekerseweg 2	179945,31	401572,72	1,50	68,4	63,0	31,2
05_A	Lekerseweg 2	179949,05	401569,42	1,50	68,0	60,2	27,9
05_B	Lekerseweg 2	179949,05	401569,42	5,00	68,6	61,6	29,9
06_A	Lekerseweg 3a	180212,14	401728,40	1,50	49,5	37,2	17,2
06_B	Lekerseweg 3a	180212,14	401728,40	5,00	51,1	38,7	20,1
07_A	Hoogstraat 9	179782,27	401519,38	1,50	43,3	33,9	29,0
07_B	Hoogstraat 9	179782,27	401519,38	5,00	52,7	42,6	29,1
08_A	Hoogstraat 9	179776,14	401522,45	1,50	43,3	34,4	26,1
08_B	Hoogstraat 9	179776,14	401522,45	5,00	52,7	42,4	29,0
09_A	Hoogstraat 4	179749,28	401565,65	1,50	48,1	37,5	26,8
09_B	Hoogstraat 4	179749,28	401565,65	5,00	49,6	38,8	29,9
10_A	Hoogstraat 7	179802,94	401769,82	1,50	51,3	37,9	26,8
10_B	Hoogstraat 7	179802,94	401769,82	5,00	55,0	42,6	31,4
11_A	Hoogstraat 7	179794,23	401764,63	1,50	43,7	28,3	26,1
11_B	Hoogstraat 7	179794,23	401764,63	5,00	53,2	41,8	31,4

Alle getoonde dB-waarden zijn A-gewogen

Rapport: Resultatentabel
Model: RBS
LAmax bij Bron voor toetspunt: 04_A - Lekerseweg 2
Groep: (hoofdgroep)

Naam Bron	Omschrijving	X	Y	Hoogte	Dag	Avond	Nacht
04_A	Lekerseweg 2	179945,31	401572,72	1,50	68,4	63,0	31,2
P02	Piekgeluid zware vrachtwagens	179967,37	401595,48	1,50	68,4	--	--
P06	Piekgeluid zware vrachtwagens	179977,37	401598,23	1,50	65,3	--	--
P08	Piekgeluid personenwagens / bestelwagens	179929,22	401585,02	1,50	63,0	63,0	--
P07	Piekgeluid personenwagens / bestelwagens	179928,08	401593,93	1,50	62,6	62,6	--
P01	Piekgeluid zware vrachtwagens	179893,09	401575,33	1,50	60,9	--	--
M06	Materieel grondverzet	179969,75	401596,08	1,20	60,6	60,6	--
M05	Vrachtwagens afvoer mest	179970,61	401596,08	1,20	60,4	--	--
M03	Vrachtwagens aan/afvoer diversen	179971,25	401596,50	1,20	60,2	--	--
M01b	Vrachtwagens aanvoer voer	179971,93	401597,22	1,20	59,9	--	--
M02	Vrachtwagens aan/afvoer varkens	179972,90	401597,06	1,20	59,7	--	--
M04	Vrachtwagens aan/afvoer rundvee	179973,60	401597,57	1,20	59,5	--	--
M01a	Vrachtwagens aanvoer voer	179892,69	401575,09	1,20	55,1	--	--
08	Kadavercontainer legen	179911,08	401580,69	2,50	54,6	--	--
M07	Personenwagens/bestelwagens	179928,67	401584,96	1,20	53,5	53,5	--
P09	Piekgeluid laden/lossen varkens	179934,46	401661,87	1,50	49,5	--	--
M08	Personenwagens/bestelwagens	179972,19	401596,52	1,20	48,2	48,2	--
01	Lossen bulkwagen veevoer	179887,64	401594,69	1,20	46,9	--	--
18	Tractor intern transport	179967,75	401615,86	1,50	46,5	--	--
P05	Piekgeluid zware vrachtwagens	179870,54	401678,85	1,50	44,1	--	--
P04	Piekgeluid zware vrachtwagens	179949,60	401696,19	1,50	43,3	--	--
P03	Piekgeluid zware vrachtwagens	179956,96	401665,56	1,50	42,3	--	--
17	Tractor intern transport	179961,37	401646,39	1,50	41,7	--	--
10	Tractor intern transport	179878,17	401681,62	1,50	41,6	--	--
04	Laden/lossen diversen	179870,64	401676,46	1,20	40,1	--	--
16	Tractor intern transport	179947,45	401664,51	1,50	39,2	--	--
15	Tractor intern transport	179953,82	401679,44	1,50	38,9	--	--
11	Tractor intern transport	179900,98	401685,98	1,50	38,4	--	--
09	Tractor intern transport	179871,12	401663,84	1,50	38,2	--	--
02	Lossen bulkwagen veevoer	179938,93	401662,39	1,20	37,0	--	--
14	Tractor intern transport	179945,27	401696,05	1,50	36,0	--	--
05	Laden/lossen koeien en kalveren	179878,56	401686,57	1,20	33,9	--	--
12	Tractor intern transport	179923,29	401690,51	1,50	33,6	--	--
03	Laden/lossen varkens	179938,79	401664,59	1,20	33,3	--	--
07	Hogedrukreiniger wasplaats	179931,70	401663,29	1,00	33,1	--	--
13	Tractor intern transport	179920,78	401710,31	1,50	32,9	--	--
06	Laden mest	179946,02	401689,39	1,20	31,3	--	--
V28	Ventilator Fancom 1445 in luchtkoker	179922,31	401619,88	3,20	31,2	31,2	31,2
V27	Ventilator Fancom 1445 in luchtkoker	179921,09	401625,84	3,20	29,3	29,3	29,3
V19	Ventilator Fancom 1445 in luchtkoker	179874,28	401594,06	7,10	28,1	28,1	28,1
V18	Ventilator Fancom 1445 in luchtkoker	179873,25	401598,17	7,10	27,8	27,8	27,8
V13	Ventilator Stienen SGS-92-D4S voor LW	179940,50	401656,94	5,90	27,4	27,4	27,4
V06	Ventilator Stienen SGS-92-D4S voor LW	179881,80	401668,45	5,90	27,3	27,3	27,3
V26	Ventilator Fancom 1445 in luchtkoker	179919,29	401631,71	3,20	27,2	27,2	27,2
V05	Ventilator Stienen SGS-92-D4S voor LW	179880,54	401668,17	5,90	26,9	26,9	26,9
V04	Ventilator Ziehl Abegg FC091 na LW	179861,94	401662,83	5,10	26,5	26,5	--
V21	Ventilator Fancom 1445 in luchtkoker	179895,80	401595,33	3,60	26,1	26,1	26,1
V01	Ventilator Ziehl Abegg FC091 na LW	179853,47	401660,93	5,10	26,1	26,1	--
V14	Ventilator Stienen SGS-92-D4S voor LW	179942,23	401657,31	5,90	26,0	26,0	26,0
V07	Ventilator Stienen SGS-92-D4S voor LW	179883,07	401668,73	5,90	25,8	25,8	25,8
V08	Ventilator Stienen SGS-92-D4S voor LW	179884,76	401670,50	5,90	25,4	25,4	25,4
V25	Ventilator Fancom 1445 in luchtkoker	179918,31	401637,51	3,20	25,4	25,4	25,4
V09	Ventilator Stienen SGS-92-D4S voor LW	179884,31	401672,89	5,90	25,2	25,2	25,2
V11	Ventilator Ziehl Abegg ZN080 voor LW	179896,37	401629,21	5,90	24,6	24,6	24,6
V24	Ventilator Fancom 1445 in luchtkoker	179916,84	401643,30	3,20	24,0	24,0	24,0
V20	Ventilator Fancom 1445 in luchtkoker	179893,90	401603,55	3,60	24,0	24,0	24,0
V10	Ventilator Ziehl Abegg ZN080 voor LW	179895,62	401632,36	5,90	23,6	23,6	23,6
V23	Ventilator Fancom 1445 in luchtkoker	179917,17	401649,09	3,20	23,0	23,0	23,0
V03	Ventilator Ziehl Abegg FC091 na LW	179859,14	401662,22	5,10	22,7	22,7	--
V15	Ventilator Stienen SGS-92-D4S voor LW	179944,31	401657,74	5,90	22,7	22,7	22,7

Alle getoonde dB-waarden zijn A-gewogen

Rapport: Resultatentabel
Model: RBS
LAmax bij Bron voor toetspunt: 04_A - Lekerseweg 2
Groep: (hoofdgroep)

Naam Bron	Omschrijving	X	Y	Hoogte	Dag	Avond	Nacht
V16	Ventilator Stienen SGS-92-D4S voor LW	179946,00	401658,14	5,90	22,3	22,3	22,3
V22	Ventilator Fancom 1445 in luchtkoker	179915,87	401655,62	3,20	22,0	22,0	22,0
V02	Ventilator Ziehl Abegg FC091 na LW	179856,28	401661,60	5,10	20,5	20,5	20,5
LAmax	(hoofdgroep)	0,00	0,00	0,00	68,4	63,0	31,2

Alle getoonde dB-waarden zijn A-gewogen

Rapport: Resultatentabel
Model: RBS
LAmax bij Bron voor toetspunt: 05_B - Lekerseweg 2
Groep: (hoofdgroep)

Naam Bron	Omschrijving	X	Y	Hoogte	Dag	Avond	Nacht
05_B	Lekerseweg 2	179949,05	401569,42	5,00	68,6	61,6	29,9
M06	Materieel grondverzet	179969,75	401596,08	1,20	61,6	61,6	--
P07	Piekgeluid personenwagens / bestelwagens	179928,08	401593,93	1,50	50,0	50,0	--
M08	Personenwagens/bestelwagens	179972,19	401596,52	1,20	49,4	49,4	--
P08	Piekgeluid personenwagens / bestelwagens	179929,22	401585,02	1,50	47,2	47,2	--
M07	Personenwagens/bestelwagens	179928,67	401584,96	1,20	38,9	38,9	--
V13	Ventilator Stienen SGS-92-D4S voor LW	179940,50	401656,94	5,90	29,9	29,9	29,9
V27	Ventilator Fancom 1445 in luchtkoker	179921,09	401625,84	3,20	27,8	27,8	27,8
V28	Ventilator Fancom 1445 in luchtkoker	179922,31	401619,88	3,20	27,7	27,7	27,7
V26	Ventilator Fancom 1445 in luchtkoker	179919,29	401631,71	3,20	27,5	27,5	27,5
V25	Ventilator Fancom 1445 in luchtkoker	179918,31	401637,51	3,20	27,4	27,4	27,4
V23	Ventilator Fancom 1445 in luchtkoker	179917,17	401649,09	3,20	27,3	27,3	27,3
V24	Ventilator Fancom 1445 in luchtkoker	179916,84	401643,30	3,20	27,1	27,1	27,1
V22	Ventilator Fancom 1445 in luchtkoker	179915,87	401655,62	3,20	26,7	26,7	26,7
V14	Ventilator Stienen SGS-92-D4S voor LW	179942,23	401657,31	5,90	25,8	25,8	25,8
V04	Ventilator Ziehl Abegg FC091 na LW	179861,94	401662,83	5,10	24,8	24,8	--
V16	Ventilator Stienen SGS-92-D4S voor LW	179946,00	401658,14	5,90	22,7	22,7	22,7
V15	Ventilator Stienen SGS-92-D4S voor LW	179944,31	401657,74	5,90	22,1	22,1	22,1
V08	Ventilator Stienen SGS-92-D4S voor LW	179884,76	401670,50	5,90	20,5	20,5	20,5
V09	Ventilator Stienen SGS-92-D4S voor LW	179884,31	401672,89	5,90	20,4	20,4	20,4
V07	Ventilator Stienen SGS-92-D4S voor LW	179883,07	401668,73	5,90	20,2	20,2	20,2
V06	Ventilator Stienen SGS-92-D4S voor LW	179881,80	401668,45	5,90	20,0	20,0	20,0
V05	Ventilator Stienen SGS-92-D4S voor LW	179880,54	401668,17	5,90	19,8	19,8	19,8
V03	Ventilator Ziehl Abegg FC091 na LW	179859,14	401662,22	5,10	18,6	18,6	--
V19	Ventilator Fancom 1445 in luchtkoker	179874,28	401594,06	7,10	18,0	18,0	18,0
V18	Ventilator Fancom 1445 in luchtkoker	179873,25	401598,17	7,10	17,8	17,8	17,8
V01	Ventilator Ziehl Abegg FC091 na LW	179853,47	401660,93	5,10	16,8	16,8	--
V21	Ventilator Fancom 1445 in luchtkoker	179895,80	401595,33	3,60	16,4	16,4	16,4
V20	Ventilator Fancom 1445 in luchtkoker	179893,90	401603,55	3,60	15,5	15,5	15,5
V02	Ventilator Ziehl Abegg FC091 na LW	179856,28	401661,60	5,10	14,8	14,8	14,8
V11	Ventilator Ziehl Abegg ZN080 voor LW	179896,37	401629,21	5,90	14,3	14,3	14,3
V10	Ventilator Ziehl Abegg ZN080 voor LW	179895,62	401632,36	5,90	14,2	14,2	14,2
P09	Piekgeluid laden/lossen varkens	179934,46	401661,87	1,50	58,0	--	--
P06	Piekgeluid zware vrachtwagens	179977,37	401598,23	1,50	64,9	--	--
P05	Piekgeluid zware vrachtwagens	179870,54	401678,85	1,50	39,8	--	--
P04	Piekgeluid zware vrachtwagens	179949,60	401696,19	1,50	44,9	--	--
P03	Piekgeluid zware vrachtwagens	179956,96	401665,56	1,50	47,4	--	--
P02	Piekgeluid zware vrachtwagens	179967,37	401595,48	1,50	68,6	--	--
P01	Piekgeluid zware vrachtwagens	179893,09	401575,33	1,50	47,6	--	--
18	Tractor intern transport	179967,75	401615,86	1,50	50,5	--	--
17	Tractor intern transport	179961,37	401646,39	1,50	46,4	--	--
16	Tractor intern transport	179947,45	401664,51	1,50	42,7	--	--
15	Tractor intern transport	179953,82	401679,44	1,50	42,3	--	--
14	Tractor intern transport	179945,27	401696,05	1,50	38,3	--	--
13	Tractor intern transport	179920,78	401710,31	1,50	39,3	--	--
12	Tractor intern transport	179923,29	401690,51	1,50	37,9	--	--
11	Tractor intern transport	179900,98	401685,98	1,50	40,0	--	--
10	Tractor intern transport	179878,17	401681,62	1,50	34,5	--	--
09	Tractor intern transport	179871,12	401663,84	1,50	37,3	--	--
08	Kadavercontainer legen	179911,08	401580,69	2,50	37,6	--	--
07	Hogedrukreiniger wasplaats	179931,70	401663,29	1,00	39,5	--	--
[redacted]	Laden mest	179946,02	401689,39	1,20	33,8	--	--
05	Laden/lossen koeien en kalveren	179878,56	401686,57	1,20	28,1	--	--
04	Laden/lossen diversen	179870,64	401676,46	1,20	40,3	--	--
03	Laden/lossen varkens	179938,79	401664,59	1,20	39,9	--	--
02	Lossen bulkwagen veevoer	179938,93	401662,39	1,20	44,1	--	--
01	Lossen bulkwagen veevoer	179887,64	401594,69	1,20	37,8	--	--
M05	Vrachtwagens afvoer mest	179970,61	401596,08	1,20	61,5	--	--
M04	Vrachtwagens aan/afvoer rundvee	179973,60	401597,57	1,20	61,0	--	--
M03	Vrachtwagens aan/afvoer diversen	179971,25	401596,50	1,20	61,4	--	--

Alle getoonde dB-waarden zijn A-gewogen

Rapport: Resultatentabel
Model: RBS
LAmax bij Bron voor toetspunt: 05_B - Lekerseweg 2
Groep: (hoofdgroep)

Naam Bron	Omschrijving	X	Y	Hoogte	Dag	Avond	Nacht
M02	Vrachtwagens aan/afvoer varkens	179972,90	401597,06	1,20	61,1	--	--
M01b	Vrachtwagens aanvoer voer	179971,93	401597,22	1,20	61,2	--	--
M01a	Vrachtwagens aanvoer voer	179892,69	401575,09	1,20	43,1	--	--
LAmax	(hoofdgroep)	0,00	0,00	0,00	68,6	61,6	29,9

Alle getoonde dB-waarden zijn A-gewogen

Rapport: Resultatentabel
Model: RBS
LAmax bij Bron voor toetspunt: 10_B - Hoogstraat 7
Groep: (hoofdgroep)

Naam Bron	Omschrijving	X	Y	Hoogte	Dag	Avond	Nacht
10_B	Hoogstraat 7	179802,94	401769,82	5,00	55,0	42,6	31,4
P05	Piekgeluid zware vrachtwagens	179870,54	401678,85	1,50	55,0	--	--
09	Tractor intern transport	179871,12	401663,84	1,50	50,2	--	--
P04	Piekgeluid zware vrachtwagens	179949,60	401696,19	1,50	48,8	--	--
M03	Vrachtwagens aan/afvoer diversen	179971,25	401596,50	1,20	48,2	--	--
P09	Piekgeluid laden/lossen varkens	179934,46	401661,87	1,50	46,0	--	--
04	Laden/lossen diversen	179870,64	401676,46	1,20	45,4	--	--
14	Tractor intern transport	179945,27	401696,05	1,50	45,2	--	--
M04	Vrachtwagens aan/afvoer rundvee	179973,60	401597,57	1,20	45,0	--	--
M06	Materieel grondverzet	179969,75	401596,08	1,20	42,6	42,6	--
M05	Vrachtwagens afvoer mest	179970,61	401596,08	1,20	40,3	--	--
10	Tractor intern transport	179878,17	401681,62	1,50	40,1	--	--
P01	Piekgeluid zware vrachtwagens	179893,09	401575,33	1,50	39,8	--	--
13	Tractor intern transport	179920,78	401710,31	1,50	37,3	--	--
P03	Piekgeluid zware vrachtwagens	179956,96	401665,56	1,50	36,6	--	--
16	Tractor intern transport	179947,45	401664,51	1,50	36,3	--	--
P07	Piekgeluid personenwagens / bestelwagens	179928,08	401593,93	1,50	36,1	36,1	--
P08	Piekgeluid personenwagens / bestelwagens	179929,22	401585,02	1,50	35,9	35,9	--
12	Tractor intern transport	179923,29	401690,51	1,50	35,7	--	--
P06	Piekgeluid zware vrachtwagens	179977,37	401598,23	1,50	35,6	--	--
M01b	Vrachtwagens aanvoer voer	179971,93	401597,22	1,20	35,3	--	--
11	Tractor intern transport	179900,98	401685,98	1,50	35,3	--	--
15	Tractor intern transport	179953,82	401679,44	1,50	35,2	--	--
M01a	Vrachtwagens aanvoer voer	179892,69	401575,09	1,20	35,0	--	--
06	Laden mest	179946,02	401689,39	1,20	34,9	--	--
M02	Vrachtwagens aan/afvoer varkens	179972,90	401597,06	1,20	34,3	--	--
V03	Ventilator Ziehl Abegg FC091 na LW	179859,14	401662,22	5,10	33,9	33,9	--
V04	Ventilator Ziehl Abegg FC091 na LW	179861,94	401662,83	5,10	33,9	33,9	--
08	Kadavercontainer legen	179911,08	401580,69	2,50	33,6	--	--
02	Lossen bulkwagen veevoer	179938,93	401662,39	1,20	33,3	--	--
18	Tractor intern transport	179967,75	401615,86	1,50	32,8	--	--
01	Lossen bulkwagen veevoer	179887,64	401594,69	1,20	32,1	--	--
P02	Piekgeluid zware vrachtwagens	179967,37	401595,48	1,50	32,0	--	--
V01	Ventilator Ziehl Abegg FC091 na LW	179853,47	401660,93	5,10	31,5	31,5	--
V02	Ventilator Ziehl Abegg FC091 na LW	179856,28	401661,60	5,10	31,4	31,4	31,4
M08	Personenwagens/bestelwagens	179972,19	401596,52	1,20	30,8	30,8	--
17	Tractor intern transport	179961,37	401646,39	1,50	29,3	--	--
07	Hogedrukreiniger wasplaats	179931,70	401663,29	1,00	29,2	--	--
03	Laden/lossen varkens	179938,79	401664,59	1,20	28,4	--	--
05	Laden/lossen koeien en kalveren	179878,56	401686,57	1,20	28,0	--	--
M07	Personenwagens/bestelwagens	179928,67	401584,96	1,20	26,1	26,1	--
V06	Ventilator Stienen SGS-92-D4S voor LW	179881,80	401668,45	5,90	25,6	25,6	25,6
V07	Ventilator Stienen SGS-92-D4S voor LW	179883,07	401668,73	5,90	25,6	25,6	25,6
V08	Ventilator Stienen SGS-92-D4S voor LW	179884,76	401670,50	5,90	25,4	25,4	25,4
V05	Ventilator Stienen SGS-92-D4S voor LW	179880,54	401668,17	5,90	24,9	24,9	24,9
V09	Ventilator Stienen SGS-92-D4S voor LW	179884,31	401672,89	5,90	24,7	24,7	24,7
V16	Ventilator Stienen SGS-92-D4S voor LW	179946,00	401658,14	5,90	23,7	23,7	23,7
V15	Ventilator Stienen SGS-92-D4S voor LW	179944,31	401657,74	5,90	23,4	23,4	23,4
V20	Ventilator Fancom 1445 in luchtkoker	179893,90	401603,55	3,60	20,7	20,7	20,7
V18	Ventilator Fancom 1445 in luchtkoker	179873,25	401598,17	7,10	20,4	20,4	20,4
V13	Ventilator Stienen SGS-92-D4S voor LW	179940,50	401656,94	5,90	20,3	20,3	20,3
V21	Ventilator Fancom 1445 in luchtkoker	179895,80	401595,33	3,60	20,2	20,2	20,2
V14	Ventilator Stienen SGS-92-D4S voor LW	179942,23	401657,31	5,90	20,2	20,2	20,2
V19	Ventilator Fancom 1445 in luchtkoker	179874,28	401594,06	7,10	20,2	20,2	20,2
V28	Ventilator Fancom 1445 in luchtkoker	179922,31	401619,88	3,20	17,8	17,8	17,8
V27	Ventilator Fancom 1445 in luchtkoker	179921,09	401625,84	3,20	17,1	17,1	17,1
V26	Ventilator Fancom 1445 in luchtkoker	179919,29	401631,71	3,20	16,1	16,1	16,1
V22	Ventilator Fancom 1445 in luchtkoker	179915,87	401655,62	3,20	12,8	12,8	12,8
V11	Ventilator Ziehl Abegg ZN080 voor LW	179896,37	401629,21	5,90	12,5	12,5	12,5
V23	Ventilator Fancom 1445 in luchtkoker	179917,17	401649,09	3,20	12,2	12,2	12,2

Alle getoonde dB-waarden zijn A-gewogen

Rapport: Resultatentabel
Model: RBS
LAmax bij Bron voor toetspunt: 10_B - Hoogstraat 7
Groep: (hoofdgroep)

Naam Bron	Omschrijving	X	Y	Hoogte	Dag	Avond	Nacht
V10	Ventilator Ziehl Abegg ZN080 voor LW	179895,62	401632,36	5,90	12,1	12,1	12,1
V25	Ventilator Fancom 1445 in luchtkoker	179918,31	401637,51	3,20	11,4	11,4	11,4
V24	Ventilator Fancom 1445 in luchtkoker	179916,84	401643,30	3,20	11,1	11,1	11,1
LAmax	(hoofdgroep)	0,00	0,00	0,00	55,0	42,6	31,4

Alle getoonde dB-waarden zijn A-gewogen

Rapport: Resultatentabel
Model: RBS
LAmax bij Bron voor toetspunt: 02_A - Lekerseweg 1a-1b
Groep: (hoofdgroep)

Naam Bron	Omschrijving	X	Y	Hoogte	Dag	Avond	Nacht
02_A	Lekerseweg 1a-1b	179812,09	401581,91	1,50	53,1	40,0	28,9
P01	Piekgeluid zware vrachtwagens	179893,09	401575,33	1,50	53,1	--	--
M01a	Vrachtwagens aanvoer voer	179892,69	401575,09	1,20	46,0	--	--
P02	Piekgeluid zware vrachtwagens	179967,37	401595,48	1,50	44,6	--	--
P06	Piekgeluid zware vrachtwagens	179977,37	401598,23	1,50	44,2	--	--
08	Kadavercontainer legen	179911,08	401580,69	2,50	40,6	--	--
P08	Piekgeluid personenwagens / bestelwagens	179929,22	401585,02	1,50	40,0	40,0	--
04	Laden/lossen diversen	179870,64	401676,46	1,20	39,5	--	--
M06	Materieel grondverzet	179969,75	401596,08	1,20	37,7	37,7	--
P09	Piekgeluid laden/lossen varkens	179934,46	401661,87	1,50	37,0	--	--
M03	Vrachtwagens aan/afvoer diversen	179971,25	401596,50	1,20	36,1	--	--
M02	Vrachtwagens aan/afvoer varkens	179972,90	401597,06	1,20	36,1	--	--
M04	Vrachtwagens aan/afvoer rundvee	179973,60	401597,57	1,20	36,1	--	--
M01b	Vrachtwagens aanvoer voer	179971,93	401597,22	1,20	36,1	--	--
M05	Vrachtwagens afvoer mest	179970,61	401596,08	1,20	35,7	--	--
01	Lossen bulkwagen veevoer	179887,64	401594,69	1,20	35,5	--	--
P03	Piekgeluid zware vrachtwagens	179956,96	401665,56	1,50	34,0	--	--
P05	Piekgeluid zware vrachtwagens	179870,54	401678,85	1,50	33,1	--	--
11	Tractor intern transport	179900,98	401685,98	1,50	32,9	--	--
16	Tractor intern transport	179947,45	401664,51	1,50	32,8	--	--
18	Tractor intern transport	179967,75	401615,86	1,50	32,5	--	--
09	Tractor intern transport	179871,12	401663,84	1,50	32,4	--	--
M07	Personenwagens/bestelwagens	179928,67	401584,96	1,20	31,4	31,4	--
12	Tractor intern transport	179923,29	401690,51	1,50	31,3	--	--
P07	Piekgeluid personenwagens / bestelwagens	179928,08	401593,93	1,50	30,4	30,4	--
10	Tractor intern transport	179878,17	401681,62	1,50	30,1	--	--
15	Tractor intern transport	179953,82	401679,44	1,50	29,6	--	--
17	Tractor intern transport	179961,37	401646,39	1,50	28,9	--	--
V18	Ventilator Fancom 1445 in luchtkoker	179873,25	401598,17	7,10	28,9	28,9	28,9
V19	Ventilator Fancom 1445 in luchtkoker	179874,28	401594,06	7,10	28,9	28,9	28,9
13	Tractor intern transport	179920,78	401710,31	1,50	28,8	--	--
P04	Piekgeluid zware vrachtwagens	179949,60	401696,19	1,50	28,5	--	--
05	Laden/lossen koeien en kalveren	179878,56	401686,57	1,20	25,4	--	--
06	Laden mest	179946,02	401689,39	1,20	25,3	--	--
14	Tractor intern transport	179945,27	401696,05	1,50	25,2	--	--
02	Lossen bulkwagen veevoer	179938,93	401662,39	1,20	24,5	--	--
M08	Personenwagens/bestelwagens	179972,19	401596,52	1,20	24,2	24,2	--
V01	Ventilator Ziehl Abegg FC091 na LW	179853,47	401660,93	5,10	23,6	23,6	--
V02	Ventilator Ziehl Abegg FC091 na LW	179856,28	401661,60	5,10	23,3	23,3	23,3
V03	Ventilator Ziehl Abegg FC091 na LW	179859,14	401662,22	5,10	23,0	23,0	--
07	Hogedrukreiniger wasplaats	179931,70	401663,29	1,00	22,1	--	--
03	Laden/lossen varkens	179938,79	401664,59	1,20	22,1	--	--
V21	Ventilator Fancom 1445 in luchtkoker	179895,80	401595,33	3,60	18,3	18,3	18,3
V04	Ventilator Ziehl Abegg FC091 na LW	179861,94	401662,83	5,10	16,1	16,1	--
V20	Ventilator Fancom 1445 in luchtkoker	179893,90	401603,55	3,60	15,9	15,9	15,9
V22	Ventilator Fancom 1445 in luchtkoker	179915,87	401655,62	3,20	8,9	8,9	8,9
V23	Ventilator Fancom 1445 in luchtkoker	179917,17	401649,09	3,20	8,8	8,8	8,8
V05	Ventilator Stienen SGS-92-D4S voor LW	179880,54	401668,17	5,90	7,2	7,2	7,2
V06	Ventilator Stienen SGS-92-D4S voor LW	179881,80	401668,45	5,90	7,1	7,1	7,1
V07	Ventilator Stienen SGS-92-D4S voor LW	179883,07	401668,73	5,90	7,0	7,0	7,0
V08	Ventilator Stienen SGS-92-D4S voor LW	179884,76	401670,50	5,90	6,8	6,8	6,8
V28	Ventilator Fancom 1445 in luchtkoker	179922,31	401619,88	3,20	6,8	6,8	6,8
V09	Ventilator Stienen SGS-92-D4S voor LW	179884,31	401672,89	5,90	6,7	6,7	6,7
V27	Ventilator Fancom 1445 in luchtkoker	179921,09	401625,84	3,20	6,1	6,1	6,1
V26	Ventilator Fancom 1445 in luchtkoker	179919,29	401631,71	3,20	5,3	5,3	5,3
V24	Ventilator Fancom 1445 in luchtkoker	179916,84	401643,30	3,20	5,3	5,3	5,3
V25	Ventilator Fancom 1445 in luchtkoker	179918,31	401637,51	3,20	5,2	5,2	5,2
V13	Ventilator Stienen SGS-92-D4S voor LW	179940,50	401656,94	5,90	4,0	4,0	4,0
V14	Ventilator Stienen SGS-92-D4S voor LW	179942,23	401657,31	5,90	3,9	3,9	3,9
V15	Ventilator Stienen SGS-92-D4S voor LW	179944,31	401657,74	5,90	3,7	3,7	3,7

Alle getoonde dB-waarden zijn A-gewogen

Rapport: Resultatentabel
Model: RBS
LAmax bij Bron voor toetspunt: 02_A - Lekerseweg 1a-1b
Groep: (hoofdgroep)

Naam Bron	Omschrijving	X	Y	Hoogte	Dag	Avond	Nacht
V16	Ventilator Stienen SGS-92-D4S voor LW	179946,00	401658,14	5,90	3,6	3,6	3,6
V11	Ventilator Ziehl Abegg ZN080 voor LW	179896,37	401629,21	5,90	-0,2	-0,2	-0,2
V10	Ventilator Ziehl Abegg ZN080 voor LW	179895,62	401632,36	5,90	-0,4	-0,4	-0,4
LAmax	(hoofdgroep)	0,00	0,00	0,00	53,1	40,0	28,9

Alle getoonde dB-waarden zijn A-gewogen

Bijlage IV Indirecte hinder

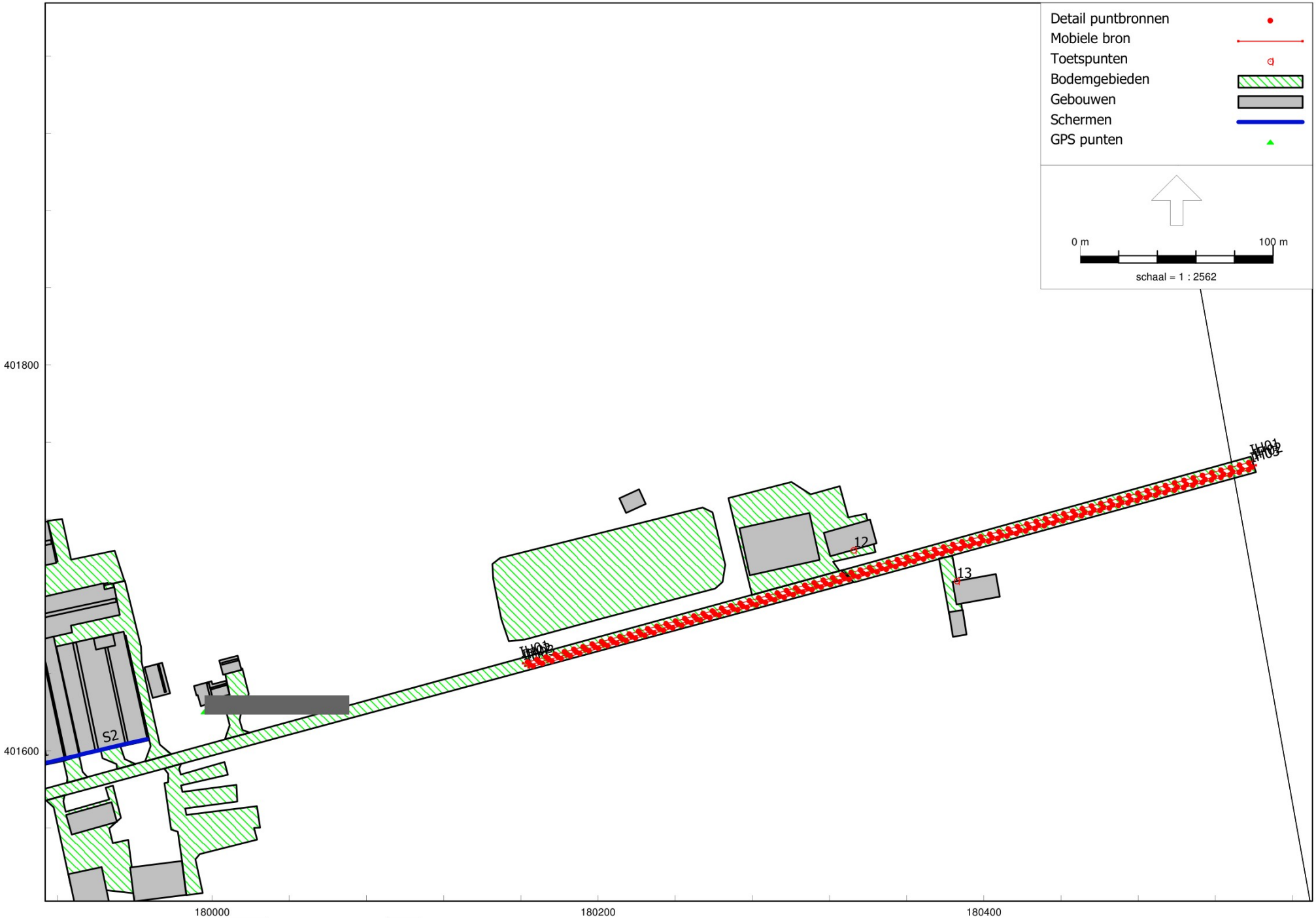

HMRI, industrie, [versie 1 - Indirecte hinder] , V2023.3 Licentiehouder: Technisch Adviseurs bv

Model: Indirecte hinder
versie 1 - Gebied
Groep: (hoofdgroep)
Lijst van Mobiele bron, voor rekenmethode Industrielawaai - HMRI, industrie

Naam	Omschr.	X-1	Y-1	X-n	Y-n	H-1
IH01	Vrachtwagens totaal + kadaverwagen	180161,16	401645,25	180539,72	401749,99	1,50
IH02	Personenwagens / bestelwagens	180162,42	401643,99	180540,98	401747,88	1,00
IH03	Materieel grondverzet	180164,11	401643,15	180539,72	401746,20	1,50

Model: Indirecte hinder
versie 1 - Gebied
Groep: (hoofdgroep)
Lijst van Mobiele bron, voor rekenmethode Industrielawaai - HMRI, industrie

Naam	H-n	M-1	M-n	ISO M.	Hdef.	Vormpunten	Lengte	Aantal(D)	Aantal(A)
IH01	1,50	0,00	0,00	0,00	Relatief	2	392,78	14	--
IH02	1,00	0,00	0,00	0,00	Relatief	2	392,56	24	8
IH03	1,50	0,00	0,00	0,00	Relatief	2	389,49	16	2

Model: Indirecte hinder
versie 1 - Gebied
Groep: (hoofdgroep)
Lijst van Mobiele bron, voor rekenmethode Industrielawaai - HMRI, industrie

Naam	Aantal(N)	Aant.puntbr	Lwr 31	Lwr 63	Lwr 125	Lwr 250	Lwr 500	Lwr 1k	Lwr 2k	Lwr 4k	Lwr 8k
IH01	--	79	70,67	80,89	89,90	95,63	100,81	101,78	96,03	96,00	84,60
IH02	--	79	59,00	72,00	79,00	82,00	87,00	88,00	88,00	86,00	79,00
IH03	--	78	64,90	86,30	89,00	87,10	94,70	99,20	99,30	93,00	83,30

Model: Indirecte hinder
versie 1 - Gebied
Groep: (hoofdgroep)
Lijst van Mobiele bron, voor rekenmethode Industrielawaai - HMRI, industrie

Naam	Lwr Totaal	Gem.snelheid	Max.afst.
IH01	106,04	50	5,00
IH02	93,97	50	5,00
IH03	103,75	30	5,00

Model: Indirecte hinder
versie 1 - Gebied
Groep: (hoofdgroep)
Lijst van Toetspunten, voor rekenmethode Industrielawaai - HMRI, industrie

Naam	Omschr.	Vorm	X	Y	Maaiveld	Hdef.	Hoogte A	Hoogte B	Hoogte C	Hoogte D
12	Lekerseweg 3	Punt	180332,41	401704,07	0,00	Relatief	1,50	5,00	--	--
13	Lekerseweg 4	Punt	180385,97	401688,10	0,00	Relatief	1,50	5,00	--	--

Model: Indirecte hinder
versie 1 - Gebied
Groep: (hoofdgroep)
Lijst van Toetspunten, voor rekenmethode Industrielawaai - HMRI, industrie

Naam	Hoogte E	Hoogte F	Gevel
12	--	--	Ja
13	--	--	Ja

Rapport: Resultatentabel
Model: Indirecte hinder
LAeq totaalresultaten voor toetspunten
Groep: (hoofdgroep)
Groepsreductie: Nee

Naam Toetspunt	Omschrijving	X	Y	Hoogte	Dag	Avond	Nacht	Etmaal	Li
12_A	Lekerseweg 3	180332,41	401704,07	1,50	46,7	40,0	--	46,7	85,2
12_B	Lekerseweg 3	180332,41	401704,07	5,00	46,9	40,3	--	46,9	85,2
13_A	Lekerseweg [redacted]		401688,10	1,50	44,8	39,1	--	44,8	83,1
13_B	Lekerseweg [redacted]		401688,10	5,00	45,3	39,4	--	45,3	83,3

Alle getoonde dB-waarden zijn A-gewogen

Rapport: Resultatentabel
Model: Indirecte hinder
LAeq bij Bron voor toetspunt: 12_A - Lekerseweg 3
Groep: (hoofdgroep)
Groepsreductie: Nee

Naam Bron	Omschrijving	X	Y	Hoogte	Dag	Avond	Nacht	Etmaal	Li
12_A	Lekerseweg 3	180332,41	401704,07	1,50	46,7	40,0	--	46,7	85,2
IH01	Vrachtwagens totaal + kadaverwagen	180161,16	401645,25	1,50	43,6	--	--	43,6	83,3
IH02	Personenwagens / bestelwagens	180162,42	401643,99	1,00	33,1	33,1	--	38,1	70,6
IH03	Materieel grondverzet	180164,11	401643,15	1,50	43,3	39,1	--	44,1	80,4

Alle getoonde dB-waarden zijn A-gewogen

Rapport: Resultatentabel
Model: Indirecte hinder
LAeq bij Bron voor toetspunt: 12_B - Lekerseweg 3
Groep: (hoofdgroep)
Groepsreductie: Nee

Naam Bron	Omschrijving	X	Y	Hoogte	Dag	Avond	Nacht	Etmaal	Li
12_B	Lekerseweg 3	180332,41	401704,07	5,00	46,9	40,3	--	46,9	85,2
IH01	Vrachtwagens totaal + kadaverwagen	180161,16	401645,25	1,50	43,8	--	--	43,8	83,2
IH02	Personenwagens / bestelwagens	180162,42	401643,99	1,00	33,3	33,3	--	38,3	70,5
IH03	Materieel grondverzet	180164,11	401643,15	1,50	43,6	39,3	--	44,3	80,3

Alle getoonde dB-waarden zijn A-gewogen

Bijlage V Invoergegevens en resultaten incidentele bedrijfssituatie (IBS)

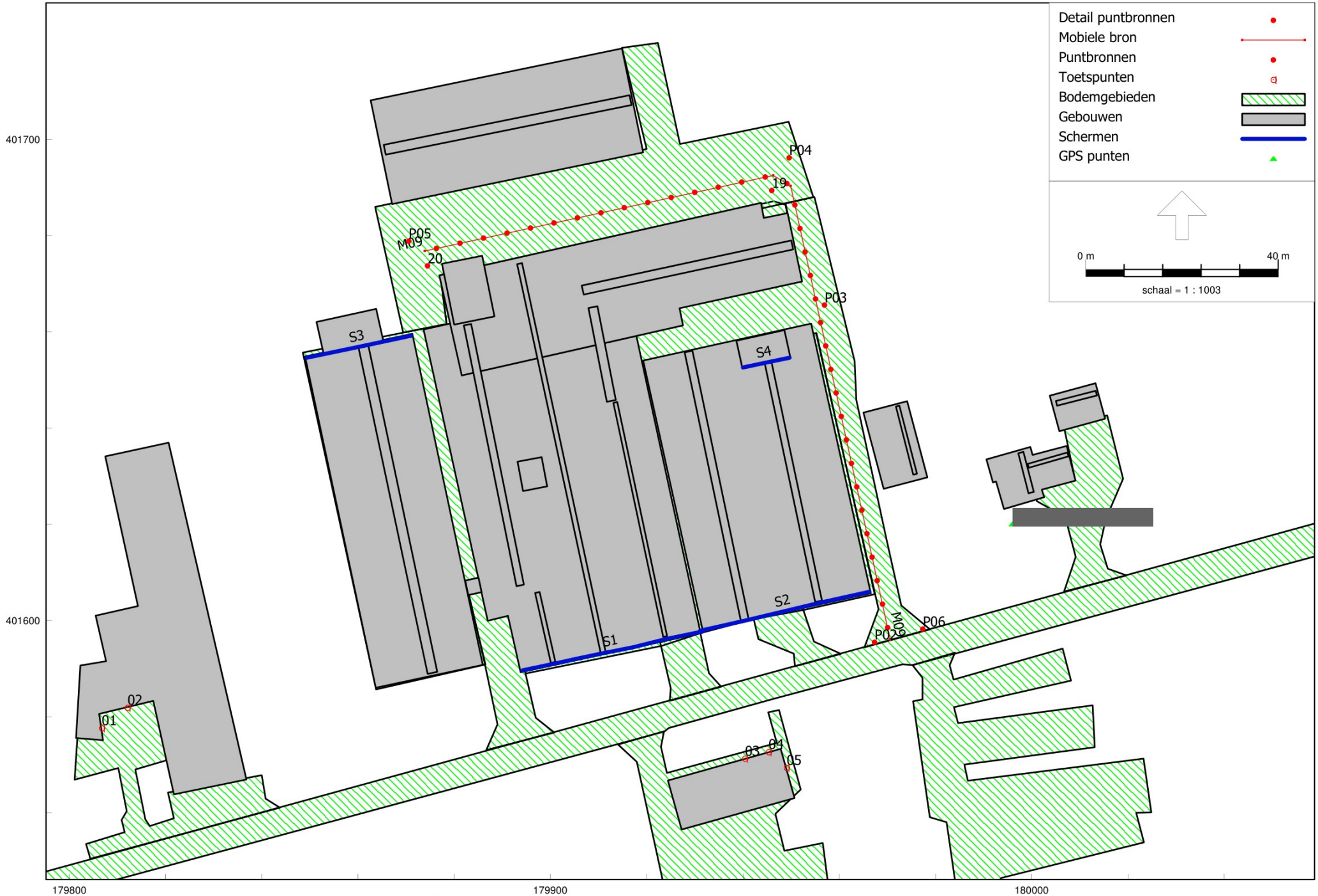

HMRI, industrie, [versie 1 - IBS 1 piekafvoer mest] , V2023.3 Licentiehouder: Technisch Adviseurs bv

IBS 1 - piekafvoer mest

Geurts Technisch Adviseurs bv

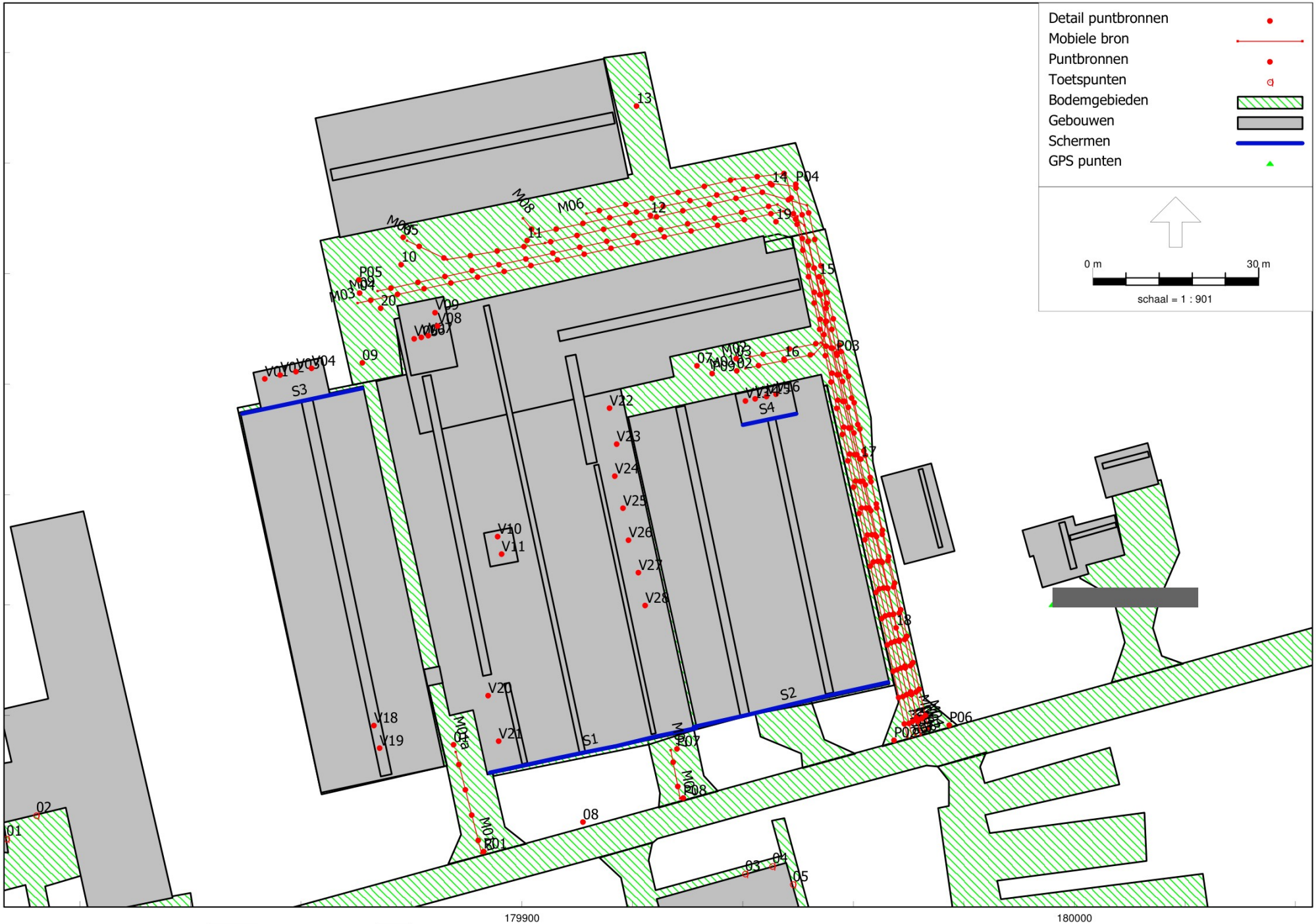

HMRI, industrie, [versie 1 - IBS 1 piekafvoer mest] , V2023.3 Licentiehouder: Technisch Adviseurs bv

IBS 1 - piekafvoer mest (totaal model)

Geurts Technisch Adviseurs bv

Model: IBS 1 piekafvoer mest
versie 1 - Gebied
Groep: (hoofdgroep)
Lijst van Mobiele bron, voor rekenmethode Industrielawaai - HMRI, industrie

Naam	Omschr.	X-1	Y-1	X-n	Y-n	H-1	H-n
M01a	Vrachtwagens aanvoer voer	179892,69	401575,09	179888,04	401593,37	1,20	1,20
M01b	Vrachtwagens aanvoer voer	179971,93	401597,22	179940,49	401662,83	1,20	1,20
M02	Vrachtwagens aan/afvoer varkens	179972,90	401597,06	179941,29	401664,92	1,20	1,20
M03	Vrachtwagens aan/afvoer diversen	179971,25	401596,50	179870,26	401674,65	1,20	1,20
M04	Vrachtwagens aan/afvoer rundvee	179973,60	401597,57	179879,22	401685,97	1,20	1,20
M06	Materieel grondverzet	179969,75	401596,08	179911,68	401690,88	1,20	1,20
M07	Personenwagens/bestelwagens	179928,67	401584,96	179926,95	401593,67	1,20	1,20
M08	Personenwagens/bestelwagens	179972,19	401596,52	179900,22	401689,99	1,20	1,20
M09	Tractoren afvoer mest	179970,61	401596,08	179873,87	401676,83	1,20	1,20

Model: IBS 1 piekafvoer mest
versie 1 - Gebied
Groep: (hoofdgroep)
Lijst van Mobiele bron, voor rekenmethode Industrielawaai - HMRI, industrie

Naam	M-1	M-n	ISO M.	Hdef.	Vormpunten	Lengte	Aantal(D)	Aantal(A)	Aantal(N)
M01a	0,00	0,00	0,00	Relatief	2	18,87	2	--	--
M01b	0,00	0,00	0,00	Relatief	8	110,35	2	--	--
M02	0,00	0,00	0,00	Relatief	5	87,70	2	--	--
M03	0,00	0,00	0,00	Relatief	4	177,87	2	--	--
M04	0,00	0,00	0,00	Relatief	6	172,10	2	--	--
M06	0,00	0,00	0,00	Relatief	5	141,25	16	4	--
M07	0,00	0,00	0,00	Relatief	2	8,88	12	4	--
M08	0,00	0,00	0,00	Relatief	5	153,49	12	4	--
M09	0,00	0,00	0,00	Relatief	4	174,85	48	16	--

Model: IBS 1 piekafvoer mest
versie 1 - Gebied
Groep: (hoofdgroep)
Lijst van Mobiele bron, voor rekenmethode Industrielawaai - HMRI, industrie

Naam	Aant.puntbr	Lwr 31	Lwr 63	Lwr 125	Lwr 250	Lwr 500	Lwr 1k	Lwr 2k	Lwr 4k	Lwr 8k	Lwr Totaal
M01a	4	66,67	76,89	85,90	91,63	96,81	97,78	92,03	92,00	80,60	102,04
M01b	23	66,67	76,89	85,90	91,63	96,81	97,78	92,03	92,00	80,60	102,04
M02	18	66,67	76,89	85,90	91,63	96,81	97,78	92,03	92,00	80,60	102,04
M03	36	66,67	76,89	85,90	91,63	96,81	97,78	92,03	92,00	80,60	102,04
M04	35	66,67	76,89	85,90	91,63	96,81	97,78	92,03	92,00	80,60	102,04
M06	29	66,67	76,89	85,90	91,63	96,81	97,78	92,03	92,00	80,60	102,04
M07	2	55,00	68,00	75,00	78,00	83,00	84,00	84,00	82,00	75,00	89,97
M08	31	55,00	68,00	75,00	78,00	83,00	84,00	84,00	82,00	75,00	89,97
M09	35	64,90	86,30	89,00	87,10	94,70	99,20	99,30	93,00	83,30	103,75

Model: IBS 1 piekafvoer mest
versie 1 - Gebied
Groep: (hoofdgroep)
Lijst van Mobiele bron, voor rekenmethode Industrielawaai - HMRI, industrie

Naam	Gem.snelheid	Max.afst.
M01a	5	5,00
M01b	5	5,00
M02	5	5,00
M03	5	5,00
M04	5	5,00
M06	15	5,00
M07	10	5,00
M08	10	5,00
M09	5	5,00

Model: IBS 1 piekafvoer mest
versie 1 - Gebied
Groep: (hoofdgroep)
Lijst van Puntbronnen, voor rekenmethode Industrielawaai - HMRI, industrie

Naam	Omschr.	X	Y	Hoogte	Rel.H	Maaiveld	Hdef.
V01	Ventilator Ziehl Abegg FC091 na LW	179853,47	401660,93	5,10	5,10	0,00	Relatief
V02	Ventilator Ziehl Abegg FC091 na LW	179856,28	401661,60	5,10	5,10	0,00	Relatief
V03	Ventilator Ziehl Abegg FC091 na LW	179859,14	401662,22	5,10	5,10	0,00	Relatief
V04	Ventilator Ziehl Abegg FC091 na LW	179861,94	401662,83	5,10	5,10	0,00	Relatief
V05	Ventilator Stienen SGS-92-D4S voor LW	179880,54	401668,17	5,90	5,90	0,00	Relatief
V06	Ventilator Stienen SGS-92-D4S voor LW	179881,80	401668,45	5,90	5,90	0,00	Relatief
V07	Ventilator Stienen SGS-92-D4S voor LW	179883,07	401668,73	5,90	5,90	0,00	Relatief
V08	Ventilator Stienen SGS-92-D4S voor LW	179884,76	401670,50	5,90	5,90	0,00	Relatief
V09	Ventilator Stienen SGS-92-D4S voor LW	179884,31	401672,89	5,90	5,90	0,00	Relatief
V10	Ventilator Ziehl Abegg ZN080 voor LW	179895,62	401632,36	5,90	5,90	0,00	Relatief
V11	Ventilator Ziehl Abegg ZN080 voor LW	179896,37	401629,21	5,90	5,90	0,00	Relatief
V13	Ventilator Stienen SGS-92-D4S voor LW	179940,50	401656,94	5,90	5,90	0,00	Relatief
V15	Ventilator Stienen SGS-92-D4S voor LW	179944,31	401657,74	5,90	5,90	0,00	Relatief
V16	Ventilator Stienen SGS-92-D4S voor LW	179946,00	401658,14	5,90	5,90	0,00	Relatief
V14	Ventilator Stienen SGS-92-D4S voor LW	179942,23	401657,31	5,90	5,90	0,00	Relatief
V18	Ventilator Fancom 1445 in luchtkoker	179873,25	401598,17	7,10	7,10	0,00	Relatief
V19	Ventilator Fancom 1445 in luchtkoker	179874,28	401594,06	7,10	7,10	0,00	Relatief
V20	Ventilator Fancom 1445 in luchtkoker	179893,90	401603,55	3,60	3,60	0,00	Relatief
V21	Ventilator Fancom 1445 in luchtkoker	179895,80	401595,33	3,60	3,60	0,00	Relatief
V24	Ventilator Fancom 1445 in luchtkoker	179916,84	401643,30	3,20	3,20	0,00	Relatief
V25	Ventilator Fancom 1445 in luchtkoker	179918,31	401637,51	3,20	3,20	0,00	Relatief
V26	Ventilator Fancom 1445 in luchtkoker	179919,29	401631,71	3,20	3,20	0,00	Relatief
V27	Ventilator Fancom 1445 in luchtkoker	179921,09	401625,84	3,20	3,20	0,00	Relatief
V28	Ventilator Fancom 1445 in luchtkoker	179922,31	401619,88	3,20	3,20	0,00	Relatief
V22	Ventilator Fancom 1445 in luchtkoker	179915,87	401655,62	3,20	3,20	0,00	Relatief
V23	Ventilator Fancom 1445 in luchtkoker	179917,17	401649,09	3,20	3,20	0,00	Relatief
01	Lossen bulkwagen veevoer	179887,64	401594,69	1,20	1,20	0,00	Relatief
02	Lossen bulkwagen veevoer	179938,93	401662,39	1,20	1,20	0,00	Relatief
03	Laden/lossen varkens	179938,79	401664,59	1,20	1,20	0,00	Relatief
04	Laden/lossen diversen	179870,64	401676,46	1,20	1,20	0,00	Relatief
05	Laden/lossen koeien en kalveren	179878,56	401686,57	1,20	1,20	0,00	Relatief
07	Hogedrukreiniger wasplaats	179931,70	401663,29	1,00	1,00	0,00	Relatief
08	Kadavercontainer legen	179911,08	401580,69	2,50	2,50	0,00	Relatief
09	Tractor intern transport	179871,12	401663,84	1,50	1,50	0,00	Relatief
10	Tractor intern transport	179878,17	401681,62	1,50	1,50	0,00	Relatief
11	Tractor intern transport	179900,98	401685,98	1,50	1,50	0,00	Relatief
12	Tractor intern transport	179923,29	401690,51	1,50	1,50	0,00	Relatief
13	Tractor intern transport	179920,78	401710,31	1,50	1,50	0,00	Relatief
14	Tractor intern transport	179945,27	401696,05	1,50	1,50	0,00	Relatief
15	Tractor intern transport	179953,82	401679,44	1,50	1,50	0,00	Relatief
16	Tractor intern transport	179947,45	401664,51	1,50	1,50	0,00	Relatief
17	Tractor intern transport	179961,37	401646,39	1,50	1,50	0,00	Relatief
18	Tractor intern transport	179967,75	401615,86	1,50	1,50	0,00	Relatief
P01	Piekgeluid zware vrachtwagens	179893,09	401575,33	1,50	1,50	0,00	Relatief
P07	Piekgeluid personenwagens / bestelwagens	179928,08	401593,93	1,50	1,50	0,00	Relatief
P08	Piekgeluid personenwagens / bestelwagens	179929,22	401585,02	1,50	1,50	0,00	Relatief
P09	Piekgeluid laden/lossen varkens	179934,46	401661,87	1,50	1,50	0,00	Relatief
19	Laden mest	179946,02	401689,39	1,20	1,20	0,00	Relatief
P02	Piekgeluid zware vrachtwagens	179967,37	401595,48	1,50	1,50	0,00	Relatief
P03	Piekgeluid zware vrachtwagens	179956,96	401665,56	1,50	1,50	0,00	Relatief
P04	Piekgeluid zware vrachtwagens	179949,60	401696,19	1,50	1,50	0,00	Relatief
P05	Piekgeluid zware vrachtwagens	179870,54	401678,85	1,50	1,50	0,00	Relatief
P06	Piekgeluid zware vrachtwagens	179977,37	401598,23	1,50	1,50	0,00	Relatief
20	Laden mest	179874,47	401673,71	1,20	1,20	0,00	Relatief

Model: IBS 1 piekafvoer mest
versie 1 - Gebied
Groep: (hoofdgroep)
Lijst van Puntbronnen, voor rekenmethode Industrielawaai - HMRI, industrie

Naam	Type	Richt.	Hoek	Lw 31	Lw 63	Lw 125	Lw 250	Lw 500	Lw 1k	Lw 2k	Lw 4k	Lw 8k
V01	Normale puntbron	0,00	360,00	54,00	54,00	66,00	75,00	80,00	76,00	72,00	64,00	51,00
V02	Normale puntbron	0,00	360,00	54,00	54,00	66,00	75,00	80,00	76,00	72,00	64,00	51,00
V03	Normale puntbron	0,00	360,00	54,00	54,00	66,00	75,00	80,00	76,00	72,00	64,00	51,00
V04	Normale puntbron	0,00	360,00	54,00	54,00	66,00	75,00	80,00	76,00	72,00	64,00	51,00
V05	Normale puntbron	0,00	360,00	0,00	63,00	75,00	81,80	87,80	86,80	83,00	79,00	68,00
V06	Normale puntbron	0,00	360,00	0,00	63,00	75,00	81,80	87,80	86,80	83,00	79,00	68,00
V07	Normale puntbron	0,00	360,00	0,00	63,00	75,00	81,80	87,80	86,80	83,00	79,00	68,00
V08	Normale puntbron	0,00	360,00	0,00	63,00	75,00	81,80	87,80	86,80	83,00	79,00	68,00
V09	Normale puntbron	0,00	360,00	0,00	63,00	75,00	81,80	87,80	86,80	83,00	79,00	68,00
V10	Normale puntbron	0,00	360,00	54,00	54,00	66,00	75,00	80,00	76,00	72,00	64,00	51,00
V11	Normale puntbron	0,00	360,00	54,00	54,00	66,00	75,00	80,00	76,00	72,00	64,00	51,00
V13	Normale puntbron	0,00	360,00	0,00	63,00	75,00	81,80	87,80	86,80	83,00	79,00	68,00
V15	Normale puntbron	0,00	360,00	0,00	63,00	75,00	81,80	87,80	86,80	83,00	79,00	68,00
V16	Normale puntbron	0,00	360,00	0,00	63,00	75,00	81,80	87,80	86,80	83,00	79,00	68,00
V14	Normale puntbron	0,00	360,00	0,00	63,00	75,00	81,80	87,80	86,80	83,00	79,00	68,00
V18	Normale puntbron	0,00	360,00	52,00	52,00	64,00	72,00	77,00	73,50	67,00	62,00	52,00
V19	Normale puntbron	0,00	360,00	52,00	52,00	64,00	72,00	77,00	73,50	67,00	62,00	52,00
V20	Normale puntbron	0,00	360,00	52,00	52,00	64,00	72,00	77,00	73,50	67,00	62,00	52,00
V21	Normale puntbron	0,00	360,00	52,00	52,00	64,00	72,00	77,00	73,50	67,00	62,00	52,00
V24	Normale puntbron	0,00	360,00	52,00	52,00	64,00	72,00	77,00	73,50	67,00	62,00	52,00
V25	Normale puntbron	0,00	360,00	52,00	52,00	64,00	72,00	77,00	73,50	67,00	62,00	52,00
V26	Normale puntbron	0,00	360,00	52,00	52,00	64,00	72,00	77,00	73,50	67,00	62,00	52,00
V27	Normale puntbron	0,00	360,00	52,00	52,00	64,00	72,00	77,00	73,50	67,00	62,00	52,00
V28	Normale puntbron	0,00	360,00	52,00	52,00	64,00	72,00	77,00	73,50	67,00	62,00	52,00
V22	Normale puntbron	0,00	360,00	52,00	52,00	64,00	72,00	77,00	73,50	67,00	62,00	52,00
V23	Normale puntbron	0,00	360,00	52,00	52,00	64,00	72,00	77,00	73,50	67,00	62,00	52,00
01	Normale puntbron	0,00	360,00	69,00	70,40	82,40	93,90	95,60	96,40	97,00	94,80	93,80
02	Normale puntbron	0,00	360,00	69,00	70,40	82,40	93,90	95,60	96,40	97,00	94,80	93,80
03	Normale puntbron	0,00	360,00	47,00	47,00	52,00	84,00	92,00	94,40	95,50	92,00	85,00
04	Normale puntbron	0,00	360,00	88,80	87,40	86,70	82,70	84,60	84,30	84,50	82,90	80,80
05	Normale puntbron	0,00	360,00	47,10	48,30	51,51	84,13	90,12	91,16	97,84	90,33	81,01
07	Normale puntbron	0,00	360,00	59,00	62,80	86,50	87,20	92,70	91,80	92,30	91,90	87,50
08	Normale puntbron	0,00	360,00	51,60	64,80	75,90	84,90	89,80	91,90	89,20	86,50	81,90
09	Normale puntbron	0,00	360,00	64,90	86,30	89,00	87,10	94,70	99,20	99,30	93,00	83,30
10	Normale puntbron	0,00	360,00	64,90	86,30	89,00	87,10	94,70	99,20	99,30	93,00	83,30
11	Normale puntbron	0,00	360,00	64,90	86,30	89,00	87,10	94,70	99,20	99,30	93,00	83,30
12	Normale puntbron	0,00	360,00	64,90	86,30	89,00	87,10	94,70	99,20	99,30	93,00	83,30
13	Normale puntbron	0,00	360,00	64,90	86,30	89,00	87,10	94,70	99,20	99,30	93,00	83,30
14	Normale puntbron	0,00	360,00	64,90	86,30	89,00	87,10	94,70	99,20	99,30	93,00	83,30
15	Normale puntbron	0,00	360,00	64,90	86,30	89,00	87,10	94,70	99,20	99,30	93,00	83,30
16	Normale puntbron	0,00	360,00	64,90	86,30	89,00	87,10	94,70	99,20	99,30	93,00	83,30
17	Normale puntbron	0,00	360,00	64,90	86,30	89,00	87,10	94,70	99,20	99,30	93,00	83,30
18	Normale puntbron	0,00	360,00	64,90	86,30	89,00	87,10	94,70	99,20	99,30	93,00	83,30
P01	Normale puntbron	0,00	360,00	80,00	85,00	95,00	96,00	102,00	104,00	100,00	95,00	92,00
P07	Normale puntbron	0,00	360,00	56,00	69,00	82,00	83,00	98,00	93,00	89,00	87,00	80,00
P08	Normale puntbron	0,00	360,00	56,00	69,00	82,00	83,00	98,00	93,00	89,00	87,00	80,00
P09	Normale puntbron	0,00	360,00	60,00	75,00	91,00	105,00	107,00	110,00	111,00	109,00	95,00
19	Normale puntbron	0,00	360,00	57,00	79,00	83,00	90,00	94,00	95,00	93,00	88,00	85,00
P02	Normale puntbron	0,00	360,00	80,00	85,00	95,00	96,00	102,00	104,00	100,00	95,00	92,00
P03	Normale puntbron	0,00	360,00	80,00	85,00	95,00	96,00	102,00	104,00	100,00	95,00	92,00
P04	Normale puntbron	0,00	360,00	80,00	85,00	95,00	96,00	102,00	104,00	100,00	95,00	92,00
P05	Normale puntbron	0,00	360,00	80,00	85,00	95,00	96,00	102,00	104,00	100,00	95,00	92,00
P06	Normale puntbron	0,00	360,00	80,00	85,00	95,00	96,00	102,00	104,00	100,00	95,00	92,00
20	Normale puntbron	0,00	360,00	57,00	79,00	83,00	90,00	94,00	95,00	93,00	88,00	85,00

Model: IBS 1 piekafvoer mest
versie 1 - Gebied
Groep: (hoofdgroep)
Lijst van Puntbronnen, voor rekenmethode Industrielawaai - HMRI, industrie

Naam	Lw Totaal	Red 31	Red 63	Red 125	Red 250	Red 500	Red 1k	Red 2k	Red 4k	Red 8k	Lwr 31	Lwr 63
V01	82,89	-6,00	-6,00	-6,00	-6,00	-6,00	-6,00	-6,00	-6,00	-6,00	60,00	60,00
V02	82,89	-6,00	-6,00	-6,00	-6,00	-6,00	-6,00	-6,00	-6,00	-6,00	60,00	60,00
V03	82,89	-6,00	-6,00	-6,00	-6,00	-6,00	-6,00	-6,00	-6,00	-6,00	60,00	60,00
V04	82,89	-6,00	-6,00	-6,00	-6,00	-6,00	-6,00	-6,00	-6,00	-6,00	60,00	60,00
V05	91,91	10,00	10,00	10,00	10,00	10,00	10,00	10,00	10,00	10,00	-10,00	53,00
V06	91,91	10,00	10,00	10,00	10,00	10,00	10,00	10,00	10,00	10,00	-10,00	53,00
V07	91,91	10,00	10,00	10,00	10,00	10,00	10,00	10,00	10,00	10,00	-10,00	53,00
V08	91,91	10,00	10,00	10,00	10,00	10,00	10,00	10,00	10,00	10,00	-10,00	53,00
V09	91,91	10,00	10,00	10,00	10,00	10,00	10,00	10,00	10,00	10,00	-10,00	53,00
V10	82,89	10,00	10,00	10,00	10,00	10,00	10,00	10,00	10,00	10,00	44,00	44,00
V11	82,89	10,00	10,00	10,00	10,00	10,00	10,00	10,00	10,00	10,00	44,00	44,00
V13	91,91	10,00	10,00	10,00	10,00	10,00	10,00	10,00	10,00	10,00	-10,00	53,00
V15	91,91	10,00	10,00	10,00	10,00	10,00	10,00	10,00	10,00	10,00	-10,00	53,00
V16	91,91	10,00	10,00	10,00	10,00	10,00	10,00	10,00	10,00	10,00	-10,00	53,00
V14	91,91	10,00	10,00	10,00	10,00	10,00	10,00	10,00	10,00	10,00	-10,00	53,00
V18	79,91	0,00	0,00	0,00	0,00	0,00	0,00	0,00	0,00	0,00	52,00	52,00
V19	79,91	0,00	0,00	0,00	0,00	0,00	0,00	0,00	0,00	0,00	52,00	52,00
V20	79,91	0,00	0,00	0,00	0,00	0,00	0,00	0,00	0,00	0,00	52,00	52,00
V21	79,91	0,00	0,00	0,00	0,00	0,00	0,00	0,00	0,00	0,00	52,00	52,00
V24	79,91	0,00	0,00	0,00	0,00	0,00	0,00	0,00	0,00	0,00	52,00	52,00
V25	79,91	0,00	0,00	0,00	0,00	0,00	0,00	0,00	0,00	0,00	52,00	52,00
V26	79,91	0,00	0,00	0,00	0,00	0,00	0,00	0,00	0,00	0,00	52,00	52,00
V27	79,91	0,00	0,00	0,00	0,00	0,00	0,00	0,00	0,00	0,00	52,00	52,00
V28	79,91	0,00	0,00	0,00	0,00	0,00	0,00	0,00	0,00	0,00	52,00	52,00
V22	79,91	0,00	0,00	0,00	0,00	0,00	0,00	0,00	0,00	0,00	52,00	52,00
V23	79,91	0,00	0,00	0,00	0,00	0,00	0,00	0,00	0,00	0,00	52,00	52,00
01	103,24	0,00	0,00	0,00	0,00	0,00	0,00	0,00	0,00	0,00	69,00	70,40
02	103,24	0,00	0,00	0,00	0,00	0,00	0,00	0,00	0,00	0,00	69,00	70,40
03	100,02	0,00	0,00	0,00	0,00	0,00	0,00	0,00	0,00	0,00	47,00	47,00
04	94,94	0,00	0,00	0,00	0,00	0,00	0,00	0,00	0,00	0,00	88,80	87,40
05	99,95	0,00	0,00	0,00	0,00	0,00	0,00	0,00	0,00	0,00	47,10	48,30
07	99,12	0,00	0,00	0,00	0,00	0,00	0,00	0,00	0,00	0,00	59,00	62,80
08	96,32	0,00	0,00	0,00	0,00	0,00	0,00	0,00	0,00	0,00	51,60	64,80
09	103,75	0,00	0,00	0,00	0,00	0,00	0,00	0,00	0,00	0,00	64,90	86,30
10	103,75	0,00	0,00	0,00	0,00	0,00	0,00	0,00	0,00	0,00	64,90	86,30
11	103,75	0,00	0,00	0,00	0,00	0,00	0,00	0,00	0,00	0,00	64,90	86,30
12	103,75	0,00	0,00	0,00	0,00	0,00	0,00	0,00	0,00	0,00	64,90	86,30
13	103,75	0,00	0,00	0,00	0,00	0,00	0,00	0,00	0,00	0,00	64,90	86,30
14	103,75	0,00	0,00	0,00	0,00	0,00	0,00	0,00	0,00	0,00	64,90	86,30
15	103,75	0,00	0,00	0,00	0,00	0,00	0,00	0,00	0,00	0,00	64,90	86,30
16	103,75	0,00	0,00	0,00	0,00	0,00	0,00	0,00	0,00	0,00	64,90	86,30
17	103,75	0,00	0,00	0,00	0,00	0,00	0,00	0,00	0,00	0,00	64,90	86,30
18	103,75	0,00	0,00	0,00	0,00	0,00	0,00	0,00	0,00	0,00	64,90	86,30
P01	108,01	0,00	0,00	0,00	0,00	0,00	0,00	0,00	0,00	0,00	80,00	85,00
P07	100,03	0,00	0,00	0,00	0,00	0,00	0,00	0,00	0,00	0,00	56,00	69,00
P08	100,03	0,00	0,00	0,00	0,00	0,00	0,00	0,00	0,00	0,00	56,00	69,00
P09	115,93	0,00	0,00	0,00	0,00	0,00	0,00	0,00	0,00	0,00	60,00	75,00
19	99,95	0,00	0,00	0,00	0,00	0,00	0,00	0,00	0,00	0,00	57,00	79,00
P02	108,01	0,00	0,00	0,00	0,00	0,00	0,00	0,00	0,00	0,00	80,00	85,00
P03	108,01	0,00	0,00	0,00	0,00	0,00	0,00	0,00	0,00	0,00	80,00	85,00
P04	108,01	0,00	0,00	0,00	0,00	0,00	0,00	0,00	0,00	0,00	80,00	85,00
P05	108,01	0,00	0,00	0,00	0,00	0,00	0,00	0,00	0,00	0,00	80,00	85,00
P06	108,01	0,00	0,00	0,00	0,00	0,00	0,00	0,00	0,00	0,00	80,00	85,00
20	99,95	0,00	0,00	0,00	0,00	0,00	0,00	0,00	0,00	0,00	57,00	79,00

Model: IBS 1 piekafvoer mest
versie 1 - Gebied
Groep: (hoofdgroep)
Lijst van Puntbronnen, voor rekenmethode Industrielawaai - HMRI, industrie

Naam	Lwr 125	Lwr 250	Lwr 500	Lwr 1k	Lwr 2k	Lwr 4k	Lwr 8k	Lwr Totaal	Cb(D)	Cb(A)	Cb(N)	Cb(%)(D)
V01	72,00	81,00	86,00	82,00	78,00	70,00	57,00	88,89	0,00	0,00	--	100,000
V02	72,00	81,00	86,00	82,00	78,00	70,00	57,00	88,89	0,00	0,00	0,00	100,000
V03	72,00	81,00	86,00	82,00	78,00	70,00	57,00	88,89	0,00	0,00	--	100,000
V04	72,00	81,00	86,00	82,00	78,00	70,00	57,00	88,89	0,00	0,00	--	100,000
V05	65,00	71,80	77,80	76,80	73,00	69,00	58,00	81,91	0,00	0,00	4,85	100,000
V06	65,00	71,80	77,80	76,80	73,00	69,00	58,00	81,91	0,00	0,00	4,85	100,000
V07	65,00	71,80	77,80	76,80	73,00	69,00	58,00	81,91	0,00	0,00	4,85	100,000
V08	65,00	71,80	77,80	76,80	73,00	69,00	58,00	81,91	0,00	0,00	4,85	100,000
V09	65,00	71,80	77,80	76,80	73,00	69,00	58,00	81,91	0,00	0,00	4,85	100,000
V10	56,00	65,00	70,00	66,00	62,00	54,00	41,00	72,89	0,00	0,00	4,85	100,000
V11	56,00	65,00	70,00	66,00	62,00	54,00	41,00	72,89	0,00	0,00	4,85	100,000
V13	65,00	71,80	77,80	76,80	73,00	69,00	58,00	81,91	0,00	0,00	4,85	100,000
V15	65,00	71,80	77,80	76,80	73,00	69,00	58,00	81,91	0,00	0,00	4,85	100,000
V16	65,00	71,80	77,80	76,80	73,00	69,00	58,00	81,91	0,00	0,00	4,85	100,000
V14	65,00	71,80	77,80	76,80	73,00	69,00	58,00	81,91	0,00	0,00	4,85	100,000
V18	64,00	72,00	77,00	73,50	67,00	62,00	52,00	79,91	0,00	0,00	4,85	100,000
V19	64,00	72,00	77,00	73,50	67,00	62,00	52,00	79,91	0,00	0,00	4,85	100,000
V20	64,00	72,00	77,00	73,50	67,00	62,00	52,00	79,91	0,00	0,00	4,85	100,000
V21	64,00	72,00	77,00	73,50	67,00	62,00	52,00	79,91	0,00	0,00	4,85	100,000
V24	64,00	72,00	77,00	73,50	67,00	62,00	52,00	79,91	30,10	30,10	34,90	0,098
V25	64,00	72,00	77,00	73,50	67,00	62,00	52,00	79,91	30,10	30,10	34,90	0,098
V26	64,00	72,00	77,00	73,50	67,00	62,00	52,00	79,91	30,10	30,10	34,90	0,098
V27	64,00	72,00	77,00	73,50	67,00	62,00	52,00	79,91	30,10	30,10	34,90	0,098
V28	64,00	72,00	77,00	73,50	67,00	62,00	52,00	79,91	30,10	30,10	34,90	0,098
V22	64,00	72,00	77,00	73,50	67,00	62,00	52,00	79,91	3,53	3,53	7,75	44,361
V23	64,00	72,00	77,00	73,50	67,00	62,00	52,00	79,91	3,53	3,53	7,75	44,361
01	82,40	93,90	95,60	96,40	97,00	94,80	93,80	103,24	12,04	--	--	6,252
02	82,40	93,90	95,60	96,40	97,00	94,80	93,80	103,24	12,04	--	--	6,252
03	52,00	84,00	92,00	94,40	95,50	92,00	85,00	100,02	9,03	--	--	12,503
04	86,70	82,70	84,60	84,30	84,50	82,90	80,80	94,94	13,80	--	--	4,169
05	51,51	84,13	90,12	91,16	97,84	90,33	81,01	99,95	13,80	--	--	4,169
07	86,50	87,20	92,70	91,80	92,30	91,90	87,50	99,12	13,80	--	--	4,169
08	75,90	84,90	89,80	91,90	89,20	86,50	81,90	96,32	21,60	--	--	0,692
09	89,00	87,10	94,70	99,20	99,30	93,00	83,30	103,75	23,80	--	--	0,417
10	89,00	87,10	94,70	99,20	99,30	93,00	83,30	103,75	23,80	--	--	0,417
11	89,00	87,10	94,70	99,20	99,30	93,00	83,30	103,75	23,80	--	--	0,417
12	89,00	87,10	94,70	99,20	99,30	93,00	83,30	103,75	23,80	--	--	0,417
13	89,00	87,10	94,70	99,20	99,30	93,00	83,30	103,75	23,80	--	--	0,417
14	89,00	87,10	94,70	99,20	99,30	93,00	83,30	103,75	23,80	--	--	0,417
15	89,00	87,10	94,70	99,20	99,30	93,00	83,30	103,75	23,80	--	--	0,417
16	89,00	87,10	94,70	99,20	99,30	93,00	83,30	103,75	23,80	--	--	0,417
17	89,00	87,10	94,70	99,20	99,30	93,00	83,30	103,75	23,80	--	--	0,417
18	89,00	87,10	94,70	99,20	99,30	93,00	83,30	103,75	23,80	--	--	0,417
P01	95,00	96,00	102,00	104,00	100,00	95,00	92,00	108,01	99,00	--	--	--
P07	82,00	83,00	98,00	93,00	89,00	87,00	80,00	100,03	99,00	99,00	--	--
P08	82,00	83,00	98,00	93,00	89,00	87,00	80,00	100,03	99,00	99,00	--	--
P09	91,00	105,00	107,00	110,00	111,00	109,00	95,00	115,93	99,00	--	--	--
19	83,00	90,00	94,00	95,00	93,00	88,00	85,00	99,95	4,77	4,77	--	33,343
P02	95,00	96,00	102,00	104,00	100,00	95,00	92,00	108,01	99,00	99,00	--	--
P03	95,00	96,00	102,00	104,00	100,00	95,00	92,00	108,01	99,00	99,00	--	--
P04	95,00	96,00	102,00	104,00	100,00	95,00	92,00	108,01	99,00	99,00	--	--
P05	95,00	96,00	102,00	104,00	100,00	95,00	92,00	108,01	99,00	99,00	--	--
P06	95,00	96,00	102,00	104,00	100,00	95,00	92,00	108,01	99,00	99,00	--	--
20	83,00	90,00	94,00	95,00	93,00	88,00	85,00	99,95	4,77	4,77	--	33,343

Model: IBS 1 piekafvoer mest
versie 1 - Gebied
Groep: (hoofdgroep)
Lijst van Puntbronnen, voor rekenmethode Industrielawaai - HMRI, industrie

Naam	Cb(%)(A)	Cb(%)(N)	Tb(u)(D)	Tb(u)(A)	Tb(u)(N)	GeenRefl.	GeenDemping	GeenProces
V01	100,000	--	12,0000	4,0000	--	Nee	Nee	Nee
V02	100,000	100,000	12,0000	4,0000	8,0000	Nee	Nee	Nee
V03	100,000	--	12,0000	4,0000	--	Nee	Nee	Nee
V04	100,000	--	12,0000	4,0000	--	Nee	Nee	Nee
V05	100,000	32,734	12,0000	4,0000	2,6187	Nee	Nee	Nee
V06	100,000	32,734	12,0000	4,0000	2,6187	Nee	Nee	Nee
V07	100,000	32,734	12,0000	4,0000	2,6187	Nee	Nee	Nee
V08	100,000	32,734	12,0000	4,0000	2,6187	Nee	Nee	Nee
V09	100,000	32,734	12,0000	4,0000	2,6187	Nee	Nee	Nee
V10	100,000	32,734	12,0000	4,0000	2,6187	Nee	Nee	Nee
V11	100,000	32,734	12,0000	4,0000	2,6187	Nee	Nee	Nee
V13	100,000	32,734	12,0000	4,0000	2,6187	Nee	Nee	Nee
V15	100,000	32,734	12,0000	4,0000	2,6187	Nee	Nee	Nee
V16	100,000	32,734	12,0000	4,0000	2,6187	Nee	Nee	Nee
V14	100,000	32,734	12,0000	4,0000	2,6187	Nee	Nee	Nee
V18	100,000	32,734	12,0000	4,0000	2,6187	Nee	Nee	Nee
V19	100,000	32,734	12,0000	4,0000	2,6187	Nee	Nee	Nee
V20	100,000	32,734	12,0000	4,0000	2,6187	Nee	Nee	Nee
V21	100,000	32,734	12,0000	4,0000	2,6187	Nee	Nee	Nee
V24	0,098	0,032	0,0117	0,0039	0,0026	Nee	Nee	Nee
V25	0,098	0,032	0,0117	0,0039	0,0026	Nee	Nee	Nee
V26	0,098	0,032	0,0117	0,0039	0,0026	Nee	Nee	Nee
V27	0,098	0,032	0,0117	0,0039	0,0026	Nee	Nee	Nee
V28	0,098	0,032	0,0117	0,0039	0,0026	Nee	Nee	Nee
V22	44,361	16,788	5,3233	1,7744	1,3430	Nee	Nee	Nee
V23	44,361	16,788	5,3233	1,7744	1,3430	Nee	Nee	Nee
01	--	--	0,7502	--	--	Nee	Nee	Nee
02	--	--	0,7502	--	--	Nee	Nee	Nee
03	--	--	1,5003	--	--	Nee	Nee	Nee
04	--	--	0,5002	--	--	Nee	Nee	Nee
05	--	--	0,5002	--	--	Nee	Nee	Nee
07	--	--	0,5002	--	--	Nee	Nee	Nee
08	--	--	0,0830	--	--	Nee	Nee	Nee
09	--	--	0,0500	--	--	Nee	Nee	Nee
10	--	--	0,0500	--	--	Nee	Nee	Nee
11	--	--	0,0500	--	--	Nee	Nee	Nee
12	--	--	0,0500	--	--	Nee	Nee	Nee
13	--	--	0,0500	--	--	Nee	Nee	Nee
14	--	--	0,0500	--	--	Nee	Nee	Nee
15	--	--	0,0500	--	--	Nee	Nee	Nee
16	--	--	0,0500	--	--	Nee	Nee	Nee
17	--	--	0,0500	--	--	Nee	Nee	Nee
18	--	--	0,0500	--	--	Nee	Nee	Nee
P01	--	--	--	--	--	Nee	Nee	Nee
P07	--	--	--	--	--	Nee	Nee	Nee
P08	--	--	--	--	--	Nee	Nee	Nee
P09	--	--	--	--	--	Nee	Nee	Nee
19	33,343	--	4,0011	1,3337	--	Nee	Nee	Nee
P02	--	--	--	--	--	Nee	Nee	Nee
P03	--	--	--	--	--	Nee	Nee	Nee
P04	--	--	--	--	--	Nee	Nee	Nee
P05	--	--	--	--	--	Nee	Nee	Nee
P06	--	--	--	--	--	Nee	Nee	Nee
20	33,343	--	4,0011	1,3337	--	Nee	Nee	Nee

Rapport: Resultatentabel
Model: IBS 1 piekafvoer mest
LAeq totaalresultaten voor toetspunten
Groep: (hoofdgroep)
Groepsreductie: Nee

Naam Toetspunt	Omschrijving	X	Y	Hoogte	Dag	Avond	Nacht	Etmaal	Li
01_A	Lekerseweg 1a-1b	179806,73	401577,67	1,50	38,6	37,7	31,9	42,7	63,1
02_A	Lekerseweg 1a-1b	179812,09	401581,91	1,50	35,7	34,6	28,8	39,6	61,3
03_A	Lekerseweg 2	179940,40	401571,35	1,50	45,1	43,4	32,9	48,4	75,9
04_A	Lekerseweg 2	179945,31	401572,72	1,50	45,4	44,2	33,2	49,2	76,3
05_A	Lekerseweg 2	179949,05	401569,42	1,50	43,9	43,2	27,6	48,2	75,1
05_B	Lekerseweg 2	179949,05	401569,42	5,00	45,8	44,9	30,1	49,9	75,5
06_A	Lekerseweg 3a	180212,14	401728,40	1,50	36,2	34,2	20,5	39,2	64,5
06_B	Lekerseweg 3a	180212,14	401728,40	5,00	37,7	35,8	23,2	40,8	65,3
07_A	Hoogstraat 9	179782,27	401519,38	1,50	37,2	36,7	31,1	41,7	60,2
07_B	Hoogstraat 9	179782,27	401519,38	5,00	39,5	38,0	32,1	43,0	64,2
08_A	Hoogstraat 9	179776,14	401522,45	1,50	36,0	35,0	28,6	40,0	59,8
08_B	Hoogstraat 9	179776,14	401522,45	5,00	39,7	38,4	31,9	43,4	64,1
09_A	Hoogstraat 4	179749,28	401565,65	1,50	37,6	36,6	29,0	41,6	63,3
09_B	Hoogstraat 4	179749,28	401565,65	5,00	40,3	39,5	32,2	44,5	64,3
10_A	Hoogstraat 7	179802,94	401769,82	1,50	40,8	40,2	29,5	45,2	62,7
10_B	Hoogstraat 7	179802,94	401769,82	5,00	43,7	43,2	33,6	48,2	64,5
11_A	Hoogstraat 7	179794,23	401764,63	1,50	36,5	35,5	27,5	40,5	57,2
11_B	Hoogstraat 7	179794,23	401764,63	5,00	43,5	43,0	33,5	48,0	64,2

Alle getoonde dB-waarden zijn A-gewogen

Rapport: Resultatentabel
Model: IBS 1 piekafvoer mest
LAeq bij Bron voor toetspunt: 05_B - Lekerseweg 2
Groep: (hoofdgroep)
Groepsreductie: Nee

Naam Bron	Omschrijving	X	Y	Hoogte	Dag	Avond	Nacht	Etmaal	Li
05_B	Lekerseweg 2	179949,05	401569,42	5,00	45,8	44,9	30,1	49,9	75,5
M09	Tractoren afvoer mest	179970,61	401596,08	1,20	43,9	43,9	--	48,9	68,1
02	Lossen bulkwagen veevoer	179938,93	401662,39	1,20	32,1	--	--	32,1	45,8
M06	Materieel grondverzet	179969,75	401596,08	1,20	31,4	30,1	--	35,1	65,1
03	Laden/lossen varkens	179938,79	401664,59	1,20	30,9	--	--	30,9	41,7
V13	Ventilator Stienen SGS-92-D4S voor LW	179940,50	401656,94	5,90	29,9	29,9	25,1	35,1	29,9
19	Laden mest	179946,02	401689,39	1,20	29,1	29,1	--	34,1	36,3
18	Tractor intern transport	179967,75	401615,86	1,50	27,5	--	--	27,5	51,3
M04	Vrachtwagens aan/afvoer rundvee	179973,60	401597,57	1,20	27,4	--	--	27,4	65,5
M02	Vrachtwagens aan/afvoer varkens	179972,90	401597,06	1,20	27,2	--	--	27,2	65,2
M03	Vrachtwagens aan/afvoer diversen	179971,25	401596,50	1,20	27,2	--	--	27,2	65,2
M01b	Vrachtwagens aanvoer voer	179971,93	401597,22	1,20	27,1	--	--	27,1	65,2
20	Laden mest	179874,47	401673,71	1,20	26,8	26,8	--	31,8	34,2
04	Laden/lossen diversen	179870,64	401676,46	1,20	26,5	--	--	26,5	42,9
V14	Ventilator Stienen SGS-92-D4S voor LW	179942,23	401657,31	5,90	25,8	25,8	20,9	30,9	25,8
01	Lossen bulkwagen veevoer	179887,64	401594,69	1,20	25,7	--	--	25,7	38,1
07	Hogedrukreiniger wasplaats	179931,70	401663,29	1,00	25,7	--	--	25,7	41,4
V04	Ventilator Ziehl Abegg FC091 na LW	179861,94	401662,83	5,10	24,8	24,8	--	29,8	25,9
17	Tractor intern transport	179961,37	401646,39	1,50	24,6	--	--	24,6	49,2
V23	Ventilator Fancom 1445 in luchtkoker	179917,17	401649,09	3,20	23,8	23,8	19,6	29,6	27,6
V22	Ventilator Fancom 1445 in luchtkoker	179915,87	401655,62	3,20	23,2	23,2	19,0	29,0	27,3
V16	Ventilator Stienen SGS-92-D4S voor LW	179946,00	401658,14	5,90	22,7	22,7	17,9	27,9	22,7
V15	Ventilator Stienen SGS-92-D4S voor LW	179944,31	401657,74	5,90	22,1	22,1	17,2	27,2	22,1
V08	Ventilator Stienen SGS-92-D4S voor LW	179884,76	401670,50	5,90	20,5	20,5	15,6	25,6	20,9
V09	Ventilator Stienen SGS-92-D4S voor LW	179884,31	401672,89	5,90	20,4	20,4	15,5	25,5	20,9
V07	Ventilator Stienen SGS-92-D4S voor LW	179883,07	401668,73	5,90	20,2	20,2	15,4	25,4	20,6
M08	Personenwagens/bestelwagens	179972,19	401596,52	1,20	20,1	20,1	--	25,1	53,3
V06	Ventilator Stienen SGS-92-D4S voor LW	179881,80	401668,45	5,90	20,0	20,0	15,1	25,1	20,4
V05	Ventilator Stienen SGS-92-D4S voor LW	179880,54	401668,17	5,90	19,8	19,8	14,9	24,9	20,3
16	Tractor intern transport	179947,45	401664,51	1,50	19,4	--	--	19,4	44,8
V03	Ventilator Ziehl Abegg FC091 na LW	179859,14	401662,22	5,10	18,6	18,6	--	23,6	19,7
15	Tractor intern transport	179953,82	401679,44	1,50	18,5	--	--	18,5	44,4
V19	Ventilator Fancom 1445 in luchtkoker	179874,28	401594,06	7,10	18,0	18,0	13,1	23,1	18,0
V18	Ventilator Fancom 1445 in luchtkoker	179873,25	401598,17	7,10	17,8	17,8	13,0	23,0	17,8
V01	Ventilator Ziehl Abegg FC091 na LW	179853,47	401660,93	5,10	16,9	16,9	--	21,9	18,0
11	Tractor intern transport	179900,98	401685,98	1,50	16,5	--	--	16,5	42,7
V21	Ventilator Fancom 1445 in luchtkoker	179895,80	401595,33	3,60	16,4	16,4	11,6	21,6	16,4
08	Kadavercontainer legen	179911,08	401580,69	2,50	16,0	--	--	16,0	37,6
V20	Ventilator Fancom 1445 in luchtkoker	179893,90	401603,55	3,60	15,6	15,6	10,7	20,7	15,6
13	Tractor intern transport	179920,78	401710,31	1,50	15,5	--	--	15,5	42,0
V02	Ventilator Ziehl Abegg FC091 na LW	179856,28	401661,60	5,10	14,8	14,8	14,8	24,8	15,9
14	Tractor intern transport	179945,27	401696,05	1,50	14,5	--	--	14,5	40,7
V11	Ventilator Ziehl Abegg ZN080 voor LW	179896,37	401629,21	5,90	14,3	14,3	9,4	19,4	14,3
05	Laden/lossen koeien en kalveren	179878,56	401686,57	1,20	14,3	--	--	14,3	30,8
V10	Ventilator Ziehl Abegg ZN080 voor LW	179895,62	401632,36	5,90	14,2	14,2	9,4	19,4	14,2
12	Tractor intern transport	179923,29	401690,51	1,50	14,1	--	--	14,1	40,3
09	Tractor intern transport	179871,12	401663,84	1,50	13,5	--	--	13,5	39,6
10	Tractor intern transport	179878,17	401681,62	1,50	10,7	--	--	10,7	37,0
M01a	Vrachtwagens aanvoer voer	179892,69	401575,09	1,20	9,3	--	--	9,3	47,4
M07	Personenwagens/bestelwagens	179928,67	401584,96	1,20	8,1	8,1	--	13,1	41,6
V27	Ventilator Fancom 1445 in luchtkoker	179921,09	401625,84	3,20	-2,3	-2,3	-7,1	2,9	27,8
V28	Ventilator Fancom 1445 in luchtkoker	179922,31	401619,88	3,20	-2,4	-2,4	-7,2	2,8	27,7
V26	Ventilator Fancom 1445 in luchtkoker	179919,29	401631,71	3,20	-2,6	-2,6	-7,4	2,6	27,5
V25	Ventilator Fancom 1445 in luchtkoker	179918,31	401637,51	3,20	-2,7	-2,7	-7,5	2,5	27,4
V24	Ventilator Fancom 1445 in luchtkoker	179916,84	401643,30	3,20	-3,0	-3,0	-7,8	2,2	27,1
P02	Piekgeluid zware vrachtwagens	179967,37	401595,48	1,50	-30,4	-30,4	--	-25,4	68,6
P06	Piekgeluid zware vrachtwagens	179977,37	401598,23	1,50	-34,1	-34,1	--	-29,1	64,9
P09	Piekgeluid laden/lossen varkens	179934,46	401661,87	1,50	-41,0	--	--	-41,0	59,5
P07	Piekgeluid personenwagens / bestelwagens	179928,08	401593,93	1,50	-49,0	-49,0	--	-44,0	50,0

Alle getoonde dB-waarden zijn A-gewogen

Rapport: Resultatentabel
Model: IBS 1 piekafvoer mest
LAeq bij Bron voor toetspunt: 05_B - Lekerseweg 2
Groep: (hoofdgroep)
Groepsreductie: Nee

Naam Bron	Omschrijving	X	Y	Hoogte	Dag	Avond	Nacht	Etmaal	Li
P01	Piekgeluid zware vrachtwagens	179893,09	401575,33	1,50	-51,5	--	--	-51,5	47,6
P03	Piekgeluid zware vrachtwagens	179956,96	401665,56	1,50	-51,6	-51,6	--	-46,6	49,0
P08	Piekgeluid personenwagens / bestelwagens	179929,22	401585,02	1,50	-51,8	-51,8	--	-46,8	47,2
P04	Piekgeluid zware vrachtwagens	179949,60	401696,19	1,50	-54,1	-54,1	--	-49,1	47,3
P05	Piekgeluid zware vrachtwagens	179870,54	401678,85	1,50	-59,2	-59,2	--	-54,2	42,4

Alle getoonde dB-waarden zijn A-gewogen

Rapport: Resultatentabel
Model: IBS 1 piekafvoer mest
LAeq bij Bron voor toetspunt: 04_A - Lekerseweg 2
Groep: (hoofdgroep)
Groepsreductie: Nee

Naam Bron	Omschrijving	X	Y	Hoogte	Dag	Avond	Nacht	Etmaal	Li
04_A	Lekerseweg 2	179945,31	401572,72	1,50	45,4	44,2	33,2	49,2	76,3
M09	Tractoren afvoer mest	179970,61	401596,08	1,20	42,1	42,1	--	47,1	67,7
01	Lossen bulkwagen veevoer	179887,64	401594,69	1,20	34,8	--	--	34,8	49,7
08	Kadavercontainer legen	179911,08	401580,69	2,50	33,0	--	--	33,0	54,6
20	Laden mest	179874,47	401673,71	1,20	30,6	30,6	--	35,6	39,3
M06	Materieel grondverzet	179969,75	401596,08	1,20	29,8	28,6	--	33,6	64,9
V19	Ventilator Fancom 1445 in luchtkoker	179874,28	401594,06	7,10	28,1	28,1	23,2	33,2	28,1
V18	Ventilator Fancom 1445 in luchtkoker	179873,25	401598,17	7,10	27,8	27,8	22,9	32,9	27,8
V13	Ventilator Stienen SGS-92-D4S voor LW	179940,50	401656,94	5,90	27,4	27,4	22,6	32,6	28,0
V06	Ventilator Stienen SGS-92-D4S voor LW	179881,80	401668,45	5,90	27,3	27,3	22,4	32,4	29,1
V05	Ventilator Stienen SGS-92-D4S voor LW	179880,54	401668,17	5,90	26,9	26,9	22,0	32,0	28,6
19	Laden mest	179946,02	401689,39	1,20	26,5	26,5	--	31,5	35,2
V04	Ventilator Ziehl Abegg FC091 na LW	179861,94	401662,83	5,10	26,5	26,5	--	31,5	28,8
04	Laden/lossen diversen	179870,64	401676,46	1,20	26,3	--	--	26,3	44,0
V01	Ventilator Ziehl Abegg FC091 na LW	179853,47	401660,93	5,10	26,2	26,2	--	31,2	28,6
V21	Ventilator Fancom 1445 in luchtkoker	179895,80	401595,33	3,60	26,1	26,1	21,3	31,3	26,4
V14	Ventilator Stienen SGS-92-D4S voor LW	179942,23	401657,31	5,90	26,0	26,0	21,2	31,2	26,7
V07	Ventilator Stienen SGS-92-D4S voor LW	179883,07	401668,73	5,90	25,8	25,8	21,0	31,0	27,6
M03	Vrachtwagens aan/afvoer diversen	179971,25	401596,50	1,20	25,5	--	--	25,5	65,0
V08	Ventilator Stienen SGS-92-D4S voor LW	179884,76	401670,50	5,90	25,4	25,4	20,6	30,6	27,2
V09	Ventilator Stienen SGS-92-D4S voor LW	179884,31	401672,89	5,90	25,2	25,2	20,4	30,4	27,1
M01b	Vrachtwagens aanvoer voer	179971,93	401597,22	1,20	25,1	--	--	25,1	64,8
M04	Vrachtwagens aan/afvoer rundvee	179973,60	401597,57	1,20	25,1	--	--	25,1	64,8
M02	Vrachtwagens aan/afvoer varkens	179972,90	401597,06	1,20	25,1	--	--	25,1	64,7
02	Lossen bulkwagen veevoer	179938,93	401662,39	1,20	25,0	--	--	25,0	40,5
V11	Ventilator Ziehl Abegg ZN080 voor LW	179896,37	401629,21	5,90	24,6	24,6	19,8	29,8	24,7
03	Laden/lossen varkens	179938,79	401664,59	1,20	24,3	--	--	24,3	36,8
V20	Ventilator Fancom 1445 in luchtkoker	179893,90	401603,55	3,60	24,0	24,0	19,2	29,2	24,8
V10	Ventilator Ziehl Abegg ZN080 voor LW	179895,62	401632,36	5,90	23,6	23,6	18,8	28,8	23,8
18	Tractor intern transport	179967,75	401615,86	1,50	23,5	--	--	23,5	49,2
M07	Personenwagens/bestelwagens	179928,67	401584,96	1,20	22,8	22,8	--	27,8	56,3
V03	Ventilator Ziehl Abegg FC091 na LW	179859,14	401662,22	5,10	22,8	22,8	--	27,8	25,1
V15	Ventilator Stienen SGS-92-D4S voor LW	179944,31	401657,74	5,90	22,7	22,7	17,9	27,9	23,4
V16	Ventilator Stienen SGS-92-D4S voor LW	179946,00	401658,14	5,90	22,3	22,3	17,4	27,4	22,9
M01a	Vrachtwagens aanvoer voer	179892,69	401575,09	1,20	21,3	--	--	21,3	61,9
V02	Ventilator Ziehl Abegg FC091 na LW	179856,28	401661,60	5,10	20,5	20,5	20,5	30,5	22,9
05	Laden/lossen koeien en kalveren	179878,56	401686,57	1,20	20,1	--	--	20,1	37,9
V23	Ventilator Fancom 1445 in luchtkoker	179917,17	401649,09	3,20	19,5	19,5	15,3	25,3	25,1
07	Hogedrukreiniger wasplaats	179931,70	401663,29	1,00	19,3	--	--	19,3	36,7
17	Tractor intern transport	179961,37	401646,39	1,50	19,3	--	--	19,3	46,1
V22	Ventilator Fancom 1445 in luchtkoker	179915,87	401655,62	3,20	18,5	18,5	14,2	24,2	24,3
M08	Personenwagens/bestelwagens	179972,19	401596,52	1,20	18,3	18,3	--	23,3	53,1
10	Tractor intern transport	179878,17	401681,62	1,50	17,8	--	--	17,8	45,5
15	Tractor intern transport	179953,82	401679,44	1,50	15,9	--	--	15,9	43,3
16	Tractor intern transport	179947,45	401664,51	1,50	15,4	--	--	15,4	42,6
11	Tractor intern transport	179900,98	401685,98	1,50	14,6	--	--	14,6	42,2
09	Tractor intern transport	179871,12	401663,84	1,50	14,4	--	--	14,4	41,9
14	Tractor intern transport	179945,27	401696,05	1,50	12,2	--	--	12,2	39,8
12	Tractor intern transport	179923,29	401690,51	1,50	9,8	--	--	9,8	37,3
13	Tractor intern transport	179920,78	401710,31	1,50	9,1	--	--	9,1	36,8
V28	Ventilator Fancom 1445 in luchtkoker	179922,31	401619,88	3,20	1,1	1,1	-3,7	6,3	31,7
V27	Ventilator Fancom 1445 in luchtkoker	179921,09	401625,84	3,20	-0,8	-0,8	-5,6	4,4	30,3
V26	Ventilator Fancom 1445 in luchtkoker	179919,29	401631,71	3,20	-2,9	-2,9	-7,7	2,3	28,6
V25	Ventilator Fancom 1445 in luchtkoker	179918,31	401637,51	3,20	-4,7	-4,7	-9,5	0,5	27,0
V24	Ventilator Fancom 1445 in luchtkoker	179916,84	401643,30	3,20	-6,1	-6,1	-10,9	-0,9	25,9
P02	Piekgeluid zware vrachtwagens	179967,37	401595,48	1,50	-30,6	-30,6	--	-25,6	68,7
P06	Piekgeluid zware vrachtwagens	179977,37	401598,23	1,50	-33,7	-33,7	--	-28,7	66,7
P08	Piekgeluid personenwagens / bestelwagens	179929,22	401585,02	1,50	-36,1	-36,1	--	-31,1	63,0
P07	Piekgeluid personenwagens / bestelwagens	179928,08	401593,93	1,50	-36,4	-36,4	--	-31,4	62,6

Alle getoonde dB-waarden zijn A-gewogen

Rapport: Resultatentabel
Model: IBS 1 piekafvoer mest
LAeq bij Bron voor toetspunt: 04_A - Lekerseweg 2
Groep: (hoofdgroep)
Groepsreductie: Nee

Naam Bron	Omschrijving	X	Y	Hoogte	Dag	Avond	Nacht	Etmaal	Li
P01	Piekgeluid zware vrachtwagens	179893,09	401575,33	1,50	-38,1	--	--	-38,1	63,0
P09	Piekgeluid laden/lossen varkens	179934,46	401661,87	1,50	-49,5	--	--	-49,5	52,9
P05	Piekgeluid zware vrachtwagens	179870,54	401678,85	1,50	-54,9	-54,9	--	-49,9	47,9
P03	Piekgeluid zware vrachtwagens	179956,96	401665,56	1,50	-55,5	-55,5	--	-50,5	46,9
P04	Piekgeluid zware vrachtwagens	179949,60	401696,19	1,50	-55,7	-55,7	--	-50,7	47,1

Alle getoonde dB-waarden zijn A-gewogen

Rapport: Resultatentabel
Model: IBS 1 piekafvoer mest
LAeq bij Bron voor toetspunt: 03_A - Lekerseweg 2
Groep: (hoofdgroep)
Groepsreductie: Nee

Naam Bron	Omschrijving	X	Y	Hoogte	Dag	Avond	Nacht	Etmaal	Li
03_A	Lekerseweg 2	179940,40	401571,35	1,50	45,1	43,4	32,9	48,4	75,9
M09	Tractoren afvoer mest	179970,61	401596,08	1,20	40,9	40,9	--	45,9	66,8
01	Lossen bulkwagen veevoer	179887,64	401594,69	1,20	37,2	--	--	37,2	51,9
08	Kadavercontainer legen	179911,08	401580,69	2,50	34,3	--	--	34,3	55,9
V04	Ventilator Ziehl Abegg FC091 na LW	179861,94	401662,83	5,10	31,0	31,0	--	36,0	33,2
20	Laden mest	179874,47	401673,71	1,20	29,2	29,2	--	34,2	37,9
V19	Ventilator Fancom 1445 in luchtkoker	179874,28	401594,06	7,10	28,6	28,6	23,8	33,8	28,6
M06	Materieel grondverzet	179969,75	401596,08	1,20	28,5	27,3	--	32,3	64,0
V18	Ventilator Fancom 1445 in luchtkoker	179873,25	401598,17	7,10	28,3	28,3	23,4	33,4	28,3
V21	Ventilator Fancom 1445 in luchtkoker	179895,80	401595,33	3,60	27,8	27,8	23,0	33,0	27,8
04	Laden/lossen diversen	179870,64	401676,46	1,20	27,1	--	--	27,1	44,8
V07	Ventilator Stienen SGS-92-D4S voor LW	179883,07	401668,73	5,90	26,5	26,5	21,6	31,6	28,2
V08	Ventilator Stienen SGS-92-D4S voor LW	179884,76	401670,50	5,90	26,3	26,3	21,4	31,4	28,0
V03	Ventilator Ziehl Abegg FC091 na LW	179859,14	401662,22	5,10	26,3	26,3	--	31,3	28,6
V09	Ventilator Stienen SGS-92-D4S voor LW	179884,31	401672,89	5,90	26,1	26,1	21,2	31,2	27,9
V20	Ventilator Fancom 1445 in luchtkoker	179893,90	401603,55	3,60	25,0	25,0	20,2	30,2	25,5
M03	Vrachtwagens aan/afvoer diversen	179971,25	401596,50	1,20	24,6	--	--	24,6	64,5
02	Lossen bulkwagen veevoer	179938,93	401662,39	1,20	24,5	--	--	24,5	40,0
19	Laden mest	179946,02	401689,39	1,20	24,5	24,5	--	29,5	33,1
V13	Ventilator Stienen SGS-92-D4S voor LW	179940,50	401656,94	5,90	24,2	24,2	19,4	29,4	24,9
M04	Vrachtwagens aan/afvoer rundvee	179973,60	401597,57	1,20	24,0	--	--	24,0	64,1
M01b	Vrachtwagens aanvoer voer	179971,93	401597,22	1,20	23,9	--	--	23,9	63,9
03	Laden/lossen varkens	179938,79	401664,59	1,20	23,9	--	--	23,9	36,5
M02	Vrachtwagens aan/afvoer varkens	179972,90	401597,06	1,20	23,9	--	--	23,9	63,8
V14	Ventilator Stienen SGS-92-D4S voor LW	179942,23	401657,31	5,90	23,8	23,8	18,9	28,9	24,5
M07	Personenwagens/bestelwagens	179928,67	401584,96	1,20	23,7	23,7	--	28,7	57,2
V23	Ventilator Fancom 1445 in luchtkoker	179917,17	401649,09	3,20	23,5	23,5	19,2	29,2	29,1
V01	Ventilator Ziehl Abegg FC091 na LW	179853,47	401660,93	5,10	23,3	23,3	--	28,3	25,6
V06	Ventilator Stienen SGS-92-D4S voor LW	179881,80	401668,45	5,90	23,0	23,0	18,2	28,2	24,8
V05	Ventilator Stienen SGS-92-D4S voor LW	179880,54	401668,17	5,90	22,9	22,9	18,0	28,0	24,6
M01a	Vrachtwagens aanvoer voer	179892,69	401575,09	1,20	22,8	--	--	22,8	63,2
V15	Ventilator Stienen SGS-92-D4S voor LW	179944,31	401657,74	5,90	22,2	22,2	17,3	27,3	22,9
V02	Ventilator Ziehl Abegg FC091 na LW	179856,28	401661,60	5,10	21,7	21,7	21,7	31,7	24,0
V11	Ventilator Ziehl Abegg ZN080 voor LW	179896,37	401629,21	5,90	21,5	21,5	16,7	26,7	21,5
V10	Ventilator Ziehl Abegg ZN080 voor LW	179895,62	401632,36	5,90	21,4	21,4	16,6	26,6	21,5
V16	Ventilator Stienen SGS-92-D4S voor LW	179946,00	401658,14	5,90	21,3	21,3	16,4	26,4	22,0
V22	Ventilator Fancom 1445 in luchtkoker	179915,87	401655,62	3,20	21,1	21,1	16,8	26,8	26,9
18	Tractor intern transport	179967,75	401615,86	1,50	21,0	--	--	21,0	46,9
05	Laden/lossen koeien en kalveren	179878,56	401686,57	1,20	21,0	--	--	21,0	38,7
07	Hogedrukreiniger wasplaats	179931,70	401663,29	1,00	20,0	--	--	20,0	37,5
17	Tractor intern transport	179961,37	401646,39	1,50	19,7	--	--	19,7	46,5
11	Tractor intern transport	179900,98	401685,98	1,50	17,2	--	--	17,2	44,8
M08	Personenwagens/bestelwagens	179972,19	401596,52	1,20	17,1	17,1	--	22,1	52,2
10	Tractor intern transport	179878,17	401681,62	1,50	15,8	--	--	15,8	43,5
15	Tractor intern transport	179953,82	401679,44	1,50	14,5	--	--	14,5	42,0
16	Tractor intern transport	179947,45	401664,51	1,50	14,1	--	--	14,1	41,3
09	Tractor intern transport	179871,12	401663,84	1,50	13,3	--	--	13,3	40,8
13	Tractor intern transport	179920,78	401710,31	1,50	11,2	--	--	11,2	39,0
12	Tractor intern transport	179923,29	401690,51	1,50	11,2	--	--	11,2	38,8
14	Tractor intern transport	179945,27	401696,05	1,50	10,8	--	--	10,8	38,4
V28	Ventilator Fancom 1445 in luchtkoker	179922,31	401619,88	3,20	4,0	4,0	-0,8	9,2	34,6
V27	Ventilator Fancom 1445 in luchtkoker	179921,09	401625,84	3,20	2,8	2,8	-2,0	8,0	33,9
V26	Ventilator Fancom 1445 in luchtkoker	179919,29	401631,71	3,20	1,3	1,3	-3,5	6,5	32,7
V25	Ventilator Fancom 1445 in luchtkoker	179918,31	401637,51	3,20	-0,1	-0,1	-4,9	5,1	31,6
V24	Ventilator Fancom 1445 in luchtkoker	179916,84	401643,30	3,20	-1,4	-1,4	-6,2	3,8	30,6
P02	Piekgeluid zware vrachtwagens	179967,37	401595,48	1,50	-32,3	-32,3	--	-27,3	67,6
P08	Piekgeluid personenwagens / bestelwagens	179929,22	401585,02	1,50	-34,0	-34,0	--	-29,0	65,0
P06	Piekgeluid zware vrachtwagens	179977,37	401598,23	1,50	-34,9	-34,9	--	-29,9	65,8
P07	Piekgeluid personenwagens / bestelwagens	179928,08	401593,93	1,50	-35,6	-35,6	--	-30,6	63,4

Alle getoonde dB-waarden zijn A-gewogen

Rapport: Resultatentabel
Model: IBS 1 piekafvoer mest
LAeq bij Bron voor toetspunt: 03_A - Lekerseweg 2
Groep: (hoofdgroep)
Groepsreductie: Nee

Naam Bron	Omschrijving	X	Y	Hoogte	Dag	Avond	Nacht	Etmaal	Li
P01	Piekgeluid zware vrachtwagens	179893,09	401575,33	1,50	-36,9	--	--	-36,9	64,0
P09	Piekgeluid laden/lossen varkens	179934,46	401661,87	1,50	-49,4	--	--	-49,4	53,0
P05	Piekgeluid zware vrachtwagens	179870,54	401678,85	1,50	-55,2	-55,2	--	-50,2	47,6
P03	Piekgeluid zware vrachtwagens	179956,96	401665,56	1,50	-55,7	-55,7	--	-50,7	46,7
P04	Piekgeluid zware vrachtwagens	179949,60	401696,19	1,50	-59,3	-59,3	--	-54,3	43,5

Alle getoonde dB-waarden zijn A-gewogen

Rapport: Resultatentabel
Model: IBS 1 piekafvoer mest
LAeq bij Bron voor toetspunt: 05_A - Lekerseweg 2
Groep: (hoofdgroep)
Groepsreductie: Nee

Naam Bron	Omschrijving	X	Y	Hoogte	Dag	Avond	Nacht	Etmaal	Li
05_A	Lekerseweg 2	179949,05	401569,42	1,50	43,9	43,2	27,6	48,2	75,1
M09	Tractoren afvoer mest	179970,61	401596,08	1,20	42,5	42,5	--	47,5	68,1
M06	Materieel grondverzet	179969,75	401596,08	1,20	29,6	28,4	--	33,4	64,8
V13	Ventilator Stienen SGS-92-D4S voor LW	179940,50	401656,94	5,90	27,9	27,9	23,0	33,0	28,7
18	Tractor intern transport	179967,75	401615,86	1,50	27,4	--	--	27,4	53,2
20	Laden mest	179874,47	401673,71	1,20	25,7	25,7	--	30,7	34,4
04	Laden/lossen diversen	179870,64	401676,46	1,20	25,6	--	--	25,6	43,4
02	Lossen bulkwagen veevoer	179938,93	401662,39	1,20	25,5	--	--	25,5	41,1
19	Laden mest	179946,02	401689,39	1,20	25,5	25,5	--	30,5	34,2
M03	Vrachtwagens aan/afvoer diversen	179971,25	401596,50	1,20	25,4	--	--	25,4	64,9
M04	Vrachtwagens aan/afvoer rundvee	179973,60	401597,57	1,20	25,2	--	--	25,2	65,0
M02	Vrachtwagens aan/afvoer varkens	179972,90	401597,06	1,20	25,2	--	--	25,2	64,9
M01b	Vrachtwagens aanvoer voer	179971,93	401597,22	1,20	25,0	--	--	25,0	64,8
03	Laden/lossen varkens	179938,79	401664,59	1,20	24,5	--	--	24,5	37,2
V14	Ventilator Stienen SGS-92-D4S voor LW	179942,23	401657,31	5,90	24,3	24,3	19,4	29,4	25,1
V16	Ventilator Stienen SGS-92-D4S voor LW	179946,00	401658,14	5,90	21,9	21,9	17,0	27,0	22,7
V15	Ventilator Stienen SGS-92-D4S voor LW	179944,31	401657,74	5,90	21,7	21,7	16,8	26,8	22,5
01	Lossen bulkwagen veevoer	179887,64	401594,69	1,20	20,3	--	--	20,3	35,3
17	Tractor intern transport	179961,37	401646,39	1,50	19,6	--	--	19,6	46,5
07	Hogedrukreiniger wasplaats	179931,70	401663,29	1,00	19,4	--	--	19,4	36,9
V09	Ventilator Stienen SGS-92-D4S voor LW	179884,31	401672,89	5,90	18,7	18,7	13,8	23,8	20,7
V08	Ventilator Stienen SGS-92-D4S voor LW	179884,76	401670,50	5,90	18,7	18,7	13,8	23,8	20,6
V07	Ventilator Stienen SGS-92-D4S voor LW	179883,07	401668,73	5,90	18,4	18,4	13,5	23,5	20,3
M08	Personenwagens/bestelwagens	179972,19	401596,52	1,20	18,3	18,3	--	23,3	53,1
V06	Ventilator Stienen SGS-92-D4S voor LW	179881,80	401668,45	5,90	18,2	18,2	13,4	23,4	20,1
V05	Ventilator Stienen SGS-92-D4S voor LW	179880,54	401668,17	5,90	17,1	17,1	12,2	22,2	19,0
V03	Ventilator Ziehl Abegg FC091 na LW	179859,14	401662,22	5,10	15,5	15,5	--	20,5	18,0
V19	Ventilator Fancom 1445 in luchtkoker	179874,28	401594,06	7,10	15,3	15,3	10,4	20,4	15,3
V18	Ventilator Fancom 1445 in luchtkoker	179873,25	401598,17	7,10	15,2	15,2	10,3	20,3	15,2
16	Tractor intern transport	179947,45	401664,51	1,50	14,9	--	--	14,9	42,1
V04	Ventilator Ziehl Abegg FC091 na LW	179861,94	401662,83	5,10	14,9	14,9	--	19,9	17,3
11	Tractor intern transport	179900,98	401685,98	1,50	14,3	--	--	14,3	41,9
08	Kadavercontainer legen	179911,08	401580,69	2,50	13,9	--	--	13,9	35,5
15	Tractor intern transport	179953,82	401679,44	1,50	13,8	--	--	13,8	41,2
V01	Ventilator Ziehl Abegg FC091 na LW	179853,47	401660,93	5,10	13,7	13,7	--	18,7	16,2
V21	Ventilator Fancom 1445 in luchtkoker	179895,80	401595,33	3,60	13,5	13,5	8,6	18,6	14,2
05	Laden/lossen koeien en kalveren	179878,56	401686,57	1,20	12,9	--	--	12,9	30,7
V11	Ventilator Ziehl Abegg ZN080 voor LW	179896,37	401629,21	5,90	12,6	12,6	7,8	17,8	13,0
V10	Ventilator Ziehl Abegg ZN080 voor LW	179895,62	401632,36	5,90	12,4	12,4	7,6	17,6	12,9
V20	Ventilator Fancom 1445 in luchtkoker	179893,90	401603,55	3,60	12,3	12,3	7,5	17,5	13,4
V23	Ventilator Fancom 1445 in luchtkoker	179917,17	401649,09	3,20	12,3	12,3	8,1	18,1	18,1
V22	Ventilator Fancom 1445 in luchtkoker	179915,87	401655,62	3,20	12,2	12,2	8,0	18,0	18,2
V02	Ventilator Ziehl Abegg FC091 na LW	179856,28	401661,60	5,10	11,8	11,8	11,8	21,8	14,3
14	Tractor intern transport	179945,27	401696,05	1,50	11,5	--	--	11,5	39,1
13	Tractor intern transport	179920,78	401710,31	1,50	11,2	--	--	11,2	39,0
10	Tractor intern transport	179878,17	401681,62	1,50	10,3	--	--	10,3	37,9
12	Tractor intern transport	179923,29	401690,51	1,50	10,0	--	--	10,0	37,6
09	Tractor intern transport	179871,12	401663,84	1,50	9,7	--	--	9,7	37,3
M07	Personenwagens/bestelwagens	179928,67	401584,96	1,20	6,8	6,8	--	11,8	40,7
M01a	Vrachtwagens aanvoer voer	179892,69	401575,09	1,20	4,0	--	--	4,0	44,7
V28	Ventilator Fancom 1445 in luchtkoker	179922,31	401619,88	3,20	-10,7	-10,7	-15,5	-5,5	20,3
V27	Ventilator Fancom 1445 in luchtkoker	179921,09	401625,84	3,20	-11,0	-11,0	-15,8	-5,8	20,3
V26	Ventilator Fancom 1445 in luchtkoker	179919,29	401631,71	3,20	-13,9	-13,9	-18,7	-8,7	17,8
V25	Ventilator Fancom 1445 in luchtkoker	179918,31	401637,51	3,20	-14,3	-14,3	-19,1	-9,1	17,7
V24	Ventilator Fancom 1445 in luchtkoker	179916,84	401643,30	3,20	-14,8	-14,8	-19,6	-9,6	17,4
P02	Piekgeluid zware vrachtwagens	179967,37	401595,48	1,50	-31,0	-31,0	--	-26,0	68,3
P06	Piekgeluid zware vrachtwagens	179977,37	401598,23	1,50	-35,8	-35,8	--	-30,8	64,5
P09	Piekgeluid laden/lossen varkens	179934,46	401661,87	1,50	-49,2	--	--	-49,2	53,2
P07	Piekgeluid personenwagens / bestelwagens	179928,08	401593,93	1,50	-50,3	-50,3	--	-45,3	49,1

Alle getoonde dB-waarden zijn A-gewogen

Rapport: Resultatentabel
Model: IBS 1 piekafvoer mest
LAeq bij Bron voor toetspunt: 05_A - Lekerseweg 2
Groep: (hoofdgroep)
Groepsreductie: Nee

Naam Bron	Omschrijving	X	Y	Hoogte	Dag	Avond	Nacht	Etmaal	Li
P08	Piekgeluid personenwagens / bestelwagens	179929,22	401585,02	1,50	-53,1	-53,1	--	-48,1	45,9
P01	Piekgeluid zware vrachtwagens	179893,09	401575,33	1,50	-56,1	--	--	-56,1	45,3
P03	Piekgeluid zware vrachtwagens	179956,96	401665,56	1,50	-57,1	-57,1	--	-52,1	45,4
P04	Piekgeluid zware vrachtwagens	179949,60	401696,19	1,50	-57,3	-57,3	--	-52,3	45,6
P05	Piekgeluid zware vrachtwagens	179870,54	401678,85	1,50	-60,5	-60,5	--	-55,5	42,4

Alle getoonde dB-waarden zijn A-gewogen

Rapport: Resultatentabel
Model: IBS 1 piekafvoer mest
LAeq bij Bron voor toetspunt: 10_B - Hoogstraat 7
Groep: (hoofdgroep)
Groepsreductie: Nee

Naam Bron	Omschrijving	X	Y	Hoogte	Dag	Avond	Nacht	Etmaal	Li
10_B	Hoogstraat 7	179802,94	401769,82	5,00	43,7	43,2	33,6	48,2	64,5
20	Laden mest	179874,47	401673,71	1,20	39,2	39,2	--	44,2	46,4
V03	Ventilator Ziehl Abegg FC091 na LW	179859,14	401662,22	5,10	33,9	33,9	--	38,9	34,7
V04	Ventilator Ziehl Abegg FC091 na LW	179861,94	401662,83	5,10	33,9	33,9	--	38,9	34,8
04	Laden/lossen diversen	179870,64	401676,46	1,20	31,6	--	--	31,6	47,7
V01	Ventilator Ziehl Abegg FC091 na LW	179853,47	401660,93	5,10	31,5	31,5	--	36,5	32,3
V02	Ventilator Ziehl Abegg FC091 na LW	179856,28	401661,60	5,10	31,4	31,4	31,4	41,4	32,2
19	Laden mest	179946,02	401689,39	1,20	30,2	30,2	--	35,2	38,0
M09	Tractoren afvoer mest	179970,61	401596,08	1,20	29,4	29,4	--	34,4	56,2
09	Tractor intern transport	179871,12	401663,84	1,50	26,4	--	--	26,4	52,6
V06	Ventilator Stienen SGS-92-D4S voor LW	179881,80	401668,45	5,90	25,6	25,6	20,7	30,7	26,4
V07	Ventilator Stienen SGS-92-D4S voor LW	179883,07	401668,73	5,90	25,6	25,6	20,7	30,7	26,3
V08	Ventilator Stienen SGS-92-D4S voor LW	179884,76	401670,50	5,90	25,4	25,4	20,5	30,5	26,1
V05	Ventilator Stienen SGS-92-D4S voor LW	179880,54	401668,17	5,90	24,9	24,9	20,1	30,1	25,7
V09	Ventilator Stienen SGS-92-D4S voor LW	179884,31	401672,89	5,90	24,7	24,7	19,9	29,9	25,4
V16	Ventilator Stienen SGS-92-D4S voor LW	179946,00	401658,14	5,90	23,7	23,7	18,8	28,8	25,7
V15	Ventilator Stienen SGS-92-D4S voor LW	179944,31	401657,74	5,90	23,4	23,4	18,6	28,6	25,4
14	Tractor intern transport	179945,27	401696,05	1,50	21,4	--	--	21,4	48,2
02	Lossen bulkwagen veevoer	179938,93	401662,39	1,20	21,2	--	--	21,2	36,5
V20	Ventilator Fancom 1445 in luchtkoker	179893,90	401603,55	3,60	20,7	20,7	15,8	25,8	23,4
V18	Ventilator Fancom 1445 in luchtkoker	179873,25	401598,17	7,10	20,4	20,4	15,5	25,5	22,1
V13	Ventilator Stienen SGS-92-D4S voor LW	179940,50	401656,94	5,90	20,3	20,3	15,4	25,4	22,2
V21	Ventilator Fancom 1445 in luchtkoker	179895,80	401595,33	3,60	20,2	20,2	15,3	25,3	23,0
V14	Ventilator Stienen SGS-92-D4S voor LW	179942,23	401657,31	5,90	20,2	20,2	15,3	25,3	22,1
V19	Ventilator Fancom 1445 in luchtkoker	179874,28	401594,06	7,10	20,2	20,2	15,3	25,3	22,0
01	Lossen bulkwagen veevoer	179887,64	401594,69	1,20	20,1	--	--	20,1	35,5
03	Laden/lossen varkens	179938,79	401664,59	1,20	19,3	--	--	19,3	31,6
M06	Materieel grondverzet	179969,75	401596,08	1,20	16,5	15,3	--	20,3	53,2
10	Tractor intern transport	179878,17	401681,62	1,50	16,3	--	--	16,3	42,3
M03	Vrachtwagens aan/afvoer diversen	179971,25	401596,50	1,20	15,6	--	--	15,6	56,1
07	Hogedrukreiniger wasplaats	179931,70	401663,29	1,00	15,4	--	--	15,4	32,4
M04	Vrachtwagens aan/afvoer rundvee	179973,60	401597,57	1,20	15,2	--	--	15,2	55,9
05	Laden/lossen koeien en kalveren	179878,56	401686,57	1,20	14,2	--	--	14,2	30,3
13	Tractor intern transport	179920,78	401710,31	1,50	13,5	--	--	13,5	39,8
16	Tractor intern transport	179947,45	401664,51	1,50	12,5	--	--	12,5	39,5
V11	Ventilator Ziehl Abegg ZN080 voor LW	179896,37	401629,21	5,90	12,5	12,5	7,6	17,6	14,2
V10	Ventilator Ziehl Abegg ZN080 voor LW	179895,62	401632,36	5,90	12,1	12,1	7,3	17,3	13,8
08	Kadavercontainer legen	179911,08	401580,69	2,50	12,1	--	--	12,1	36,9
12	Tractor intern transport	179923,29	401690,51	1,50	11,9	--	--	11,9	38,4
11	Tractor intern transport	179900,98	401685,98	1,50	11,5	--	--	11,5	37,7
15	Tractor intern transport	179953,82	401679,44	1,50	11,4	--	--	11,4	38,4
V22	Ventilator Fancom 1445 in luchtkoker	179915,87	401655,62	3,20	9,3	9,3	5,1	15,1	15,3
18	Tractor intern transport	179967,75	401615,86	1,50	9,0	--	--	9,0	36,4
V23	Ventilator Fancom 1445 in luchtkoker	179917,17	401649,09	3,20	8,6	8,6	4,4	14,4	14,7
M01b	Vrachtwagens aanvoer voer	179971,93	401597,22	1,20	7,3	--	--	7,3	48,6
M02	Vrachtwagens aan/afvoer varkens	179972,90	401597,06	1,20	5,7	--	--	5,7	47,0
17	Tractor intern transport	179961,37	401646,39	1,50	5,5	--	--	5,5	32,7
M08	Personenwagens/bestelwagens	179972,19	401596,52	1,20	5,3	5,3	--	10,3	41,4
M01a	Vrachtwagens aanvoer voer	179892,69	401575,09	1,20	2,0	--	--	2,0	43,5
M07	Personenwagens/bestelwagens	179928,67	401584,96	1,20	-4,6	-4,6	--	0,4	32,5
V28	Ventilator Fancom 1445 in luchtkoker	179922,31	401619,88	3,20	-12,4	-12,4	-17,2	-7,2	20,6
V27	Ventilator Fancom 1445 in luchtkoker	179921,09	401625,84	3,20	-13,0	-13,0	-17,8	-7,8	19,9
V26	Ventilator Fancom 1445 in luchtkoker	179919,29	401631,71	3,20	-14,0	-14,0	-18,8	-8,8	18,9
V25	Ventilator Fancom 1445 in luchtkoker	179918,31	401637,51	3,20	-18,7	-18,7	-23,5	-13,5	14,0
V24	Ventilator Fancom 1445 in luchtkoker	179916,84	401643,30	3,20	-19,0	-19,0	-23,8	-13,8	13,7
P05	Piekgeluid zware vrachtwagens	179870,54	401678,85	1,50	-44,0	-44,0	--	-39,0	57,1
P04	Piekgeluid zware vrachtwagens	179949,60	401696,19	1,50	-50,2	-50,2	--	-45,2	51,9
P09	Piekgeluid laden/lossen varkens	179934,46	401661,87	1,50	-53,0	--	--	-53,0	49,1
P01	Piekgeluid zware vrachtwagens	179893,09	401575,33	1,50	-59,2	--	--	-59,2	43,3

Alle getoonde dB-waarden zijn A-gewogen

Rapport: Resultatentabel
Model: IBS 1 piekafvoer mest
LAeq bij Bron voor toetspunt: 10_B - Hoogstraat 7
Groep: (hoofdgroep)
Groepsreductie: Nee

Naam Bron	Omschrijving	X	Y	Hoogte	Dag	Avond	Nacht	Etmaal	Li
P03	Piekgeluid zware vrachtwagens	179956,96	401665,56	1,50	-62,5	-62,5	--	-57,5	39,8
P07	Piekgeluid personenwagens / bestelwagens	179928,08	401593,93	1,50	-62,9	-62,9	--	-57,9	39,6
P08	Piekgeluid personenwagens / bestelwagens	179929,22	401585,02	1,50	-63,1	-63,1	--	-58,1	39,5
P06	Piekgeluid zware vrachtwagens	179977,37	401598,23	1,50	-63,4	-63,4	--	-58,4	39,3
P02	Piekgeluid zware vrachtwagens	179967,37	401595,48	1,50	-65,5	-65,5	--	-60,5	37,1

Alle getoonde dB-waarden zijn A-gewogen

Rapport: Resultatentabel
Model: IBS 1 piekafvoer mest
LAeq bij Bron voor toetspunt: 11_B - Hoogstraat 7
Groep: (hoofdgroep)
Groepsreductie: Nee

Naam Bron	Omschrijving	X	Y	Hoogte	Dag	Avond	Nacht	Etmaal	Li
11_B	Hoogstraat 7	179794,23	401764,63	5,00	43,5	43,0	33,5	48,0	64,2
20	Laden mest	179874,47	401673,71	1,20	39,1	39,1	--	44,1	46,3
V03	Ventilator Ziehl Abegg FC091 na LW	179859,14	401662,22	5,10	33,9	33,9	--	38,9	34,7
V04	Ventilator Ziehl Abegg FC091 na LW	179861,94	401662,83	5,10	33,9	33,9	--	38,9	34,7
V01	Ventilator Ziehl Abegg FC091 na LW	179853,47	401660,93	5,10	31,5	31,5	--	36,5	32,3
V02	Ventilator Ziehl Abegg FC091 na LW	179856,28	401661,60	5,10	31,4	31,4	31,4	41,4	32,2
04	Laden/lossen diversen	179870,64	401676,46	1,20	30,9	--	--	30,9	47,0
M09	Tractoren afvoer mest	179970,61	401596,08	1,20	30,0	30,0	--	35,0	56,7
19	Laden mest	179946,02	401689,39	1,20	28,2	28,2	--	33,2	36,2
09	Tractor intern transport	179871,12	401663,84	1,50	26,3	--	--	26,3	52,5
V07	Ventilator Stienen SGS-92-D4S voor LW	179883,07	401668,73	5,90	25,5	25,5	20,6	30,6	26,3
V06	Ventilator Stienen SGS-92-D4S voor LW	179881,80	401668,45	5,90	25,3	25,3	20,5	30,5	26,1
V08	Ventilator Stienen SGS-92-D4S voor LW	179884,76	401670,50	5,90	25,2	25,2	20,4	30,4	26,1
V05	Ventilator Stienen SGS-92-D4S voor LW	179880,54	401668,17	5,90	24,6	24,6	19,8	29,8	25,4
V09	Ventilator Stienen SGS-92-D4S voor LW	179884,31	401672,89	5,90	24,6	24,6	19,7	29,7	25,4
V16	Ventilator Stienen SGS-92-D4S voor LW	179946,00	401658,14	5,90	23,4	23,4	18,6	28,6	25,5
V15	Ventilator Stienen SGS-92-D4S voor LW	179944,31	401657,74	5,90	23,3	23,3	18,4	28,4	25,3
02	Lossen bulkwagen veevoer	179938,93	401662,39	1,20	21,3	--	--	21,3	36,6
V18	Ventilator Fancom 1445 in luchtkoker	179873,25	401598,17	7,10	20,1	20,1	15,3	25,3	21,8
V13	Ventilator Stienen SGS-92-D4S voor LW	179940,50	401656,94	5,90	20,1	20,1	15,3	25,3	22,1
V14	Ventilator Stienen SGS-92-D4S voor LW	179942,23	401657,31	5,90	20,0	20,0	15,2	25,2	22,0
V19	Ventilator Fancom 1445 in luchtkoker	179874,28	401594,06	7,10	20,0	20,0	15,1	25,1	21,7
14	Tractor intern transport	179945,27	401696,05	1,50	19,5	--	--	19,5	46,3
03	Laden/lossen varkens	179938,79	401664,59	1,20	19,4	--	--	19,4	31,7
V21	Ventilator Fancom 1445 in luchtkoker	179895,80	401595,33	3,60	19,0	19,0	14,2	24,2	21,8
01	Lossen bulkwagen veevoer	179887,64	401594,69	1,20	18,4	--	--	18,4	33,9
10	Tractor intern transport	179878,17	401681,62	1,50	16,4	--	--	16,4	42,5
M03	Vrachtwagens aan/afvoer diversen	179971,25	401596,50	1,20	15,8	--	--	15,8	56,3
V20	Ventilator Fancom 1445 in luchtkoker	179893,90	401603,55	3,60	15,7	15,7	10,9	20,9	18,4
07	Hogedrukreiniger wasplaats	179931,70	401663,29	1,00	15,5	--	--	15,5	32,6
M06	Materieel grondverzet	179969,75	401596,08	1,20	15,5	14,3	--	19,3	52,3
M04	Vrachtwagens aan/afvoer rundvee	179973,60	401597,57	1,20	14,8	--	--	14,8	55,4
05	Laden/lossen koeien en kalveren	179878,56	401686,57	1,20	14,3	--	--	14,3	30,4
13	Tractor intern transport	179920,78	401710,31	1,50	12,8	--	--	12,8	39,2
16	Tractor intern transport	179947,45	401664,51	1,50	12,4	--	--	12,4	39,5
V11	Ventilator Ziehl Abegg ZN080 voor LW	179896,37	401629,21	5,90	12,4	12,4	7,5	17,5	14,1
V10	Ventilator Ziehl Abegg ZN080 voor LW	179895,62	401632,36	5,90	12,0	12,0	7,1	17,1	13,7
12	Tractor intern transport	179923,29	401690,51	1,50	11,9	--	--	11,9	38,5
11	Tractor intern transport	179900,98	401685,98	1,50	11,6	--	--	11,6	38,0
08	Kadavercontainer legen	179911,08	401580,69	2,50	11,2	--	--	11,2	36,1
15	Tractor intern transport	179953,82	401679,44	1,50	9,9	--	--	9,9	36,9
18	Tractor intern transport	179967,75	401615,86	1,50	9,1	--	--	9,1	36,5
V22	Ventilator Fancom 1445 in luchtkoker	179915,87	401655,62	3,20	8,7	8,7	4,5	14,5	14,7
V23	Ventilator Fancom 1445 in luchtkoker	179917,17	401649,09	3,20	8,4	8,4	4,2	14,2	14,5
M01b	Vrachtwagens aanvoer voer	179971,93	401597,22	1,20	7,2	--	--	7,2	48,6
M02	Vrachtwagens aan/afvoer varkens	179972,90	401597,06	1,20	5,5	--	--	5,5	46,9
17	Tractor intern transport	179961,37	401646,39	1,50	5,1	--	--	5,1	32,3
M08	Personenwagens/bestelwagens	179972,19	401596,52	1,20	4,8	4,8	--	9,8	40,9
M01a	Vrachtwagens aanvoer voer	179892,69	401575,09	1,20	1,6	--	--	1,6	43,1
M07	Personenwagens/bestelwagens	179928,67	401584,96	1,20	-4,5	-4,5	--	0,5	32,6
V27	Ventilator Fancom 1445 in luchtkoker	179921,09	401625,84	3,20	-12,3	-12,3	-17,1	-7,1	20,7
V28	Ventilator Fancom 1445 in luchtkoker	179922,31	401619,88	3,20	-13,2	-13,2	-18,0	-8,0	19,8
V26	Ventilator Fancom 1445 in luchtkoker	179919,29	401631,71	3,20	-15,1	-15,1	-19,9	-9,9	17,8
V24	Ventilator Fancom 1445 in luchtkoker	179916,84	401643,30	3,20	-18,5	-18,5	-23,3	-13,3	14,2
V25	Ventilator Fancom 1445 in luchtkoker	179918,31	401637,51	3,20	-18,6	-18,6	-23,4	-13,4	14,2
P05	Piekgeluid zware vrachtwagens	179870,54	401678,85	1,50	-45,8	-45,8	--	-40,8	55,4
P04	Piekgeluid zware vrachtwagens	179949,60	401696,19	1,50	-50,5	-50,5	--	-45,5	51,6
P09	Piekgeluid laden/lossen varkens	179934,46	401661,87	1,50	-52,8	--	--	-52,8	49,3
P01	Piekgeluid zware vrachtwagens	179893,09	401575,33	1,50	-58,1	--	--	-58,1	44,4

Alle getoonde dB-waarden zijn A-gewogen

Rapport: Resultatentabel
Model: IBS 1 piekafvoer mest
LAeq bij Bron voor toetspunt: 11_B - Hoogstraat 7
Groep: (hoofdgroep)
Groepsreductie: Nee

Naam Bron	Omschrijving	X	Y	Hoogte	Dag	Avond	Nacht	Etmaal	Li
P03	Piekgeluid zware vrachtwagens	179956,96	401665,56	1,50	-62,6	-62,6	--	-57,6	39,7
P07	Piekgeluid personenwagens / bestelwagens	179928,08	401593,93	1,50	-62,7	-62,7	--	-57,7	39,8
P06	Piekgeluid zware vrachtwagens	179977,37	401598,23	1,50	-63,7	-63,7	--	-58,7	39,0
P02	Piekgeluid zware vrachtwagens	179967,37	401595,48	1,50	-65,8	-65,8	--	-60,8	36,8
P08	Piekgeluid personenwagens / bestelwagens	179929,22	401585,02	1,50	-65,9	-65,9	--	-60,9	36,6

Alle getoonde dB-waarden zijn A-gewogen

Rapport: Resultatentabel
Model: IBS 1 piekafvoer mest
LAeq bij Bron voor toetspunt: 09_B - Hoogstraat 4
Groep: (hoofdgroep)
Groepsreductie: Nee

Naam Bron	Omschrijving	X	Y	Hoogte	Dag	Avond	Nacht	Etmaal	Li
09_B	Hoogstraat 4	179749,28	401565,65	5,00	40,3	39,5	32,2	44,5	64,3
V04	Ventilator Ziehl Abegg FC091 na LW	179861,94	401662,83	5,10	30,6	30,6	--	35,6	32,2
V03	Ventilator Ziehl Abegg FC091 na LW	179859,14	401662,22	5,10	30,3	30,3	--	35,3	31,8
M09	Tractoren afvoer mest	179970,61	401596,08	1,20	30,0	30,0	--	35,0	57,5
V02	Ventilator Ziehl Abegg FC091 na LW	179856,28	401661,60	5,10	29,9	29,9	29,9	39,9	31,4
19	Laden mest	179946,02	401689,39	1,20	29,6	29,6	--	34,6	38,0
V01	Ventilator Ziehl Abegg FC091 na LW	179853,47	401660,93	5,10	29,4	29,4	--	34,4	30,8
20	Laden mest	179874,47	401673,71	1,20	28,5	28,5	--	33,5	36,4
05	Laden/lossen koeien en kalveren	179878,56	401686,57	1,20	26,4	--	--	26,4	43,5
01	Lossen bulkwagen veevoer	179887,64	401594,69	1,20	25,9	--	--	25,9	40,7
V18	Ventilator Fancom 1445 in luchtkoker	179873,25	401598,17	7,10	24,7	24,7	19,9	29,9	25,0
V19	Ventilator Fancom 1445 in luchtkoker	179874,28	401594,06	7,10	24,7	24,7	19,8	29,8	25,0
V09	Ventilator Stienen SGS-92-D4S voor LW	179884,31	401672,89	5,90	23,9	23,9	19,1	29,1	25,8
04	Laden/lossen diversen	179870,64	401676,46	1,20	23,5	--	--	23,5	40,4
V08	Ventilator Stienen SGS-92-D4S voor LW	179884,76	401670,50	5,90	23,5	23,5	18,7	28,7	25,3
V07	Ventilator Stienen SGS-92-D4S voor LW	179883,07	401668,73	5,90	23,1	23,1	18,3	28,3	24,9
V06	Ventilator Stienen SGS-92-D4S voor LW	179881,80	401668,45	5,90	22,8	22,8	18,0	28,0	24,6
V05	Ventilator Stienen SGS-92-D4S voor LW	179880,54	401668,17	5,90	22,5	22,5	17,7	27,7	24,3
03	Laden/lossen varkens	179938,79	401664,59	1,20	22,4	--	--	22,4	34,9
02	Lossen bulkwagen veevoer	179938,93	401662,39	1,20	22,0	--	--	22,0	37,6
V21	Ventilator Fancom 1445 in luchtkoker	179895,80	401595,33	3,60	19,4	19,4	14,5	24,5	21,5
V16	Ventilator Stienen SGS-92-D4S voor LW	179946,00	401658,14	5,90	19,3	19,3	14,5	24,5	21,8
V15	Ventilator Stienen SGS-92-D4S voor LW	179944,31	401657,74	5,90	19,1	19,1	14,2	24,2	21,5
V14	Ventilator Stienen SGS-92-D4S voor LW	179942,23	401657,31	5,90	18,5	18,5	13,6	23,6	20,9
V13	Ventilator Stienen SGS-92-D4S voor LW	179940,50	401656,94	5,90	18,4	18,4	13,6	23,6	20,8
14	Tractor intern transport	179945,27	401696,05	1,50	17,6	--	--	17,6	45,1
11	Tractor intern transport	179900,98	401685,98	1,50	16,9	--	--	16,9	44,0
08	Kadavercontainer legen	179911,08	401580,69	2,50	16,0	--	--	16,0	40,3
V20	Ventilator Fancom 1445 in luchtkoker	179893,90	401603,55	3,60	16,0	16,0	11,2	21,2	18,1
12	Tractor intern transport	179923,29	401690,51	1,50	15,7	--	--	15,7	43,0
M06	Materieel grondverzet	179969,75	401596,08	1,20	15,5	14,3	--	19,3	52,8
M04	Vrachtwagens aan/afvoer rundvee	179973,60	401597,57	1,20	14,5	--	--	14,5	55,9
M03	Vrachtwagens aan/afvoer diversen	179971,25	401596,50	1,20	14,4	--	--	14,4	55,7
07	Hogedrukreiniger wasplaats	179931,70	401663,29	1,00	13,4	--	--	13,4	30,8
09	Tractor intern transport	179871,12	401663,84	1,50	13,1	--	--	13,1	39,8
V22	Ventilator Fancom 1445 in luchtkoker	179915,87	401655,62	3,20	12,7	12,7	8,5	18,5	19,1
V11	Ventilator Ziehl Abegg ZN080 voor LW	179896,37	401629,21	5,90	12,4	12,4	7,6	17,6	14,0
V10	Ventilator Ziehl Abegg ZN080 voor LW	179895,62	401632,36	5,90	12,4	12,4	7,5	17,5	14,0
10	Tractor intern transport	179878,17	401681,62	1,50	12,4	--	--	12,4	39,3
16	Tractor intern transport	179947,45	401664,51	1,50	12,3	--	--	12,3	39,6
M01a	Vrachtwagens aanvoer voer	179892,69	401575,09	1,20	11,0	--	--	11,0	51,8
V23	Ventilator Fancom 1445 in luchtkoker	179917,17	401649,09	3,20	10,1	10,1	5,8	15,8	16,4
15	Tractor intern transport	179953,82	401679,44	1,50	9,2	--	--	9,2	36,6
M01b	Vrachtwagens aanvoer voer	179971,93	401597,22	1,20	8,7	--	--	8,7	50,3
M02	Vrachtwagens aan/afvoer varkens	179972,90	401597,06	1,20	8,2	--	--	8,2	49,7
M08	Personenwagens/bestelwagens	179972,19	401596,52	1,20	4,9	4,9	--	9,9	41,5
13	Tractor intern transport	179920,78	401710,31	1,50	4,0	--	--	4,0	31,4
18	Tractor intern transport	179967,75	401615,86	1,50	2,9	--	--	2,9	30,3
17	Tractor intern transport	179961,37	401646,39	1,50	2,8	--	--	2,8	30,2
M07	Personenwagens/bestelwagens	179928,67	401584,96	1,20	-1,9	-1,9	--	3,1	34,9
V28	Ventilator Fancom 1445 in luchtkoker	179922,31	401619,88	3,20	-17,4	-17,4	-22,2	-12,2	15,5
V24	Ventilator Fancom 1445 in luchtkoker	179916,84	401643,30	3,20	-17,4	-17,4	-22,2	-12,2	15,5
V27	Ventilator Fancom 1445 in luchtkoker	179921,09	401625,84	3,20	-17,4	-17,4	-22,2	-12,2	15,4
V25	Ventilator Fancom 1445 in luchtkoker	179918,31	401637,51	3,20	-17,5	-17,5	-22,3	-12,3	15,4
V26	Ventilator Fancom 1445 in luchtkoker	179919,29	401631,71	3,20	-17,6	-17,6	-22,4	-12,4	15,3
P01	Piekgeluid zware vrachtwagens	179893,09	401575,33	1,50	-49,4	--	--	-49,4	52,3
P06	Piekgeluid zware vrachtwagens	179977,37	401598,23	1,50	-51,2	-51,2	--	-46,2	51,4
P02	Piekgeluid zware vrachtwagens	179967,37	401595,48	1,50	-53,5	-53,5	--	-48,5	49,0
P04	Piekgeluid zware vrachtwagens	179949,60	401696,19	1,50	-53,8	-53,8	--	-48,8	48,8

Alle getoonde dB-waarden zijn A-gewogen

Rapport: Resultatentabel
Model: IBS 1 piekafvoer mest
LAeq bij Bron voor toetspunt: 09_B - Hoogstraat 4
Groep: (hoofdgroep)
Groepsreductie: Nee

Naam Bron	Omschrijving	X	Y	Hoogte	Dag	Avond	Nacht	Etmaal	Li
P09	Piekgeluid laden/lossen varkens	179934,46	401661,87	1,50	-54,4	--	--	-54,4	48,0
P05	Piekgeluid zware vrachtwagens	179870,54	401678,85	1,50	-54,9	-54,9	--	-49,9	47,2
P03	Piekgeluid zware vrachtwagens	179956,96	401665,56	1,50	-59,0	-59,0	--	-54,0	43,6
P07	Piekgeluid personenwagens / bestelwagens	179928,08	401593,93	1,50	-60,3	-60,3	--	-55,3	41,9
P08	Piekgeluid personenwagens / bestelwagens	179929,22	401585,02	1,50	-60,3	-60,3	--	-55,3	41,9

Alle getoonde dB-waarden zijn A-gewogen

Rapport: Resultatentabel
Model: IBS 1 piekafvoer mest
LAeq bij Bron voor toetspunt: 08_B - Hoogstraat 9
Groep: (hoofdgroep)
Groepsreductie: Nee

Naam Bron	Omschrijving	X	Y	Hoogte	Dag	Avond	Nacht	Etmaal	Li
08_B	Hoogstraat 9	179776,14	401522,45	5,00	39,7	38,4	31,9	43,4	64,1
01	Lossen bulkwagen veevoer	179887,64	401594,69	1,20	32,1	--	--	32,1	46,8
19	Laden mest	179946,02	401689,39	1,20	29,2	29,2	--	34,2	37,6
V03	Ventilator Ziehl Abegg FC091 na LW	179859,14	401662,22	5,10	29,0	29,0	--	34,0	30,9
V02	Ventilator Ziehl Abegg FC091 na LW	179856,28	401661,60	5,10	29,0	29,0	29,0	39,0	30,9
V01	Ventilator Ziehl Abegg FC091 na LW	179853,47	401660,93	5,10	28,4	28,4	--	33,4	30,3
M09	Tractoren afvoer mest	179970,61	401596,08	1,20	28,0	28,0	--	33,0	55,5
20	Laden mest	179874,47	401673,71	1,20	27,4	27,4	--	32,4	35,5
V19	Ventilator Fancom 1445 in luchtkoker	179874,28	401594,06	7,10	25,7	25,7	20,9	30,9	25,8
V18	Ventilator Fancom 1445 in luchtkoker	179873,25	401598,17	7,10	25,6	25,6	20,7	30,7	25,7
V21	Ventilator Fancom 1445 in luchtkoker	179895,80	401595,33	3,60	25,0	25,0	20,2	30,2	27,0
V04	Ventilator Ziehl Abegg FC091 na LW	179861,94	401662,83	5,10	24,3	24,3	--	29,3	26,2
04	Laden/lossen diversen	179870,64	401676,46	1,20	22,6	--	--	22,6	39,7
03	Laden/lossen varkens	179938,79	401664,59	1,20	22,5	--	--	22,5	35,1
02	Lossen bulkwagen veevoer	179938,93	401662,39	1,20	22,0	--	--	22,0	37,6
V20	Ventilator Fancom 1445 in luchtkoker	179893,90	401603,55	3,60	21,8	21,8	16,9	26,9	23,8
V08	Ventilator Stienen SGS-92-D4S voor LW	179884,76	401670,50	5,90	21,6	21,6	16,8	26,8	23,7
V09	Ventilator Stienen SGS-92-D4S voor LW	179884,31	401672,89	5,90	21,5	21,5	16,7	26,7	23,6
V07	Ventilator Stienen SGS-92-D4S voor LW	179883,07	401668,73	5,90	21,2	21,2	16,4	26,4	23,2
V06	Ventilator Stienen SGS-92-D4S voor LW	179881,80	401668,45	5,90	20,8	20,8	15,9	25,9	22,7
V05	Ventilator Stienen SGS-92-D4S voor LW	179880,54	401668,17	5,90	20,4	20,4	15,5	25,5	22,3
V16	Ventilator Stienen SGS-92-D4S voor LW	179946,00	401658,14	5,90	19,9	19,9	15,1	25,1	22,4
V15	Ventilator Stienen SGS-92-D4S voor LW	179944,31	401657,74	5,90	19,7	19,7	14,8	24,8	22,2
V14	Ventilator Stienen SGS-92-D4S voor LW	179942,23	401657,31	5,90	19,1	19,1	14,3	24,3	21,6
V13	Ventilator Stienen SGS-92-D4S voor LW	179940,50	401656,94	5,90	18,8	18,8	14,0	24,0	21,2
08	Kadavercontainer legen	179911,08	401580,69	2,50	17,8	--	--	17,8	41,9
05	Laden/lossen koeien en kalveren	179878,56	401686,57	1,20	15,9	--	--	15,9	33,1
07	Hogedrukreiniger wasplaats	179931,70	401663,29	1,00	15,6	--	--	15,6	33,0
12	Tractor intern transport	179923,29	401690,51	1,50	15,4	--	--	15,4	42,8
16	Tractor intern transport	179947,45	401664,51	1,50	15,2	--	--	15,2	42,5
M06	Materieel grondverzet	179969,75	401596,08	1,20	15,1	13,8	--	18,8	52,3
11	Tractor intern transport	179900,98	401685,98	1,50	14,5	--	--	14,5	41,8
M01a	Vrachtwagens aanvoer voer	179892,69	401575,09	1,20	14,2	--	--	14,2	54,8
10	Tractor intern transport	179878,17	401681,62	1,50	13,7	--	--	13,7	40,8
V23	Ventilator Fancom 1445 in luchtkoker	179917,17	401649,09	3,20	13,5	13,5	9,3	19,3	19,9
V11	Ventilator Ziehl Abegg ZN080 voor LW	179896,37	401629,21	5,90	12,8	12,8	8,0	18,0	14,5
V10	Ventilator Ziehl Abegg ZN080 voor LW	179895,62	401632,36	5,90	12,8	12,8	8,0	18,0	14,5
M03	Vrachtwagens aan/afvoer diversen	179971,25	401596,50	1,20	12,5	--	--	12,5	53,9
M04	Vrachtwagens aan/afvoer rundvee	179973,60	401597,57	1,20	12,5	--	--	12,5	54,0
09	Tractor intern transport	179871,12	401663,84	1,50	11,6	--	--	11,6	38,5
V22	Ventilator Fancom 1445 in luchtkoker	179915,87	401655,62	3,20	10,7	10,7	6,4	16,4	17,1
M01b	Vrachtwagens aanvoer voer	179971,93	401597,22	1,20	10,1	--	--	10,1	51,7
15	Tractor intern transport	179953,82	401679,44	1,50	9,7	--	--	9,7	37,2
M02	Vrachtwagens aan/afvoer varkens	179972,90	401597,06	1,20	9,6	--	--	9,6	51,1
14	Tractor intern transport	179945,27	401696,05	1,50	8,1	--	--	8,1	35,6
18	Tractor intern transport	179967,75	401615,86	1,50	6,9	--	--	6,9	34,1
17	Tractor intern transport	179961,37	401646,39	1,50	5,2	--	--	5,2	32,5
M08	Personenwagens/bestelwagens	179972,19	401596,52	1,20	4,0	4,0	--	9,0	40,6
13	Tractor intern transport	179920,78	401710,31	1,50	3,7	--	--	3,7	31,1
M07	Personenwagens/bestelwagens	179928,67	401584,96	1,20	-0,5	-0,5	--	4,6	36,2
V26	Ventilator Fancom 1445 in luchtkoker	179919,29	401631,71	3,20	-15,0	-15,0	-19,8	-9,8	17,8
V28	Ventilator Fancom 1445 in luchtkoker	179922,31	401619,88	3,20	-15,3	-15,3	-20,1	-10,1	17,5
V25	Ventilator Fancom 1445 in luchtkoker	179918,31	401637,51	3,20	-15,9	-15,9	-20,7	-10,7	16,9
V24	Ventilator Fancom 1445 in luchtkoker	179916,84	401643,30	3,20	-16,2	-16,2	-21,0	-11,0	16,7
V27	Ventilator Fancom 1445 in luchtkoker	179921,09	401625,84	3,20	-16,8	-16,8	-21,6	-11,6	16,0
P01	Piekgeluid zware vrachtwagens	179893,09	401575,33	1,50	-46,3	--	--	-46,3	55,2
P02	Piekgeluid zware vrachtwagens	179967,37	401595,48	1,50	-51,4	-51,4	--	-46,4	51,1
P06	Piekgeluid zware vrachtwagens	179977,37	401598,23	1,50	-51,7	-51,7	--	-46,7	50,8
P09	Piekgeluid laden/lossen varkens	179934,46	401661,87	1,50	-55,0	--	--	-55,0	47,5

Alle getoonde dB-waarden zijn A-gewogen

Rapport: Resultatentabel
Model: IBS 1 piekafvoer mest
LAeq bij Bron voor toetspunt: 08_B - Hoogstraat 9
Groep: (hoofdgroep)
Groepsreductie: Nee

Naam Bron	Omschrijving	X	Y	Hoogte	Dag	Avond	Nacht	Etmaal	Li
P07	Piekgeluid personenwagens / bestelwagens	179928,08	401593,93	1,50	-56,5	-56,5	--	-51,5	45,5
P08	Piekgeluid personenwagens / bestelwagens	179929,22	401585,02	1,50	-56,6	-56,6	--	-51,6	45,4
P05	Piekgeluid zware vrachtwagens	179870,54	401678,85	1,50	-61,4	-61,4	--	-56,4	40,8
P03	Piekgeluid zware vrachtwagens	179956,96	401665,56	1,50	-61,5	-61,5	--	-56,5	41,1
P04	Piekgeluid zware vrachtwagens	179949,60	401696,19	1,50	-62,6	-62,6	--	-57,6	40,0

Alle getoonde dB-waarden zijn A-gewogen

Rapport: Resultatentabel
Model: IBS 1 piekafvoer mest
LAeq bij Bron voor toetspunt: 01_A - Lekerseweg 1a-1b
Groep: (hoofdgroep)
Groepsreductie: Nee

Naam Bron	Omschrijving	X	Y	Hoogte	Dag	Avond	Nacht	Etmaal	Li
01_A	Lekerseweg 1a-1b	179806,73	401577,67	1,50	38,6	37,7	31,9	42,7	63,1
V01	Ventilator Ziehl Abegg FC091 na LW	179853,47	401660,93	5,10	29,4	29,4	--	34,4	30,9
V02	Ventilator Ziehl Abegg FC091 na LW	179856,28	401661,60	5,10	29,2	29,2	29,2	39,2	30,8
V03	Ventilator Ziehl Abegg FC091 na LW	179859,14	401662,22	5,10	29,0	29,0	--	34,0	30,7
V18	Ventilator Fancom 1445 in luchtkoker	179873,25	401598,17	7,10	28,5	28,5	23,6	33,6	28,5
V19	Ventilator Fancom 1445 in luchtkoker	179874,28	401594,06	7,10	28,4	28,4	23,6	33,6	28,4
01	Lossen bulkwagen veevoer	179887,64	401594,69	1,20	27,8	--	--	27,8	43,2
M09	Tractoren afvoer mest	179970,61	401596,08	1,20	27,0	27,0	--	32,0	55,1
04	Laden/lossen diversen	179870,64	401676,46	1,20	25,8	--	--	25,8	43,5
20	Laden mest	179874,47	401673,71	1,20	24,3	24,3	--	29,3	33,0
19	Laden mest	179946,02	401689,39	1,20	24,2	24,2	--	29,2	33,3
03	Laden/lossen varkens	179938,79	401664,59	1,20	21,7	--	--	21,7	34,9
V21	Ventilator Fancom 1445 in luchtkoker	179895,80	401595,33	3,60	21,6	21,6	16,7	26,7	23,8
V04	Ventilator Ziehl Abegg FC091 na LW	179861,94	401662,83	5,10	20,7	20,7	--	25,7	22,5
02	Lossen bulkwagen veevoer	179938,93	401662,39	1,20	18,8	--	--	18,8	35,0
V07	Ventilator Stienen SGS-92-D4S voor LW	179883,07	401668,73	5,90	18,7	18,7	13,8	23,8	20,6
V06	Ventilator Stienen SGS-92-D4S voor LW	179881,80	401668,45	5,90	18,5	18,5	13,7	23,7	20,4
V08	Ventilator Stienen SGS-92-D4S voor LW	179884,76	401670,50	5,90	18,5	18,5	13,6	23,6	20,4
V05	Ventilator Stienen SGS-92-D4S voor LW	179880,54	401668,17	5,90	18,4	18,4	13,5	23,5	20,2
V09	Ventilator Stienen SGS-92-D4S voor LW	179884,31	401672,89	5,90	17,7	17,7	12,9	22,9	19,7
08	Kadavercontainer legen	179911,08	401580,69	2,50	17,5	--	--	17,5	42,2
V20	Ventilator Fancom 1445 in luchtkoker	179893,90	401603,55	3,60	17,3	17,3	12,5	22,5	19,5
V13	Ventilator Stienen SGS-92-D4S voor LW	179940,50	401656,94	5,90	17,0	17,0	12,2	22,2	19,6
V14	Ventilator Stienen SGS-92-D4S voor LW	179942,23	401657,31	5,90	16,9	16,9	12,1	22,1	19,6
V15	Ventilator Stienen SGS-92-D4S voor LW	179944,31	401657,74	5,90	16,8	16,8	11,9	21,9	19,5
V16	Ventilator Stienen SGS-92-D4S voor LW	179946,00	401658,14	5,90	16,7	16,7	11,8	21,8	19,4
07	Hogedrukreiniger wasplaats	179931,70	401663,29	1,00	15,1	--	--	15,1	33,0
16	Tractor intern transport	179947,45	401664,51	1,50	13,4	--	--	13,4	41,3
M06	Materieel grondverzet	179969,75	401596,08	1,20	13,2	12,0	--	17,0	51,0
12	Tractor intern transport	179923,29	401690,51	1,50	12,5	--	--	12,5	40,4
V11	Ventilator Ziehl Abegg ZN080 voor LW	179896,37	401629,21	5,90	12,5	12,5	7,6	17,6	13,9
05	Laden/lossen koeien en kalveren	179878,56	401686,57	1,20	12,5	--	--	12,5	30,2
V10	Ventilator Ziehl Abegg ZN080 voor LW	179895,62	401632,36	5,90	12,3	12,3	7,4	17,4	13,7
11	Tractor intern transport	179900,98	401685,98	1,50	12,2	--	--	12,2	39,9
M01a	Vrachtwagens aanvoer voer	179892,69	401575,09	1,20	11,4	--	--	11,4	52,8
10	Tractor intern transport	179878,17	401681,62	1,50	10,9	--	--	10,9	38,5
09	Tractor intern transport	179871,12	401663,84	1,50	10,2	--	--	10,2	37,6
M03	Vrachtwagens aan/afvoer diversen	179971,25	401596,50	1,20	9,8	--	--	9,8	51,8
M04	Vrachtwagens aan/afvoer rundvee	179973,60	401597,57	1,20	9,5	--	--	9,5	51,6
V23	Ventilator Fancom 1445 in luchtkoker	179917,17	401649,09	3,20	9,2	9,2	5,0	15,0	15,9
18	Tractor intern transport	179967,75	401615,86	1,50	8,9	--	--	8,9	36,7
M01b	Vrachtwagens aanvoer voer	179971,93	401597,22	1,20	8,8	--	--	8,8	51,0
M02	Vrachtwagens aan/afvoer varkens	179972,90	401597,06	1,20	8,3	--	--	8,3	50,4
14	Tractor intern transport	179945,27	401696,05	1,50	8,3	--	--	8,3	36,3
V22	Ventilator Fancom 1445 in luchtkoker	179915,87	401655,62	3,20	7,8	7,8	3,6	13,6	14,6
13	Tractor intern transport	179920,78	401710,31	1,50	6,5	--	--	6,5	34,4
15	Tractor intern transport	179953,82	401679,44	1,50	4,8	--	--	4,8	32,8
17	Tractor intern transport	179961,37	401646,39	1,50	4,4	--	--	4,4	32,3
M08	Personenwagens/bestelwagens	179972,19	401596,52	1,20	2,3	2,3	--	7,3	39,5
M07	Personenwagens/bestelwagens	179928,67	401584,96	1,20	-0,8	-0,8	--	4,2	36,6
V28	Ventilator Fancom 1445 in luchtkoker	179922,31	401619,88	3,20	-19,3	-19,3	-24,1	-14,1	13,9
V27	Ventilator Fancom 1445 in luchtkoker	179921,09	401625,84	3,20	-19,4	-19,4	-24,2	-14,2	13,8
V24	Ventilator Fancom 1445 in luchtkoker	179916,84	401643,30	3,20	-19,7	-19,7	-24,5	-14,5	13,6
V25	Ventilator Fancom 1445 in luchtkoker	179918,31	401637,51	3,20	-19,7	-19,7	-24,5	-14,5	13,5
V26	Ventilator Fancom 1445 in luchtkoker	179919,29	401631,71	3,20	-19,8	-19,8	-24,6	-14,6	13,4
P01	Piekgeluid zware vrachtwagens	179893,09	401575,33	1,50	-48,1	--	--	-48,1	54,1
P02	Piekgeluid zware vrachtwagens	179967,37	401595,48	1,50	-51,1	-51,1	--	-46,1	52,0
P06	Piekgeluid zware vrachtwagens	179977,37	401598,23	1,50	-51,6	-51,6	--	-46,6	51,5
P09	Piekgeluid laden/lossen varkens	179934,46	401661,87	1,50	-54,4	--	--	-54,4	48,7

Alle getoonde dB-waarden zijn A-gewogen

Rapport: Resultatentabel
Model: IBS 1 piekafvoer mest
LAeq bij Bron voor toetspunt: 01_A - Lekerseweg 1a-1b
Groep: (hoofdgroep)
Groepsreductie: Nee

Naam Bron	Omschrijving	X	Y	Hoogte	Dag	Avond	Nacht	Etmaal	Li
P03	Piekgeluid zware vrachtwagens	179956,96	401665,56	1,50	-58,2	-58,2	--	-53,2	45,0
P07	Piekgeluid personenwagens / bestelwagens	179928,08	401593,93	1,50	-61,0	-61,0	--	-56,0	41,8
P08	Piekgeluid personenwagens / bestelwagens	179929,22	401585,02	1,50	-61,3	-61,3	--	-56,3	41,5
P05	Piekgeluid zware vrachtwagens	179870,54	401678,85	1,50	-63,9	-63,9	--	-58,9	38,9
P04	Piekgeluid zware vrachtwagens	179949,60	401696,19	1,50	-63,9	-63,9	--	-58,9	39,3

Alle getoonde dB-waarden zijn A-gewogen

Rapport: Resultatentabel
Model: IBS 1 piekafvoer mest
LAmax totaalresultaten voor toetspunten
Groep: (hoofdgroep)

Naam Toetspunt	Omschrijving	X	Y	Hoogte	Dag	Avond	Nacht
01_A	Lekerseweg 1a-1b	179806,73	401577,67	1,50	50,9	47,9	29,2
02_A	Lekerseweg 1a-1b	179812,09	401581,91	1,50	53,1	44,6	28,9
03_A	Lekerseweg 2	179940,40	401571,35	1,50	66,7	66,7	34,1
04_A	Lekerseweg 2	179945,31	401572,72	1,50	68,4	68,4	31,2
05_A	Lekerseweg 2	179949,05	401569,42	1,50	68,0	68,0	27,9
05_B	Lekerseweg 2	179949,05	401569,42	5,00	68,6	68,6	29,9
06_A	Lekerseweg 3a	180212,14	401728,40	1,50	49,5	42,1	17,2
06_B	Lekerseweg 3a	180212,14	401728,40	5,00	51,1	43,5	20,1
07_A	Hoogstraat 9	179782,27	401519,38	1,50	43,3	40,2	29,0
07_B	Hoogstraat 9	179782,27	401519,38	5,00	52,7	47,9	29,1
08_A	Hoogstraat 9	179776,14	401522,45	1,50	43,3	39,0	26,1
08_B	Hoogstraat 9	179776,14	401522,45	5,00	52,7	47,6	29,0
09_A	Hoogstraat 4	179749,28	401565,65	1,50	48,1	46,5	26,8
09_B	Hoogstraat 4	179749,28	401565,65	5,00	49,6	47,8	29,9
10_A	Hoogstraat 7	179802,94	401769,82	1,50	51,3	51,3	26,8
10_B	Hoogstraat 7	179802,94	401769,82	5,00	55,0	55,0	31,4
11_A	Hoogstraat 7	179794,23	401764,63	1,50	43,7	43,7	26,1
11_B	Hoogstraat 7	179794,23	401764,63	5,00	53,2	53,2	31,4

Alle getoonde dB-waarden zijn A-gewogen

Rapport: Resultatentabel
Model: IBS 1 piekafvoer mest
LAmax bij Bron voor toetspunt: 05_B - Lekerseweg 2
Groep: (hoofdgroep)

Naam Bron	Omschrijving	X	Y	Hoogte	Dag	Avond	Nacht
05_B	Lekerseweg 2	179949,05	401569,42	5,00	68,6	68,6	29,9
P02	Piekgeluid zware vrachtwagens	179967,37	401595,48	1,50	68,6	68,6	--
P06	Piekgeluid zware vrachtwagens	179977,37	401598,23	1,50	64,9	64,9	--
M09	Tractoren afvoer mest	179970,61	401596,08	1,20	63,8	63,8	--
M06	Materieel grondverzet	179969,75	401596,08	1,20	61,6	61,6	--
P07	Piekgeluid personenwagens / bestelwagens	179928,08	401593,93	1,50	50,0	50,0	--
M08	Personenwagens/bestelwagens	179972,19	401596,52	1,20	49,4	49,4	--
P03	Piekgeluid zware vrachtwagens	179956,96	401665,56	1,50	47,4	47,4	--
P08	Piekgeluid personenwagens / bestelwagens	179929,22	401585,02	1,50	47,2	47,2	--
P04	Piekgeluid zware vrachtwagens	179949,60	401696,19	1,50	44,9	44,9	--
P05	Piekgeluid zware vrachtwagens	179870,54	401678,85	1,50	39,8	39,8	--
M07	Personenwagens/bestelwagens	179928,67	401584,96	1,20	38,9	38,9	--
19	Laden mest	179946,02	401689,39	1,20	33,8	33,8	--
20	Laden mest	179874,47	401673,71	1,20	31,6	31,6	--
V13	Ventilator Stienen SGS-92-D4S voor LW	179940,50	401656,94	5,90	29,9	29,9	29,9
V27	Ventilator Fancom 1445 in luchtkoker	179921,09	401625,84	3,20	27,8	27,8	27,8
V28	Ventilator Fancom 1445 in luchtkoker	179922,31	401619,88	3,20	27,7	27,7	27,7
V26	Ventilator Fancom 1445 in luchtkoker	179919,29	401631,71	3,20	27,5	27,5	27,5
V25	Ventilator Fancom 1445 in luchtkoker	179918,31	401637,51	3,20	27,4	27,4	27,4
V23	Ventilator Fancom 1445 in luchtkoker	179917,17	401649,09	3,20	27,3	27,3	27,3
V24	Ventilator Fancom 1445 in luchtkoker	179916,84	401643,30	3,20	27,1	27,1	27,1
V22	Ventilator Fancom 1445 in luchtkoker	179915,87	401655,62	3,20	26,7	26,7	26,7
V14	Ventilator Stienen SGS-92-D4S voor LW	179942,23	401657,31	5,90	25,8	25,8	25,8
V04	Ventilator Ziehl Abegg FC091 na LW	179861,94	401662,83	5,10	24,8	24,8	--
V16	Ventilator Stienen SGS-92-D4S voor LW	179946,00	401658,14	5,90	22,7	22,7	22,7
V15	Ventilator Stienen SGS-92-D4S voor LW	179944,31	401657,74	5,90	22,1	22,1	22,1
V08	Ventilator Stienen SGS-92-D4S voor LW	179884,76	401670,50	5,90	20,5	20,5	20,5
V09	Ventilator Stienen SGS-92-D4S voor LW	179884,31	401672,89	5,90	20,4	20,4	20,4
V07	Ventilator Stienen SGS-92-D4S voor LW	179883,07	401668,73	5,90	20,2	20,2	20,2
V06	Ventilator Stienen SGS-92-D4S voor LW	179881,80	401668,45	5,90	20,0	20,0	20,0
V05	Ventilator Stienen SGS-92-D4S voor LW	179880,54	401668,17	5,90	19,8	19,8	19,8
V03	Ventilator Ziehl Abegg FC091 na LW	179859,14	401662,22	5,10	18,6	18,6	--
V19	Ventilator Fancom 1445 in luchtkoker	179874,28	401594,06	7,10	18,0	18,0	18,0
V18	Ventilator Fancom 1445 in luchtkoker	179873,25	401598,17	7,10	17,8	17,8	17,8
V01	Ventilator Ziehl Abegg FC091 na LW	179853,47	401660,93	5,10	16,9	16,9	--
V21	Ventilator Fancom 1445 in luchtkoker	179895,80	401595,33	3,60	16,4	16,4	16,4
V20	Ventilator Fancom 1445 in luchtkoker	179893,90	401603,55	3,60	15,6	15,6	15,6
V02	Ventilator Ziehl Abegg FC091 na LW	179856,28	401661,60	5,10	14,8	14,8	14,8
V11	Ventilator Ziehl Abegg ZN080 voor LW	179896,37	401629,21	5,90	14,3	14,3	14,3
V10	Ventilator Ziehl Abegg ZN080 voor LW	179895,62	401632,36	5,90	14,2	14,2	14,2
P09	Piekgeluid laden/lossen varkens	179934,46	401661,87	1,50	58,0	--	--
P01	Piekgeluid zware vrachtwagens	179893,09	401575,33	1,50	47,6	--	--
18	Tractor intern transport	179967,75	401615,86	1,50	51,3	--	--
17	Tractor intern transport	179961,37	401646,39	1,50	48,4	--	--
16	Tractor intern transport	179947,45	401664,51	1,50	43,2	--	--
15	Tractor intern transport	179953,82	401679,44	1,50	42,3	--	--
14	Tractor intern transport	179945,27	401696,05	1,50	38,3	--	--
13	Tractor intern transport	179920,78	401710,31	1,50	39,3	--	--
12	Tractor intern transport	179923,29	401690,51	1,50	37,9	--	--
11	Tractor intern transport	179900,98	401685,98	1,50	40,3	--	--
10	Tractor intern transport	179878,17	401681,62	1,50	34,5	--	--
09	Tractor intern transport	179871,12	401663,84	1,50	37,3	--	--
08	Kadavercontainer legen	179911,08	401580,69	2,50	37,6	--	--
07	Hogedrukreiniger wasplaats	179931,70	401663,29	1,00	39,5	--	--
05	Laden/lossen koeien en kalveren	179878,56	401686,57	1,20	28,1	--	--
04	Laden/lossen diversen	179870,64	401676,46	1,20	40,3	--	--
03	Laden/lossen varkens	179938,79	401664,59	1,20	39,9	--	--
02	Lossen bulkwagen veevoer	179938,93	401662,39	1,20	44,1	--	--
01	Lossen bulkwagen veevoer	179887,64	401594,69	1,20	37,8	--	--
M04	Vrachtwagens aan/afvoer rundvee	179973,60	401597,57	1,20	61,0	--	--

Alle getoonde dB-waarden zijn A-gewogen

Rapport: Resultatentabel
Model: IBS 1 piekafvoer mest
LAmax bij Bron voor toetspunt: 05_B - Lekerseweg 2
Groep: (hoofdgroep)

Naam Bron	Omschrijving	X	Y	Hoogte	Dag	Avond	Nacht
M03	Vrachtwagens aan/afvoer diversen	179971,25	401596,50	1,20	61,4	--	--
M02	Vrachtwagens aan/afvoer varkens	179972,90	401597,06	1,20	61,1	--	--
M01b	Vrachtwagens aanvoer voer	179971,93	401597,22	1,20	61,2	--	--
M01a	Vrachtwagens aanvoer voer	179892,69	401575,09	1,20	43,1	--	--
LAmax	(hoofdgroep)	0,00	0,00	0,00	68,6	68,6	29,9

Alle getoonde dB-waarden zijn A-gewogen

Rapport: Resultatentabel
Model: IBS 1 piekafvoer mest
LAmax bij Bron voor toetspunt: 10_B - Hoogstraat 7
Groep: (hoofdgroep)

Naam Bron	Omschrijving	X	Y	Hoogte	Dag	Avond	Nacht
10_B	Hoogstraat 7	179802,94	401769,82	5,00	55,0	55,0	31,4
P05	Piekgeluid zware vrachtwagens	179870,54	401678,85	1,50	55,0	55,0	--
P04	Piekgeluid zware vrachtwagens	179949,60	401696,19	1,50	48,8	48,8	--
M09	Tractoren afvoer mest	179970,61	401596,08	1,20	44,3	44,3	--
20	Laden mest	179874,47	401673,71	1,20	44,0	44,0	--
M06	Materieel grondverzet	179969,75	401596,08	1,20	42,6	42,6	--
P03	Piekgeluid zware vrachtwagens	179956,96	401665,56	1,50	36,6	36,6	--
P07	Piekgeluid personenwagens / bestelwagens	179928,08	401593,93	1,50	36,1	36,1	--
P08	Piekgeluid personenwagens / bestelwagens	179929,22	401585,02	1,50	35,9	35,9	--
P06	Piekgeluid zware vrachtwagens	179977,37	401598,23	1,50	35,6	35,6	--
19	Laden mest	179946,02	401689,39	1,20	34,9	34,9	--
V03	Ventilator Ziehl Abegg FC091 na LW	179859,14	401662,22	5,10	33,9	33,9	--
V04	Ventilator Ziehl Abegg FC091 na LW	179861,94	401662,83	5,10	33,9	33,9	--
P02	Piekgeluid zware vrachtwagens	179967,37	401595,48	1,50	33,5	33,5	--
V01	Ventilator Ziehl Abegg FC091 na LW	179853,47	401660,93	5,10	31,5	31,5	--
V02	Ventilator Ziehl Abegg FC091 na LW	179856,28	401661,60	5,10	31,4	31,4	31,4
M08	Personenwagens/bestelwagens	179972,19	401596,52	1,20	30,8	30,8	--
M07	Personenwagens/bestelwagens	179928,67	401584,96	1,20	26,1	26,1	--
V06	Ventilator Stienen SGS-92-D4S voor LW	179881,80	401668,45	5,90	25,6	25,6	25,6
V07	Ventilator Stienen SGS-92-D4S voor LW	179883,07	401668,73	5,90	25,6	25,6	25,6
V08	Ventilator Stienen SGS-92-D4S voor LW	179884,76	401670,50	5,90	25,4	25,4	25,4
V05	Ventilator Stienen SGS-92-D4S voor LW	179880,54	401668,17	5,90	24,9	24,9	24,9
V09	Ventilator Stienen SGS-92-D4S voor LW	179884,31	401672,89	5,90	24,7	24,7	24,7
V16	Ventilator Stienen SGS-92-D4S voor LW	179946,00	401658,14	5,90	23,7	23,7	23,7
V15	Ventilator Stienen SGS-92-D4S voor LW	179944,31	401657,74	5,90	23,4	23,4	23,4
V20	Ventilator Fancom 1445 in luchtkoker	179893,90	401603,55	3,60	20,7	20,7	20,7
V18	Ventilator Fancom 1445 in luchtkoker	179873,25	401598,17	7,10	20,4	20,4	20,4
V13	Ventilator Stienen SGS-92-D4S voor LW	179940,50	401656,94	5,90	20,3	20,3	20,3
V21	Ventilator Fancom 1445 in luchtkoker	179895,80	401595,33	3,60	20,2	20,2	20,2
V14	Ventilator Stienen SGS-92-D4S voor LW	179942,23	401657,31	5,90	20,2	20,2	20,2
V19	Ventilator Fancom 1445 in luchtkoker	179874,28	401594,06	7,10	20,2	20,2	20,2
V28	Ventilator Fancom 1445 in luchtkoker	179922,31	401619,88	3,20	17,8	17,8	17,8
V27	Ventilator Fancom 1445 in luchtkoker	179921,09	401625,84	3,20	17,1	17,1	17,1
V26	Ventilator Fancom 1445 in luchtkoker	179919,29	401631,71	3,20	16,1	16,1	16,1
V22	Ventilator Fancom 1445 in luchtkoker	179915,87	401655,62	3,20	12,8	12,8	12,8
V11	Ventilator Ziehl Abegg ZN080 voor LW	179896,37	401629,21	5,90	12,5	12,5	12,5
V23	Ventilator Fancom 1445 in luchtkoker	179917,17	401649,09	3,20	12,2	12,2	12,2
V10	Ventilator Ziehl Abegg ZN080 voor LW	179895,62	401632,36	5,90	12,1	12,1	12,1
V25	Ventilator Fancom 1445 in luchtkoker	179918,31	401637,51	3,20	11,4	11,4	11,4
V24	Ventilator Fancom 1445 in luchtkoker	179916,84	401643,30	3,20	11,1	11,1	11,1
P09	Piekgeluid laden/lossen varkens	179934,46	401661,87	1,50	46,0	--	--
P01	Piekgeluid zware vrachtwagens	179893,09	401575,33	1,50	39,8	--	--
18	Tractor intern transport	179967,75	401615,86	1,50	32,8	--	--
17	Tractor intern transport	179961,37	401646,39	1,50	29,3	--	--
16	Tractor intern transport	179947,45	401664,51	1,50	36,3	--	--
15	Tractor intern transport	179953,82	401679,44	1,50	35,2	--	--
14	Tractor intern transport	179945,27	401696,05	1,50	45,2	--	--
13	Tractor intern transport	179920,78	401710,31	1,50	37,3	--	--
12	Tractor intern transport	179923,29	401690,51	1,50	35,7	--	--
11	Tractor intern transport	179900,98	401685,98	1,50	35,3	--	--
10	Tractor intern transport	179878,17	401681,62	1,50	40,1	--	--
09	Tractor intern transport	179871,12	401663,84	1,50	50,2	--	--
08	Kadavercontainer legen	179911,08	401580,69	2,50	33,7	--	--
07	Hogedrukreiniger wasplaats	179931,70	401663,29	1,00	29,2	--	--
05	Laden/lossen koeien en kalveren	179878,56	401686,57	1,20	28,0	--	--
04	Laden/lossen diversen	179870,64	401676,46	1,20	45,4	--	--
03	Laden/lossen varkens	179938,79	401664,59	1,20	28,4	--	--
02	Lossen bulkwagen veevoer	179938,93	401662,39	1,20	33,3	--	--
01	Lossen bulkwagen veevoer	179887,64	401594,69	1,20	32,1	--	--
M04	Vrachtwagens aan/afvoer rundvee	179973,60	401597,57	1,20	45,0	--	--

Alle getoonde dB-waarden zijn A-gewogen

Rapport: Resultatentabel
Model: IBS 1 piekafvoer mest
LAmax bij Bron voor toetspunt: 10_B - Hoogstraat 7
Groep: (hoofdgroep)

Naam Bron	Omschrijving	X	Y	Hoogte	Dag	Avond	Nacht
M03	Vrachtwagens aan/afvoer diversen	179971,25	401596,50	1,20	48,2	--	--
M02	Vrachtwagens aan/afvoer varkens	179972,90	401597,06	1,20	34,3	--	--
M01b	Vrachtwagens aanvoer voer	179971,93	401597,22	1,20	35,3	--	--
M01a	Vrachtwagens aanvoer voer	179892,69	401575,09	1,20	35,0	--	--
LAmax	(hoofdgroep)	0,00	0,00	0,00	55,0	55,0	31,4

Alle getoonde dB-waarden zijn A-gewogen

IBS 2 laden varkens in nachtperiode

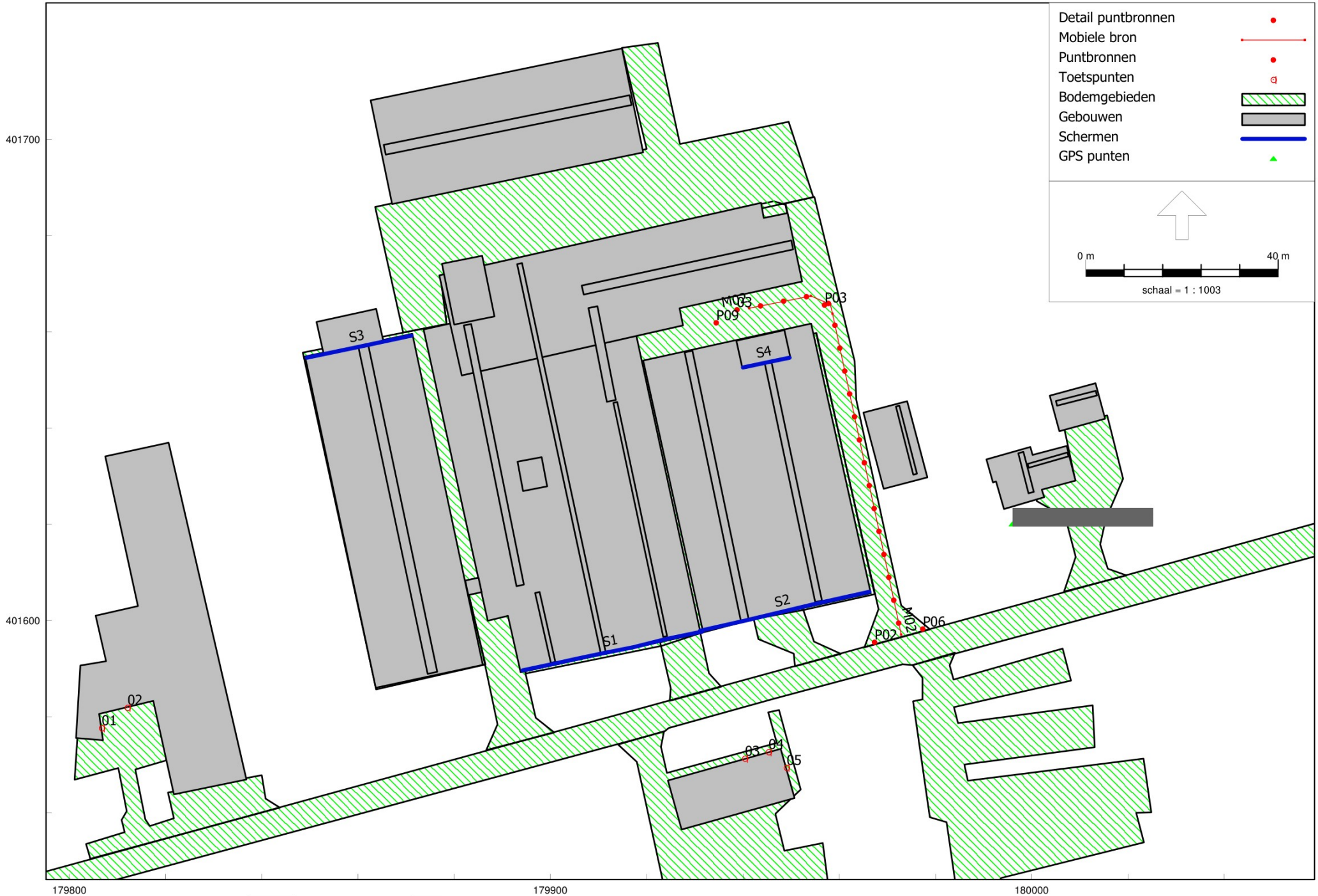

HMRI, industrie, [versie 1 - IBS 2 laden varkens N] , V2023.3 Licentiehouder: Technisch Adviseurs bv

Geurts Technisch Adviseurs bv

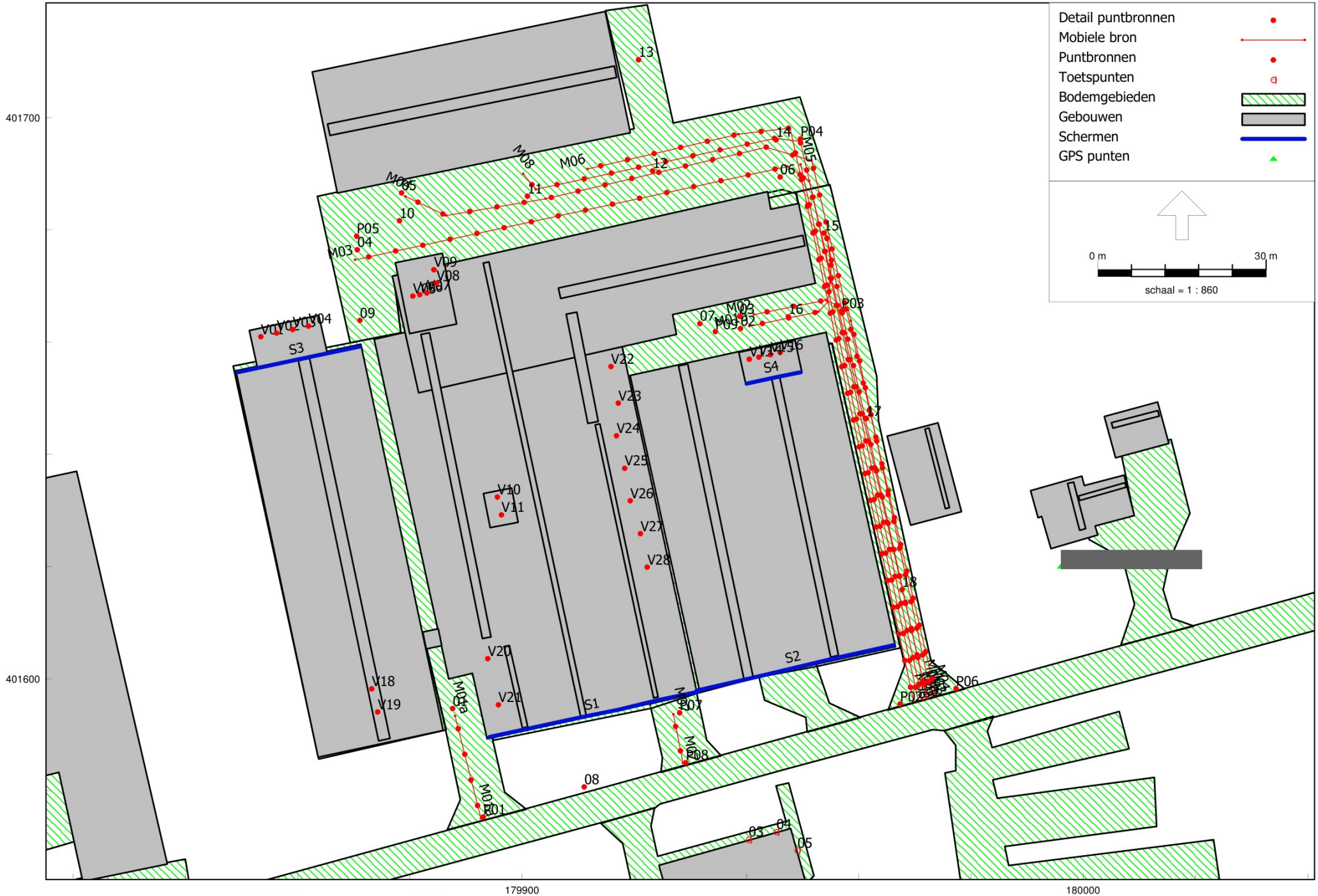

HMRI, industrie, [versie 1 - IBS 2 laden varkens N] , V2023.3 Licentiehouder: Technisch Adviseurs bv

IBS 2 laden varkens in nachtperiode (totaal model)

Geurts Technisch Adviseurs bv

Model: IBS 2 laden varkens N
versie 1 - Gebied
Groep: (hoofdgroep)
Lijst van Mobiele bron, voor rekenmethode Industrielawaai - HMRI, industrie

Naam	Omschr.	X-1	Y-1	X-n	Y-n	H-1	H-n
M01a	Vrachtwagens aanvoer voer	179892,69	401575,09	179888,04	401593,37	1,20	1,20
M01b	Vrachtwagens aanvoer voer	179971,93	401597,22	179940,49	401662,83	1,20	1,20
M02	Vrachtwagens aan/afvoer varkens	179972,90	401597,06	179941,29	401664,92	1,20	1,20
M03	Vrachtwagens aan/afvoer diversen	179971,25	401596,50	179870,26	401674,65	1,20	1,20
M04	Vrachtwagens aan/afvoer rundvee	179973,60	401597,57	179879,22	401685,97	1,20	1,20
M05	Vrachtwagens afvoer mest	179970,61	401596,08	179949,64	401691,67	1,20	1,20
M06	Materieel grondverzet	179969,75	401596,08	179911,68	401690,88	1,20	1,20
M07	Personenwagens/bestelwagens	179928,67	401584,96	179926,95	401593,67	1,20	1,20
M08	Personenwagens/bestelwagens	179972,19	401596,52	179900,22	401689,99	1,20	1,20

Model: IBS 2 laden varkens N
versie 1 - Gebied
Groep: (hoofdgroep)
Lijst van Mobiele bron, voor rekenmethode Industrielawaai - HMRI, industrie

Naam	M-1	M-n	ISO M.	Hdef.	Vormpunten	Lengte	Aantal(D)	Aantal(A)	Aantal(N)
M01a	0,00	0,00	0,00	Relatief	2	18,87	2	--	--
M01b	0,00	0,00	0,00	Relatief	8	110,35	2	--	--
M02	0,00	0,00	0,00	Relatief	5	87,70	2	--	2
M03	0,00	0,00	0,00	Relatief	4	177,87	2	--	--
M04	0,00	0,00	0,00	Relatief	6	172,10	2	--	--
M05	0,00	0,00	0,00	Relatief	2	97,86	2	--	--
M06	0,00	0,00	0,00	Relatief	5	141,25	16	4	--
M07	0,00	0,00	0,00	Relatief	2	8,88	12	4	--
M08	0,00	0,00	0,00	Relatief	5	153,49	12	4	--

Model: IBS 2 laden varkens N
versie 1 - Gebied
Groep: (hoofdgroep)
Lijst van Mobiele bron, voor rekenmethode Industrielawaai - HMRI, industrie

Naam	Aant.puntbr	Lwr 31	Lwr 63	Lwr 125	Lwr 250	Lwr 500	Lwr 1k	Lwr 2k	Lwr 4k	Lwr 8k	Lwr Totaal
M01a	4	66,67	76,89	85,90	91,63	96,81	97,78	92,03	92,00	80,60	102,04
M01b	23	66,67	76,89	85,90	91,63	96,81	97,78	92,03	92,00	80,60	102,04
M02	18	66,67	76,89	85,90	91,63	96,81	97,78	92,03	92,00	80,60	102,04
M03	36	66,67	76,89	85,90	91,63	96,81	97,78	92,03	92,00	80,60	102,04
M04	35	66,67	76,89	85,90	91,63	96,81	97,78	92,03	92,00	80,60	102,04
M05	20	66,67	76,89	85,90	91,63	96,81	97,78	92,03	92,00	80,60	102,04
M06	29	66,67	76,89	85,90	91,63	96,81	97,78	92,03	92,00	80,60	102,04
M07	2	55,00	68,00	75,00	78,00	83,00	84,00	84,00	82,00	75,00	89,97
M08	31	55,00	68,00	75,00	78,00	83,00	84,00	84,00	82,00	75,00	89,97

Model: IBS 2 laden varkens N
versie 1 - Gebied
Groep: (hoofdgroep)
Lijst van Mobiele bron, voor rekenmethode Industrielawaai - HMRI, industrie

Naam	Gem.snelheid	Max.afst.
M01a	5	5,00
M01b	5	5,00
M02	5	5,00
M03	5	5,00
M04	5	5,00
M05	5	5,00
M06	15	5,00
M07	10	5,00
M08	10	5,00

Model: IBS 2 laden varkens N
versie 1 - Gebied
Groep: (hoofdgroep)
Lijst van Puntbronnen, voor rekenmethode Industrielawaai - HMRI, industrie

Naam	Omschr.	X	Y	Hoogte	Rel.H	Maaiveld	Hdef.
V01	Ventilator Ziehl Abegg FC091 na LW	179853,47	401660,93	5,10	5,10	0,00	Relatief
V02	Ventilator Ziehl Abegg FC091 na LW	179856,28	401661,60	5,10	5,10	0,00	Relatief
V03	Ventilator Ziehl Abegg FC091 na LW	179859,14	401662,22	5,10	5,10	0,00	Relatief
V04	Ventilator Ziehl Abegg FC091 na LW	179861,94	401662,83	5,10	5,10	0,00	Relatief
V05	Ventilator Stienen SGS-92-D4S voor LW	179880,54	401668,17	5,90	5,90	0,00	Relatief
V06	Ventilator Stienen SGS-92-D4S voor LW	179881,80	401668,45	5,90	5,90	0,00	Relatief
V07	Ventilator Stienen SGS-92-D4S voor LW	179883,07	401668,73	5,90	5,90	0,00	Relatief
V08	Ventilator Stienen SGS-92-D4S voor LW	179884,76	401670,50	5,90	5,90	0,00	Relatief
V09	Ventilator Stienen SGS-92-D4S voor LW	179884,31	401672,89	5,90	5,90	0,00	Relatief
V10	Ventilator Ziehl Abegg ZN080 voor LW	179895,62	401632,36	5,90	5,90	0,00	Relatief
V11	Ventilator Ziehl Abegg ZN080 voor LW	179896,37	401629,21	5,90	5,90	0,00	Relatief
V13	Ventilator Stienen SGS-92-D4S voor LW	179940,50	401656,94	5,90	5,90	0,00	Relatief
V15	Ventilator Stienen SGS-92-D4S voor LW	179944,31	401657,74	5,90	5,90	0,00	Relatief
V16	Ventilator Stienen SGS-92-D4S voor LW	179946,00	401658,14	5,90	5,90	0,00	Relatief
V14	Ventilator Stienen SGS-92-D4S voor LW	179942,23	401657,31	5,90	5,90	0,00	Relatief
V18	Ventilator Fancom 1445 in luchtkoker	179873,25	401598,17	7,10	7,10	0,00	Relatief
V19	Ventilator Fancom 1445 in luchtkoker	179874,28	401594,06	7,10	7,10	0,00	Relatief
V20	Ventilator Fancom 1445 in luchtkoker	179893,90	401603,55	3,60	3,60	0,00	Relatief
V21	Ventilator Fancom 1445 in luchtkoker	179895,80	401595,33	3,60	3,60	0,00	Relatief
V24	Ventilator Fancom 1445 in luchtkoker	179916,84	401643,30	3,20	3,20	0,00	Relatief
V25	Ventilator Fancom 1445 in luchtkoker	179918,31	401637,51	3,20	3,20	0,00	Relatief
V26	Ventilator Fancom 1445 in luchtkoker	179919,29	401631,71	3,20	3,20	0,00	Relatief
V27	Ventilator Fancom 1445 in luchtkoker	179921,09	401625,84	3,20	3,20	0,00	Relatief
V28	Ventilator Fancom 1445 in luchtkoker	179922,31	401619,88	3,20	3,20	0,00	Relatief
V22	Ventilator Fancom 1445 in luchtkoker	179915,87	401655,62	3,20	3,20	0,00	Relatief
V23	Ventilator Fancom 1445 in luchtkoker	179917,17	401649,09	3,20	3,20	0,00	Relatief
01	Lossen bulkwagen veevoer	179887,64	401594,69	1,20	1,20	0,00	Relatief
02	Lossen bulkwagen veevoer	179938,93	401662,39	1,20	1,20	0,00	Relatief
03	Laden/lossen varkens	179938,79	401664,59	1,20	1,20	0,00	Relatief
P02	Piekgeluid zware vrachtwagens	179967,37	401595,48	1,50	1,50	0,00	Relatief
P03	Piekgeluid zware vrachtwagens	179956,96	401665,56	1,50	1,50	0,00	Relatief
P06	Piekgeluid zware vrachtwagens	179977,37	401598,23	1,50	1,50	0,00	Relatief
P09	Piekgeluid laden/lossen varkens	179934,46	401661,87	1,50	1,50	0,00	Relatief
04	Laden/lossen diversen	179870,64	401676,46	1,20	1,20	0,00	Relatief
05	Laden/lossen koeien en kalveren	179878,56	401686,57	1,20	1,20	0,00	Relatief
06	Laden mest	179946,02	401689,39	1,20	1,20	0,00	Relatief
07	Hogedrukreiniger wasplaats	179931,70	401663,29	1,00	1,00	0,00	Relatief
08	Kadavercontainer legen	179911,08	401580,69	2,50	2,50	0,00	Relatief
09	Tractor intern transport	179871,12	401663,84	1,50	1,50	0,00	Relatief
10	Tractor intern transport	179878,17	401681,62	1,50	1,50	0,00	Relatief
11	Tractor intern transport	179900,98	401685,98	1,50	1,50	0,00	Relatief
12	Tractor intern transport	179923,29	401690,51	1,50	1,50	0,00	Relatief
13	Tractor intern transport	179920,78	401710,31	1,50	1,50	0,00	Relatief
14	Tractor intern transport	179945,27	401696,05	1,50	1,50	0,00	Relatief
15	Tractor intern transport	179953,82	401679,44	1,50	1,50	0,00	Relatief
16	Tractor intern transport	179947,45	401664,51	1,50	1,50	0,00	Relatief
17	Tractor intern transport	179961,37	401646,39	1,50	1,50	0,00	Relatief
18	Tractor intern transport	179967,75	401615,86	1,50	1,50	0,00	Relatief
P01	Piekgeluid zware vrachtwagens	179893,09	401575,33	1,50	1,50	0,00	Relatief
P04	Piekgeluid zware vrachtwagens	179949,60	401696,19	1,50	1,50	0,00	Relatief
P05	Piekgeluid zware vrachtwagens	179870,54	401678,85	1,50	1,50	0,00	Relatief
P07	Piekgeluid personenwagens / bestelwagens	179928,08	401593,93	1,50	1,50	0,00	Relatief
P08	Piekgeluid personenwagens / bestelwagens	179929,22	401585,02	1,50	1,50	0,00	Relatief

Model: IBS 2 laden varkens N
versie 1 - Gebied
Groep: (hoofdgroep)
Lijst van Puntbronnen, voor rekenmethode Industrielawaai - HMRI, industrie

Naam	Type	Richt.	Hoek	Lw 31	Lw 63	Lw 125	Lw 250	Lw 500	Lw 1k	Lw 2k	Lw 4k	Lw 8k
V01	Normale puntbron	0,00	360,00	54,00	54,00	66,00	75,00	80,00	76,00	72,00	64,00	51,00
V02	Normale puntbron	0,00	360,00	54,00	54,00	66,00	75,00	80,00	76,00	72,00	64,00	51,00
V03	Normale puntbron	0,00	360,00	54,00	54,00	66,00	75,00	80,00	76,00	72,00	64,00	51,00
V04	Normale puntbron	0,00	360,00	54,00	54,00	66,00	75,00	80,00	76,00	72,00	64,00	51,00
V05	Normale puntbron	0,00	360,00	0,00	63,00	75,00	81,80	87,80	86,80	83,00	79,00	68,00
V06	Normale puntbron	0,00	360,00	0,00	63,00	75,00	81,80	87,80	86,80	83,00	79,00	68,00
V07	Normale puntbron	0,00	360,00	0,00	63,00	75,00	81,80	87,80	86,80	83,00	79,00	68,00
V08	Normale puntbron	0,00	360,00	0,00	63,00	75,00	81,80	87,80	86,80	83,00	79,00	68,00
V09	Normale puntbron	0,00	360,00	0,00	63,00	75,00	81,80	87,80	86,80	83,00	79,00	68,00
V10	Normale puntbron	0,00	360,00	54,00	54,00	66,00	75,00	80,00	76,00	72,00	64,00	51,00
V11	Normale puntbron	0,00	360,00	54,00	54,00	66,00	75,00	80,00	76,00	72,00	64,00	51,00
V13	Normale puntbron	0,00	360,00	0,00	63,00	75,00	81,80	87,80	86,80	83,00	79,00	68,00
V15	Normale puntbron	0,00	360,00	0,00	63,00	75,00	81,80	87,80	86,80	83,00	79,00	68,00
V16	Normale puntbron	0,00	360,00	0,00	63,00	75,00	81,80	87,80	86,80	83,00	79,00	68,00
V14	Normale puntbron	0,00	360,00	0,00	63,00	75,00	81,80	87,80	86,80	83,00	79,00	68,00
V18	Normale puntbron	0,00	360,00	52,00	52,00	64,00	72,00	77,00	73,50	67,00	62,00	52,00
V19	Normale puntbron	0,00	360,00	52,00	52,00	64,00	72,00	77,00	73,50	67,00	62,00	52,00
V20	Normale puntbron	0,00	360,00	52,00	52,00	64,00	72,00	77,00	73,50	67,00	62,00	52,00
V21	Normale puntbron	0,00	360,00	52,00	52,00	64,00	72,00	77,00	73,50	67,00	62,00	52,00
V24	Normale puntbron	0,00	360,00	52,00	52,00	64,00	72,00	77,00	73,50	67,00	62,00	52,00
V25	Normale puntbron	0,00	360,00	52,00	52,00	64,00	72,00	77,00	73,50	67,00	62,00	52,00
V26	Normale puntbron	0,00	360,00	52,00	52,00	64,00	72,00	77,00	73,50	67,00	62,00	52,00
V27	Normale puntbron	0,00	360,00	52,00	52,00	64,00	72,00	77,00	73,50	67,00	62,00	52,00
V28	Normale puntbron	0,00	360,00	52,00	52,00	64,00	72,00	77,00	73,50	67,00	62,00	52,00
V22	Normale puntbron	0,00	360,00	52,00	52,00	64,00	72,00	77,00	73,50	67,00	62,00	52,00
V23	Normale puntbron	0,00	360,00	52,00	52,00	64,00	72,00	77,00	73,50	67,00	62,00	52,00
01	Normale puntbron	0,00	360,00	69,00	70,40	82,40	93,90	95,60	96,40	97,00	94,80	93,80
02	Normale puntbron	0,00	360,00	69,00	70,40	82,40	93,90	95,60	96,40	97,00	94,80	93,80
03	Normale puntbron	0,00	360,00	47,00	47,00	52,00	84,00	92,00	94,40	95,50	92,00	85,00
P02	Normale puntbron	0,00	360,00	80,00	85,00	95,00	96,00	102,00	104,00	100,00	95,00	92,00
P03	Normale puntbron	0,00	360,00	80,00	85,00	95,00	96,00	102,00	104,00	100,00	95,00	92,00
P06	Normale puntbron	0,00	360,00	80,00	85,00	95,00	96,00	102,00	104,00	100,00	95,00	92,00
P09	Normale puntbron	0,00	360,00	60,00	75,00	91,00	105,00	107,00	110,00	111,00	109,00	95,00
04	Normale puntbron	0,00	360,00	88,80	87,40	86,70	82,70	84,60	84,30	84,50	82,90	80,80
05	Normale puntbron	0,00	360,00	47,10	48,30	51,51	84,13	90,12	91,16	97,84	90,33	81,01
06	Normale puntbron	0,00	360,00	57,00	79,00	83,00	90,00	94,00	95,00	93,00	88,00	85,00
07	Normale puntbron	0,00	360,00	59,00	62,80	86,50	87,20	92,70	91,80	92,30	91,90	87,50
08	Normale puntbron	0,00	360,00	51,60	64,80	75,90	84,90	89,80	91,90	89,20	86,50	81,90
09	Normale puntbron	0,00	360,00	64,90	86,30	89,00	87,10	94,70	99,20	99,30	93,00	83,30
10	Normale puntbron	0,00	360,00	64,90	86,30	89,00	87,10	94,70	99,20	99,30	93,00	83,30
11	Normale puntbron	0,00	360,00	64,90	86,30	89,00	87,10	94,70	99,20	99,30	93,00	83,30
12	Normale puntbron	0,00	360,00	64,90	86,30	89,00	87,10	94,70	99,20	99,30	93,00	83,30
13	Normale puntbron	0,00	360,00	64,90	86,30	89,00	87,10	94,70	99,20	99,30	93,00	83,30
14	Normale puntbron	0,00	360,00	64,90	86,30	89,00	87,10	94,70	99,20	99,30	93,00	83,30
15	Normale puntbron	0,00	360,00	64,90	86,30	89,00	87,10	94,70	99,20	99,30	93,00	83,30
16	Normale puntbron	0,00	360,00	64,90	86,30	89,00	87,10	94,70	99,20	99,30	93,00	83,30
17	Normale puntbron	0,00	360,00	64,90	86,30	89,00	87,10	94,70	99,20	99,30	93,00	83,30
18	Normale puntbron	0,00	360,00	64,90	86,30	89,00	87,10	94,70	99,20	99,30	93,00	83,30
P01	Normale puntbron	0,00	360,00	80,00	85,00	95,00	96,00	102,00	104,00	100,00	95,00	92,00
P04	Normale puntbron	0,00	360,00	80,00	85,00	95,00	96,00	102,00	104,00	100,00	95,00	92,00
P05	Normale puntbron	0,00	360,00	80,00	85,00	95,00	96,00	102,00	104,00	100,00	95,00	92,00
P07	Normale puntbron	0,00	360,00	56,00	69,00	82,00	83,00	98,00	93,00	89,00	87,00	80,00
P08	Normale puntbron	0,00	360,00	56,00	69,00	82,00	83,00	98,00	93,00	89,00	87,00	80,00

Model: IBS 2 laden varkens N
versie 1 - Gebied
Groep: (hoofdgroep)
Lijst van Puntbronnen, voor rekenmethode Industrielawaai - HMRI, industrie

Naam	Lw Totaal	Red 31	Red 63	Red 125	Red 250	Red 500	Red 1k	Red 2k	Red 4k	Red 8k	Lwr 31	Lwr 63
V01	82,89	-6,00	-6,00	-6,00	-6,00	-6,00	-6,00	-6,00	-6,00	-6,00	60,00	60,00
V02	82,89	-6,00	-6,00	-6,00	-6,00	-6,00	-6,00	-6,00	-6,00	-6,00	60,00	60,00
V03	82,89	-6,00	-6,00	-6,00	-6,00	-6,00	-6,00	-6,00	-6,00	-6,00	60,00	60,00
V04	82,89	-6,00	-6,00	-6,00	-6,00	-6,00	-6,00	-6,00	-6,00	-6,00	60,00	60,00
V05	91,91	10,00	10,00	10,00	10,00	10,00	10,00	10,00	10,00	10,00	-10,00	53,00
V06	91,91	10,00	10,00	10,00	10,00	10,00	10,00	10,00	10,00	10,00	-10,00	53,00
V07	91,91	10,00	10,00	10,00	10,00	10,00	10,00	10,00	10,00	10,00	-10,00	53,00
V08	91,91	10,00	10,00	10,00	10,00	10,00	10,00	10,00	10,00	10,00	-10,00	53,00
V09	91,91	10,00	10,00	10,00	10,00	10,00	10,00	10,00	10,00	10,00	-10,00	53,00
V10	82,89	10,00	10,00	10,00	10,00	10,00	10,00	10,00	10,00	10,00	44,00	44,00
V11	82,89	10,00	10,00	10,00	10,00	10,00	10,00	10,00	10,00	10,00	44,00	44,00
V13	91,91	10,00	10,00	10,00	10,00	10,00	10,00	10,00	10,00	10,00	-10,00	53,00
V15	91,91	10,00	10,00	10,00	10,00	10,00	10,00	10,00	10,00	10,00	-10,00	53,00
V16	91,91	10,00	10,00	10,00	10,00	10,00	10,00	10,00	10,00	10,00	-10,00	53,00
V14	91,91	10,00	10,00	10,00	10,00	10,00	10,00	10,00	10,00	10,00	-10,00	53,00
V18	79,91	0,00	0,00	0,00	0,00	0,00	0,00	0,00	0,00	0,00	52,00	52,00
V19	79,91	0,00	0,00	0,00	0,00	0,00	0,00	0,00	0,00	0,00	52,00	52,00
V20	79,91	0,00	0,00	0,00	0,00	0,00	0,00	0,00	0,00	0,00	52,00	52,00
V21	79,91	0,00	0,00	0,00	0,00	0,00	0,00	0,00	0,00	0,00	52,00	52,00
V24	79,91	0,00	0,00	0,00	0,00	0,00	0,00	0,00	0,00	0,00	52,00	52,00
V25	79,91	0,00	0,00	0,00	0,00	0,00	0,00	0,00	0,00	0,00	52,00	52,00
V26	79,91	0,00	0,00	0,00	0,00	0,00	0,00	0,00	0,00	0,00	52,00	52,00
V27	79,91	0,00	0,00	0,00	0,00	0,00	0,00	0,00	0,00	0,00	52,00	52,00
V28	79,91	0,00	0,00	0,00	0,00	0,00	0,00	0,00	0,00	0,00	52,00	52,00
V22	79,91	0,00	0,00	0,00	0,00	0,00	0,00	0,00	0,00	0,00	52,00	52,00
V23	79,91	0,00	0,00	0,00	0,00	0,00	0,00	0,00	0,00	0,00	52,00	52,00
01	103,24	0,00	0,00	0,00	0,00	0,00	0,00	0,00	0,00	0,00	69,00	70,40
02	103,24	0,00	0,00	0,00	0,00	0,00	0,00	0,00	0,00	0,00	69,00	70,40
03	100,02	0,00	0,00	0,00	0,00	0,00	0,00	0,00	0,00	0,00	47,00	47,00
P02	108,01	0,00	0,00	0,00	0,00	0,00	0,00	0,00	0,00	0,00	80,00	85,00
P03	108,01	0,00	0,00	0,00	0,00	0,00	0,00	0,00	0,00	0,00	80,00	85,00
P06	108,01	0,00	0,00	0,00	0,00	0,00	0,00	0,00	0,00	0,00	80,00	85,00
P09	115,93	0,00	0,00	0,00	0,00	0,00	0,00	0,00	0,00	0,00	60,00	75,00
04	94,94	0,00	0,00	0,00	0,00	0,00	0,00	0,00	0,00	0,00	88,80	87,40
05	99,95	0,00	0,00	0,00	0,00	0,00	0,00	0,00	0,00	0,00	47,10	48,30
[redacted]	99,95	0,00	0,00	0,00	0,00	0,00	0,00	0,00	0,00	0,00	57,00	79,00
07	99,12	0,00	0,00	0,00	0,00	0,00	0,00	0,00	0,00	0,00	59,00	62,80
08	96,32	0,00	0,00	0,00	0,00	0,00	0,00	0,00	0,00	0,00	51,60	64,80
09	103,75	0,00	0,00	0,00	0,00	0,00	0,00	0,00	0,00	0,00	64,90	86,30
10	103,75	0,00	0,00	0,00	0,00	0,00	0,00	0,00	0,00	0,00	64,90	86,30
11	103,75	0,00	0,00	0,00	0,00	0,00	0,00	0,00	0,00	0,00	64,90	86,30
12	103,75	0,00	0,00	0,00	0,00	0,00	0,00	0,00	0,00	0,00	64,90	86,30
13	103,75	0,00	0,00	0,00	0,00	0,00	0,00	0,00	0,00	0,00	64,90	86,30
14	103,75	0,00	0,00	0,00	0,00	0,00	0,00	0,00	0,00	0,00	64,90	86,30
15	103,75	0,00	0,00	0,00	0,00	0,00	0,00	0,00	0,00	0,00	64,90	86,30
16	103,75	0,00	0,00	0,00	0,00	0,00	0,00	0,00	0,00	0,00	64,90	86,30
17	103,75	0,00	0,00	0,00	0,00	0,00	0,00	0,00	0,00	0,00	64,90	86,30
18	103,75	0,00	0,00	0,00	0,00	0,00	0,00	0,00	0,00	0,00	64,90	86,30
P01	108,01	0,00	0,00	0,00	0,00	0,00	0,00	0,00	0,00	0,00	80,00	85,00
P04	108,01	0,00	0,00	0,00	0,00	0,00	0,00	0,00	0,00	0,00	80,00	85,00
P05	108,01	0,00	0,00	0,00	0,00	0,00	0,00	0,00	0,00	0,00	80,00	85,00
P07	100,03	0,00	0,00	0,00	0,00	0,00	0,00	0,00	0,00	0,00	56,00	69,00
P08	100,03	0,00	0,00	0,00	0,00	0,00	0,00	0,00	0,00	0,00	56,00	69,00

Model: IBS 2 laden varkens N
versie 1 - Gebied
Groep: (hoofdgroep)
Lijst van Puntbronnen, voor rekenmethode Industrielawaai - HMRI, industrie

Naam	Lwr 125	Lwr 250	Lwr 500	Lwr 1k	Lwr 2k	Lwr 4k	Lwr 8k	Lwr Totaal	Cb(D)	Cb(A)	Cb(N)	Cb(%)(D)
V01	72,00	81,00	86,00	82,00	78,00	70,00	57,00	88,89	0,00	0,00	--	100,000
V02	72,00	81,00	86,00	82,00	78,00	70,00	57,00	88,89	0,00	0,00	0,00	100,000
V03	72,00	81,00	86,00	82,00	78,00	70,00	57,00	88,89	0,00	0,00	--	100,000
V04	72,00	81,00	86,00	82,00	78,00	70,00	57,00	88,89	0,00	0,00	--	100,000
V05	65,00	71,80	77,80	76,80	73,00	69,00	58,00	81,91	0,00	0,00	4,85	100,000
V06	65,00	71,80	77,80	76,80	73,00	69,00	58,00	81,91	0,00	0,00	4,85	100,000
V07	65,00	71,80	77,80	76,80	73,00	69,00	58,00	81,91	0,00	0,00	4,85	100,000
V08	65,00	71,80	77,80	76,80	73,00	69,00	58,00	81,91	0,00	0,00	4,85	100,000
V09	65,00	71,80	77,80	76,80	73,00	69,00	58,00	81,91	0,00	0,00	4,85	100,000
V10	56,00	65,00	70,00	66,00	62,00	54,00	41,00	72,89	0,00	0,00	4,85	100,000
V11	56,00	65,00	70,00	66,00	62,00	54,00	41,00	72,89	0,00	0,00	4,85	100,000
V13	65,00	71,80	77,80	76,80	73,00	69,00	58,00	81,91	0,00	0,00	4,85	100,000
V15	65,00	71,80	77,80	76,80	73,00	69,00	58,00	81,91	0,00	0,00	4,85	100,000
V16	65,00	71,80	77,80	76,80	73,00	69,00	58,00	81,91	0,00	0,00	4,85	100,000
V14	65,00	71,80	77,80	76,80	73,00	69,00	58,00	81,91	0,00	0,00	4,85	100,000
V18	64,00	72,00	77,00	73,50	67,00	62,00	52,00	79,91	0,00	0,00	4,85	100,000
V19	64,00	72,00	77,00	73,50	67,00	62,00	52,00	79,91	0,00	0,00	4,85	100,000
V20	64,00	72,00	77,00	73,50	67,00	62,00	52,00	79,91	0,00	0,00	4,85	100,000
V21	64,00	72,00	77,00	73,50	67,00	62,00	52,00	79,91	0,00	0,00	4,85	100,000
V24	64,00	72,00	77,00	73,50	67,00	62,00	52,00	79,91	30,10	30,10	34,90	0,098
V25	64,00	72,00	77,00	73,50	67,00	62,00	52,00	79,91	30,10	30,10	34,90	0,098
V26	64,00	72,00	77,00	73,50	67,00	62,00	52,00	79,91	30,10	30,10	34,90	0,098
V27	64,00	72,00	77,00	73,50	67,00	62,00	52,00	79,91	30,10	30,10	34,90	0,098
V28	64,00	72,00	77,00	73,50	67,00	62,00	52,00	79,91	30,10	30,10	34,90	0,098
V22	64,00	72,00	77,00	73,50	67,00	62,00	52,00	79,91	3,53	3,53	7,75	44,361
V23	64,00	72,00	77,00	73,50	67,00	62,00	52,00	79,91	3,53	3,53	7,75	44,361
01	82,40	93,90	95,60	96,40	97,00	94,80	93,80	103,24	12,04	--	--	6,252
02	82,40	93,90	95,60	96,40	97,00	94,80	93,80	103,24	12,04	--	--	6,252
03	52,00	84,00	92,00	94,40	95,50	92,00	85,00	100,02	9,03	--	7,27	12,503
P02	95,00	96,00	102,00	104,00	100,00	95,00	92,00	108,01	99,00	--	99,00	--
P03	95,00	96,00	102,00	104,00	100,00	95,00	92,00	108,01	99,00	--	99,00	--
P06	95,00	96,00	102,00	104,00	100,00	95,00	92,00	108,01	99,00	--	99,00	--
P09	91,00	105,00	107,00	110,00	111,00	109,00	95,00	115,93	99,00	--	99,00	--
04	86,70	82,70	84,60	84,30	84,50	82,90	80,80	94,94	13,80	--	--	4,169
05	51,51	84,13	90,12	91,16	97,84	90,33	81,01	99,95	13,80	--	--	4,169
[redacted]	83,00	90,00	94,00	95,00	93,00	88,00	85,00	99,95	13,80	--	--	4,169
07	86,50	87,20	92,70	91,80	92,30	91,90	87,50	99,12	13,80	--	--	4,169
08	75,90	84,90	89,80	91,90	89,20	86,50	81,90	96,32	21,60	--	--	0,692
09	89,00	87,10	94,70	99,20	99,30	93,00	83,30	103,75	23,80	--	--	0,417
10	89,00	87,10	94,70	99,20	99,30	93,00	83,30	103,75	23,80	--	--	0,417
11	89,00	87,10	94,70	99,20	99,30	93,00	83,30	103,75	23,80	--	--	0,417
12	89,00	87,10	94,70	99,20	99,30	93,00	83,30	103,75	23,80	--	--	0,417
13	89,00	87,10	94,70	99,20	99,30	93,00	83,30	103,75	23,80	--	--	0,417
14	89,00	87,10	94,70	99,20	99,30	93,00	83,30	103,75	23,80	--	--	0,417
15	89,00	87,10	94,70	99,20	99,30	93,00	83,30	103,75	23,80	--	--	0,417
16	89,00	87,10	94,70	99,20	99,30	93,00	83,30	103,75	23,80	--	--	0,417
17	89,00	87,10	94,70	99,20	99,30	93,00	83,30	103,75	23,80	--	--	0,417
18	89,00	87,10	94,70	99,20	99,30	93,00	83,30	103,75	23,80	--	--	0,417
P01	95,00	96,00	102,00	104,00	100,00	95,00	92,00	108,01	99,00	--	--	--
P04	95,00	96,00	102,00	104,00	100,00	95,00	92,00	108,01	99,00	--	--	--
P05	95,00	96,00	102,00	104,00	100,00	95,00	92,00	108,01	99,00	--	--	--
P07	82,00	83,00	98,00	93,00	89,00	87,00	80,00	100,03	99,00	99,00	--	--
P08	82,00	83,00	98,00	93,00	89,00	87,00	80,00	100,03	99,00	99,00	--	--

Model: IBS 2 laden varkens N
versie 1 - Gebied
Groep: (hoofdgroep)
Lijst van Puntbronnen, voor rekenmethode Industrielawaai - HMRI, industrie

Naam	Cb(%)(A)	Cb(%)(N)	Tb(u)(D)	Tb(u)(A)	Tb(u)(N)	GeenRefl.	GeenDemping	GeenProces
V01	100,000	--	12,0000	4,0000	--	Nee	Nee	Nee
V02	100,000	100,000	12,0000	4,0000	8,0000	Nee	Nee	Nee
V03	100,000	--	12,0000	4,0000	--	Nee	Nee	Nee
V04	100,000	--	12,0000	4,0000	--	Nee	Nee	Nee
V05	100,000	32,734	12,0000	4,0000	2,6187	Nee	Nee	Nee
V06	100,000	32,734	12,0000	4,0000	2,6187	Nee	Nee	Nee
V07	100,000	32,734	12,0000	4,0000	2,6187	Nee	Nee	Nee
V08	100,000	32,734	12,0000	4,0000	2,6187	Nee	Nee	Nee
V09	100,000	32,734	12,0000	4,0000	2,6187	Nee	Nee	Nee
V10	100,000	32,734	12,0000	4,0000	2,6187	Nee	Nee	Nee
V11	100,000	32,734	12,0000	4,0000	2,6187	Nee	Nee	Nee
V13	100,000	32,734	12,0000	4,0000	2,6187	Nee	Nee	Nee
V15	100,000	32,734	12,0000	4,0000	2,6187	Nee	Nee	Nee
V16	100,000	32,734	12,0000	4,0000	2,6187	Nee	Nee	Nee
V14	100,000	32,734	12,0000	4,0000	2,6187	Nee	Nee	Nee
V18	100,000	32,734	12,0000	4,0000	2,6187	Nee	Nee	Nee
V19	100,000	32,734	12,0000	4,0000	2,6187	Nee	Nee	Nee
V20	100,000	32,734	12,0000	4,0000	2,6187	Nee	Nee	Nee
V21	100,000	32,734	12,0000	4,0000	2,6187	Nee	Nee	Nee
V24	0,098	0,032	0,0117	0,0039	0,0026	Nee	Nee	Nee
V25	0,098	0,032	0,0117	0,0039	0,0026	Nee	Nee	Nee
V26	0,098	0,032	0,0117	0,0039	0,0026	Nee	Nee	Nee
V27	0,098	0,032	0,0117	0,0039	0,0026	Nee	Nee	Nee
V28	0,098	0,032	0,0117	0,0039	0,0026	Nee	Nee	Nee
V22	44,361	16,788	5,3233	1,7744	1,3430	Nee	Nee	Nee
V23	44,361	16,788	5,3233	1,7744	1,3430	Nee	Nee	Nee
01	--	--	0,7502	--	--	Nee	Nee	Nee
02	--	--	0,7502	--	--	Nee	Nee	Nee
03	--	18,750	1,5003	--	1,5000	Nee	Nee	Nee
P02	--	--	--	--	--	Nee	Nee	Nee
P03	--	--	--	--	--	Nee	Nee	Nee
P06	--	--	--	--	--	Nee	Nee	Nee
P09	--	--	--	--	--	Nee	Nee	Nee
04	--	--	0,5002	--	--	Nee	Nee	Nee
05	--	--	0,5002	--	--	Nee	Nee	Nee
[redacted]	--	--	0,5002	--	--	Nee	Nee	Nee
07	--	--	0,5002	--	--	Nee	Nee	Nee
08	--	--	0,0830	--	--	Nee	Nee	Nee
09	--	--	0,0500	--	--	Nee	Nee	Nee
10	--	--	0,0500	--	--	Nee	Nee	Nee
11	--	--	0,0500	--	--	Nee	Nee	Nee
12	--	--	0,0500	--	--	Nee	Nee	Nee
13	--	--	0,0500	--	--	Nee	Nee	Nee
14	--	--	0,0500	--	--	Nee	Nee	Nee
15	--	--	0,0500	--	--	Nee	Nee	Nee
16	--	--	0,0500	--	--	Nee	Nee	Nee
17	--	--	0,0500	--	--	Nee	Nee	Nee
18	--	--	0,0500	--	--	Nee	Nee	Nee
P01	--	--	--	--	--	Nee	Nee	Nee
P04	--	--	--	--	--	Nee	Nee	Nee
P05	--	--	--	--	--	Nee	Nee	Nee
P07	--	--	--	--	--	Nee	Nee	Nee
P08	--	--	--	--	--	Nee	Nee	Nee

Rapport: Resultatentabel
Model: IBS 2 laden varkens N
LAeq totaalresultaten voor toetspunten
Groep: (hoofdgroep)
Groepsreductie: Nee

Naam Toetspunt	Omschrijving	X	Y	Hoogte	Dag	Avond	Nacht	Etmaal	Li
01_A	Lekerseweg 1a-1b	179806,73	401577,67	1,50	38,0	36,8	32,5	42,5	62,6
02_A	Lekerseweg 1a-1b	179812,09	401581,91	1,50	35,1	33,8	29,0	39,0	60,9
03_A	Lekerseweg 2	179940,40	401571,35	1,50	42,9	39,2	34,3	44,3	75,6
04_A	Lekerseweg 2	179945,31	401572,72	1,50	42,3	39,1	34,7	44,7	76,0
05_A	Lekerseweg 2	179949,05	401569,42	1,50	38,2	34,1	31,7	41,7	74,7
05_B	Lekerseweg 2	179949,05	401569,42	5,00	41,1	36,6	35,6	45,6	75,2
06_A	Lekerseweg 3a	180212,14	401728,40	1,50	33,2	26,2	29,5	39,5	63,6
06_B	Lekerseweg 3a	180212,14	401728,40	5,00	34,9	28,8	31,0	41,0	64,6
07_A	Hoogstraat 9	179782,27	401519,38	1,50	36,4	35,7	31,5	41,5	59,3
07_B	Hoogstraat 9	179782,27	401519,38	5,00	38,8	37,0	32,9	42,9	63,7
08_A	Hoogstraat 9	179776,14	401522,45	1,50	34,8	33,4	29,4	39,4	58,9
08_B	Hoogstraat 9	179776,14	401522,45	5,00	38,8	36,9	32,6	42,6	63,6
09_A	Hoogstraat 4	179749,28	401565,65	1,50	36,3	34,7	29,8	39,8	62,4
09_B	Hoogstraat 4	179749,28	401565,65	5,00	39,1	37,9	32,9	42,9	63,5
10_A	Hoogstraat 7	179802,94	401769,82	1,50	37,4	35,8	29,9	40,8	61,8
10_B	Hoogstraat 7	179802,94	401769,82	5,00	41,3	40,2	33,9	45,2	63,9
11_A	Hoogstraat 7	179794,23	401764,63	1,50	35,4	34,1	27,6	39,1	56,1
11_B	Hoogstraat 7	179794,23	401764,63	5,00	41,1	40,1	33,8	45,1	63,3

Alle getoonde dB-waarden zijn A-gewogen

Rapport: Resultatentabel
Model: IBS 2 laden varkens N
LAeq bij Bron voor toetspunt: 10_B - Hoogstraat 7
Groep: (hoofdgroep)
Groepsreductie: Nee

Naam Bron	Omschrijving	X	Y	Hoogte	Dag	Avond	Nacht	Etmaal	Li
10_B	Hoogstraat 7	179802,94	401769,82	5,00	41,3	40,2	33,9	45,2	63,9
V03	Ventilator Ziehl Abegg FC091 na LW	179859,14	401662,22	5,10	33,9	33,9	--	38,9	34,7
V04	Ventilator Ziehl Abegg FC091 na LW	179861,94	401662,83	5,10	33,9	33,9	--	38,9	34,8
V01	Ventilator Ziehl Abegg FC091 na LW	179853,47	401660,93	5,10	31,5	31,5	--	36,5	32,3
V02	Ventilator Ziehl Abegg FC091 na LW	179856,28	401661,60	5,10	31,4	31,4	31,4	41,4	32,2
V06	Ventilator Stienen SGS-92-D4S voor LW	179881,80	401668,45	5,90	25,6	25,6	20,7	30,7	26,4
V07	Ventilator Stienen SGS-92-D4S voor LW	179883,07	401668,73	5,90	25,6	25,6	20,7	30,7	26,3
V08	Ventilator Stienen SGS-92-D4S voor LW	179884,76	401670,50	5,90	25,4	25,4	20,5	30,5	26,1
V05	Ventilator Stienen SGS-92-D4S voor LW	179880,54	401668,17	5,90	24,9	24,9	20,1	30,1	25,7
V09	Ventilator Stienen SGS-92-D4S voor LW	179884,31	401672,89	5,90	24,7	24,7	19,9	29,9	25,4
V16	Ventilator Stienen SGS-92-D4S voor LW	179946,00	401658,14	5,90	23,7	23,7	18,8	28,8	25,7
V15	Ventilator Stienen SGS-92-D4S voor LW	179944,31	401657,74	5,90	23,4	23,4	18,6	28,6	25,4
V20	Ventilator Fancom 1445 in luchtkoker	179893,90	401603,55	3,60	20,7	20,7	15,8	25,8	23,4
V18	Ventilator Fancom 1445 in luchtkoker	179873,25	401598,17	7,10	20,4	20,4	15,5	25,5	22,1
V13	Ventilator Stienen SGS-92-D4S voor LW	179940,50	401656,94	5,90	20,3	20,3	15,4	25,4	22,2
V21	Ventilator Fancom 1445 in luchtkoker	179895,80	401595,33	3,60	20,2	20,2	15,3	25,3	23,0
V14	Ventilator Stienen SGS-92-D4S voor LW	179942,23	401657,31	5,90	20,2	20,2	15,3	25,3	22,1
V19	Ventilator Fancom 1445 in luchtkoker	179874,28	401594,06	7,10	20,2	20,2	15,3	25,3	22,0
M06	Materieel grondverzet	179969,75	401596,08	1,20	16,5	15,3	--	20,3	53,2
V11	Ventilator Ziehl Abegg ZN080 voor LW	179896,37	401629,21	5,90	12,5	12,5	7,6	17,6	14,2
V10	Ventilator Ziehl Abegg ZN080 voor LW	179895,62	401632,36	5,90	12,1	12,1	7,3	17,3	13,8
V22	Ventilator Fancom 1445 in luchtkoker	179915,87	401655,62	3,20	9,3	9,3	5,1	15,1	15,3
V23	Ventilator Fancom 1445 in luchtkoker	179917,17	401649,09	3,20	8,6	8,6	4,4	14,4	14,7
M08	Personenwagens/bestelwagens	179972,19	401596,52	1,20	5,3	5,3	--	10,3	41,4
M07	Personenwagens/bestelwagens	179928,67	401584,96	1,20	-4,6	-4,6	--	0,4	32,5
V28	Ventilator Fancom 1445 in luchtkoker	179922,31	401619,88	3,20	-12,4	-12,4	-17,2	-7,2	20,6
V27	Ventilator Fancom 1445 in luchtkoker	179921,09	401625,84	3,20	-13,0	-13,0	-17,8	-7,8	19,9
V26	Ventilator Fancom 1445 in luchtkoker	179919,29	401631,71	3,20	-14,0	-14,0	-18,8	-8,8	18,9
V25	Ventilator Fancom 1445 in luchtkoker	179918,31	401637,51	3,20	-18,7	-18,7	-23,5	-13,5	14,0
V24	Ventilator Fancom 1445 in luchtkoker	179916,84	401643,30	3,20	-19,0	-19,0	-23,8	-13,8	13,7
P07	Piekgeluid personenwagens / bestelwagens	179928,08	401593,93	1,50	-62,9	-62,9	--	-57,9	39,6
P08	Piekgeluid personenwagens / bestelwagens	179929,22	401585,02	1,50	-63,1	-63,1	--	-58,1	39,5
P09	Piekgeluid laden/lossen varkens	179934,46	401661,87	1,50	-53,0	--	-53,0	-43,0	49,1
P06	Piekgeluid zware vrachtwagens	179977,37	401598,23	1,50	-63,4	--	-63,4	-53,4	39,3
P05	Piekgeluid zware vrachtwagens	179870,54	401678,85	1,50	-44,0	--	--	-44,0	57,1
P04	Piekgeluid zware vrachtwagens	179949,60	401696,19	1,50	-50,2	--	--	-50,2	51,9
P03	Piekgeluid zware vrachtwagens	179956,96	401665,56	1,50	-62,5	--	-62,5	-52,5	39,8
P02	Piekgeluid zware vrachtwagens	179967,37	401595,48	1,50	-65,5	--	-65,5	-55,5	37,1
P01	Piekgeluid zware vrachtwagens	179893,09	401575,33	1,50	-59,2	--	--	-59,2	43,3
18	Tractor intern transport	179967,75	401615,86	1,50	9,0	--	--	9,0	36,4
17	Tractor intern transport	179961,37	401646,39	1,50	5,5	--	--	5,5	32,7
16	Tractor intern transport	179947,45	401664,51	1,50	12,5	--	--	12,5	39,5
15	Tractor intern transport	179953,82	401679,44	1,50	11,4	--	--	11,4	38,4
14	Tractor intern transport	179945,27	401696,05	1,50	21,4	--	--	21,4	48,2
13	Tractor intern transport	179920,78	401710,31	1,50	13,5	--	--	13,5	39,8
12	Tractor intern transport	179923,29	401690,51	1,50	11,9	--	--	11,9	38,4
11	Tractor intern transport	179900,98	401685,98	1,50	11,5	--	--	11,5	37,7
10	Tractor intern transport	179878,17	401681,62	1,50	16,3	--	--	16,3	42,3
09	Tractor intern transport	179871,12	401663,84	1,50	26,4	--	--	26,4	52,6
08	Kadavercontainer legen	179911,08	401580,69	2,50	12,1	--	--	12,1	36,9
07	Hogedrukreiniger wasplaats	179931,70	401663,29	1,00	15,4	--	--	15,4	32,4
06	Laden mest	179946,02	401689,39	1,20	21,1	--	--	21,1	38,0
05	Laden/lossen koeien en kalveren	179878,56	401686,57	1,20	14,2	--	--	14,2	30,3
04	Laden/lossen diversen	179870,64	401676,46	1,20	31,6	--	--	31,6	47,7
03	Laden/lossen varkens	179938,79	401664,59	1,20	19,3	--	21,1	31,1	31,6
02	Lossen bulkwagen veevoer	179938,93	401662,39	1,20	21,2	--	--	21,2	36,5
01	Lossen bulkwagen veevoer	179887,64	401594,69	1,20	20,1	--	--	20,1	35,5
M05	Vrachtwagens afvoer mest	179970,61	401596,08	1,20	6,7	--	--	6,7	47,9
M04	Vrachtwagens aan/afvoer rundvee	179973,60	401597,57	1,20	15,2	--	--	15,2	55,9

Alle getoonde dB-waarden zijn A-gewogen

Rapport: Resultatentabel
Model: IBS 2 laden varkens N
LAeq bij Bron voor toetspunt: 10_B - Hoogstraat 7
Groep: (hoofdgroep)
Groepsreductie: Nee

Naam Bron	Omschrijving	X	Y	Hoogte	Dag	Avond	Nacht	Etmaal	Li
M03	Vrachtwagens aan/afvoer diversen	179971,25	401596,50	1,20	15,6	--	--	15,6	56,1
M02	Vrachtwagens aan/afvoer varkens	179972,90	401597,06	1,20	5,7	--	7,4	17,4	47,0
M01b	Vrachtwagens aanvoer voer	179971,93	401597,22	1,20	7,3	--	--	7,3	48,6
M01a	Vrachtwagens aanvoer voer	179892,69	401575,09	1,20	2,0	--	--	2,0	43,5

Alle getoonde dB-waarden zijn A-gewogen

Rapport: Resultatentabel
Model: IBS 2 laden varkens N
LAeq bij Bron voor toetspunt: 03_A - Lekerseweg 2
Groep: (hoofdgroep)
Groepsreductie: Nee

Naam Bron	Omschrijving	X	Y	Hoogte	Dag	Avond	Nacht	Etmaal	Li
03_A	Lekerseweg 2	179940,40	401571,35	1,50	42,9	39,2	34,3	44,3	75,6
V04	Ventilator Ziehl Abegg FC091 na LW	179861,94	401662,83	5,10	31,0	31,0	--	36,0	33,2
V19	Ventilator Fancom 1445 in luchtkoker	179874,28	401594,06	7,10	28,6	28,6	23,8	33,8	28,6
V18	Ventilator Fancom 1445 in luchtkoker	179873,25	401598,17	7,10	28,3	28,3	23,4	33,4	28,3
V21	Ventilator Fancom 1445 in luchtkoker	179895,80	401595,33	3,60	27,8	27,8	23,0	33,0	27,8
M06	Materieel grondverzet	179969,75	401596,08	1,20	28,5	27,3	--	32,3	64,0
V07	Ventilator Stienen SGS-92-D4S voor LW	179883,07	401668,73	5,90	26,5	26,5	21,6	31,6	28,2
V08	Ventilator Stienen SGS-92-D4S voor LW	179884,76	401670,50	5,90	26,3	26,3	21,4	31,4	28,0
V03	Ventilator Ziehl Abegg FC091 na LW	179859,14	401662,22	5,10	26,3	26,3	--	31,3	28,6
V09	Ventilator Stienen SGS-92-D4S voor LW	179884,31	401672,89	5,90	26,1	26,1	21,2	31,2	27,9
V20	Ventilator Fancom 1445 in luchtkoker	179893,90	401603,55	3,60	25,0	25,0	20,2	30,2	25,5
V13	Ventilator Stienen SGS-92-D4S voor LW	179940,50	401656,94	5,90	24,2	24,2	19,4	29,4	24,9
V14	Ventilator Stienen SGS-92-D4S voor LW	179942,23	401657,31	5,90	23,8	23,8	18,9	28,9	24,5
M07	Personenwagens/bestelwagens	179928,67	401584,96	1,20	23,7	23,7	--	28,7	57,2
V23	Ventilator Fancom 1445 in luchtkoker	179917,17	401649,09	3,20	23,5	23,5	19,2	29,2	29,1
V01	Ventilator Ziehl Abegg FC091 na LW	179853,47	401660,93	5,10	23,3	23,3	--	28,3	25,6
V06	Ventilator Stienen SGS-92-D4S voor LW	179881,80	401668,45	5,90	23,0	23,0	18,2	28,2	24,8
V05	Ventilator Stienen SGS-92-D4S voor LW	179880,54	401668,17	5,90	22,9	22,9	18,0	28,0	24,6
V15	Ventilator Stienen SGS-92-D4S voor LW	179944,31	401657,74	5,90	22,2	22,2	17,3	27,3	22,9
V02	Ventilator Ziehl Abegg FC091 na LW	179856,28	401661,60	5,10	21,7	21,7	21,7	31,7	24,0
V11	Ventilator Ziehl Abegg ZN080 voor LW	179896,37	401629,21	5,90	21,5	21,5	16,7	26,7	21,5
V10	Ventilator Ziehl Abegg ZN080 voor LW	179895,62	401632,36	5,90	21,4	21,4	16,6	26,6	21,5
V16	Ventilator Stienen SGS-92-D4S voor LW	179946,00	401658,14	5,90	21,3	21,3	16,4	26,4	22,0
V22	Ventilator Fancom 1445 in luchtkoker	179915,87	401655,62	3,20	21,1	21,1	16,8	26,8	26,9
M08	Personenwagens/bestelwagens	179972,19	401596,52	1,20	17,1	17,1	--	22,1	52,2
V28	Ventilator Fancom 1445 in luchtkoker	179922,31	401619,88	3,20	4,0	4,0	-0,8	9,2	34,6
V27	Ventilator Fancom 1445 in luchtkoker	179921,09	401625,84	3,20	2,8	2,8	-2,0	8,0	33,9
V26	Ventilator Fancom 1445 in luchtkoker	179919,29	401631,71	3,20	1,3	1,3	-3,5	6,5	32,7
V25	Ventilator Fancom 1445 in luchtkoker	179918,31	401637,51	3,20	-0,1	-0,1	-4,9	5,1	31,6
V24	Ventilator Fancom 1445 in luchtkoker	179916,84	401643,30	3,20	-1,4	-1,4	-6,2	3,8	30,6
P08	Piekgeluid personenwagens / bestelwagens	179929,22	401585,02	1,50	-34,0	-34,0	--	-29,0	65,0
P07	Piekgeluid personenwagens / bestelwagens	179928,08	401593,93	1,50	-35,6	-35,6	--	-30,6	63,4
P09	Piekgeluid laden/lossen varkens	179934,46	401661,87	1,50	-49,4	--	-49,4	-39,4	53,0
P06	Piekgeluid zware vrachtwagens	179977,37	401598,23	1,50	-34,9	--	-34,9	-24,9	65,8
P05	Piekgeluid zware vrachtwagens	179870,54	401678,85	1,50	-55,2	--	--	-55,2	47,6
P04	Piekgeluid zware vrachtwagens	179949,60	401696,19	1,50	-59,3	--	--	-59,3	43,5
P03	Piekgeluid zware vrachtwagens	179956,96	401665,56	1,50	-55,7	--	-55,7	-45,7	46,7
P02	Piekgeluid zware vrachtwagens	179967,37	401595,48	1,50	-32,3	--	-32,3	-22,3	67,6
P01	Piekgeluid zware vrachtwagens	179893,09	401575,33	1,50	-36,9	--	--	-36,9	64,0
18	Tractor intern transport	179967,75	401615,86	1,50	21,0	--	--	21,0	46,9
17	Tractor intern transport	179961,37	401646,39	1,50	19,7	--	--	19,7	46,5
16	Tractor intern transport	179947,45	401664,51	1,50	14,1	--	--	14,1	41,3
15	Tractor intern transport	179953,82	401679,44	1,50	14,5	--	--	14,5	42,0
14	Tractor intern transport	179945,27	401696,05	1,50	10,8	--	--	10,8	38,4
13	Tractor intern transport	179920,78	401710,31	1,50	11,2	--	--	11,2	39,0
12	Tractor intern transport	179923,29	401690,51	1,50	11,2	--	--	11,2	38,8
11	Tractor intern transport	179900,98	401685,98	1,50	17,2	--	--	17,2	44,8
10	Tractor intern transport	179878,17	401681,62	1,50	15,8	--	--	15,8	43,5
09	Tractor intern transport	179871,12	401663,84	1,50	13,3	--	--	13,3	40,8
08	Kadavercontainer legen	179911,08	401580,69	2,50	34,3	--	--	34,3	55,9
07	Hogedrukreiniger wasplaats	179931,70	401663,29	1,00	20,0	--	--	20,0	37,5
06	Laden mest	179946,02	401689,39	1,20	15,4	--	--	15,4	33,1
05	Laden/lossen koeien en kalveren	179878,56	401686,57	1,20	21,0	--	--	21,0	38,7
04	Laden/lossen diversen	179870,64	401676,46	1,20	27,1	--	--	27,1	44,8
03	Laden/lossen varkens	179938,79	401664,59	1,20	23,9	--	25,7	35,7	36,5
02	Lossen bulkwagen veevoer	179938,93	401662,39	1,20	24,5	--	--	24,5	40,0
01	Lossen bulkwagen veevoer	179887,64	401594,69	1,20	37,2	--	--	37,2	51,9
M05	Vrachtwagens afvoer mest	179970,61	401596,08	1,20	24,3	--	--	24,3	64,1
M04	Vrachtwagens aan/afvoer rundvee	179973,60	401597,57	1,20	24,0	--	--	24,0	64,1

Alle getoonde dB-waarden zijn A-gewogen

Rapport: Resultatentabel
Model: IBS 2 laden varkens N
LAeq bij Bron voor toetspunt: 03_A - Lekerseweg 2
Groep: (hoofdgroep)
Groepsreductie: Nee

Naam Bron	Omschrijving	X	Y	Hoogte	Dag	Avond	Nacht	Etmaal	Li
M03	Vrachtwagens aan/afvoer diversen	179971,25	401596,50	1,20	24,6	--	--	24,6	64,5
M02	Vrachtwagens aan/afvoer varkens	179972,90	401597,06	1,20	23,9	--	25,6	35,6	63,8
M01b	Vrachtwagens aanvoer voer	179971,93	401597,22	1,20	23,9	--	--	23,9	63,9
M01a	Vrachtwagens aanvoer voer	179892,69	401575,09	1,20	22,8	--	--	22,8	63,2

Alle getoonde dB-waarden zijn A-gewogen

Rapport: Resultatentabel
Model: IBS 2 laden varkens N
LAeq bij Bron voor toetspunt: 09_B - Hoogstraat 4
Groep: (hoofdgroep)
Groepsreductie: Nee

Naam Bron	Omschrijving	X	Y	Hoogte	Dag	Avond	Nacht	Etmaal	Li
09_B	Hoogstraat 4	179749,28	401565,65	5,00	39,1	37,9	32,9	42,9	63,5
V04	Ventilator Ziehl Abegg FC091 na LW	179861,94	401662,83	5,10	30,6	30,6	--	35,6	32,2
V03	Ventilator Ziehl Abegg FC091 na LW	179859,14	401662,22	5,10	30,3	30,3	--	35,3	31,8
V02	Ventilator Ziehl Abegg FC091 na LW	179856,28	401661,60	5,10	29,9	29,9	29,9	39,9	31,4
V01	Ventilator Ziehl Abegg FC091 na LW	179853,47	401660,93	5,10	29,4	29,4	--	34,4	30,8
V18	Ventilator Fancom 1445 in luchtkoker	179873,25	401598,17	7,10	24,7	24,7	19,9	29,9	25,0
V19	Ventilator Fancom 1445 in luchtkoker	179874,28	401594,06	7,10	24,7	24,7	19,8	29,8	25,0
V09	Ventilator Stienen SGS-92-D4S voor LW	179884,31	401672,89	5,90	23,9	23,9	19,1	29,1	25,8
V08	Ventilator Stienen SGS-92-D4S voor LW	179884,76	401670,50	5,90	23,5	23,5	18,7	28,7	25,3
V07	Ventilator Stienen SGS-92-D4S voor LW	179883,07	401668,73	5,90	23,1	23,1	18,3	28,3	24,9
V06	Ventilator Stienen SGS-92-D4S voor LW	179881,80	401668,45	5,90	22,8	22,8	18,0	28,0	24,6
V05	Ventilator Stienen SGS-92-D4S voor LW	179880,54	401668,17	5,90	22,5	22,5	17,7	27,7	24,3
V21	Ventilator Fancom 1445 in luchtkoker	179895,80	401595,33	3,60	19,4	19,4	14,5	24,5	21,5
V16	Ventilator Stienen SGS-92-D4S voor LW	179946,00	401658,14	5,90	19,3	19,3	14,5	24,5	21,8
V15	Ventilator Stienen SGS-92-D4S voor LW	179944,31	401657,74	5,90	19,1	19,1	14,2	24,2	21,5
V14	Ventilator Stienen SGS-92-D4S voor LW	179942,23	401657,31	5,90	18,5	18,5	13,6	23,6	20,9
V13	Ventilator Stienen SGS-92-D4S voor LW	179940,50	401656,94	5,90	18,4	18,4	13,6	23,6	20,8
V20	Ventilator Fancom 1445 in luchtkoker	179893,90	401603,55	3,60	16,0	16,0	11,2	21,2	18,1
M06	Materieel grondverzet	179969,75	401596,08	1,20	15,5	14,3	--	19,3	52,8
V22	Ventilator Fancom 1445 in luchtkoker	179915,87	401655,62	3,20	12,7	12,7	8,5	18,5	19,1
V11	Ventilator Ziehl Abegg ZN080 voor LW	179896,37	401629,21	5,90	12,4	12,4	7,6	17,6	14,0
V10	Ventilator Ziehl Abegg ZN080 voor LW	179895,62	401632,36	5,90	12,4	12,4	7,5	17,5	14,0
V23	Ventilator Fancom 1445 in luchtkoker	179917,17	401649,09	3,20	10,1	10,1	5,8	15,8	16,4
M08	Personenwagens/bestelwagens	179972,19	401596,52	1,20	4,9	4,9	--	9,9	41,5
M07	Personenwagens/bestelwagens	179928,67	401584,96	1,20	-1,9	-1,9	--	3,1	34,9
V28	Ventilator Fancom 1445 in luchtkoker	179922,31	401619,88	3,20	-17,4	-17,4	-22,2	-12,2	15,5
V24	Ventilator Fancom 1445 in luchtkoker	179916,84	401643,30	3,20	-17,4	-17,4	-22,2	-12,2	15,5
V27	Ventilator Fancom 1445 in luchtkoker	179921,09	401625,84	3,20	-17,4	-17,4	-22,2	-12,2	15,4
V25	Ventilator Fancom 1445 in luchtkoker	179918,31	401637,51	3,20	-17,5	-17,5	-22,3	-12,3	15,4
V26	Ventilator Fancom 1445 in luchtkoker	179919,29	401631,71	3,20	-17,6	-17,6	-22,4	-12,4	15,3
P07	Piekgeluid personenwagens / bestelwagens	179928,08	401593,93	1,50	-60,3	-60,3	--	-55,3	41,9
P08	Piekgeluid personenwagens / bestelwagens	179929,22	401585,02	1,50	-60,3	-60,3	--	-55,3	41,9
P09	Piekgeluid laden/lossen varkens	179934,46	401661,87	1,50	-54,4	--	-54,4	-44,4	48,0
P06	Piekgeluid zware vrachtwagens	179977,37	401598,23	1,50	-51,2	--	-51,2	-41,2	51,4
P05	Piekgeluid zware vrachtwagens	179870,54	401678,85	1,50	-54,9	--	--	-54,9	47,2
P04	Piekgeluid zware vrachtwagens	179949,60	401696,19	1,50	-53,8	--	--	-53,8	48,8
P03	Piekgeluid zware vrachtwagens	179956,96	401665,56	1,50	-59,0	--	-59,0	-49,0	43,6
P02	Piekgeluid zware vrachtwagens	179967,37	401595,48	1,50	-53,5	--	-53,5	-43,5	49,0
P01	Piekgeluid zware vrachtwagens	179893,09	401575,33	1,50	-49,4	--	--	-49,4	52,3
18	Tractor intern transport	179967,75	401615,86	1,50	2,9	--	--	2,9	30,3
17	Tractor intern transport	179961,37	401646,39	1,50	2,8	--	--	2,8	30,2
16	Tractor intern transport	179947,45	401664,51	1,50	12,3	--	--	12,3	39,6
15	Tractor intern transport	179953,82	401679,44	1,50	9,2	--	--	9,2	36,6
14	Tractor intern transport	179945,27	401696,05	1,50	17,6	--	--	17,6	45,1
13	Tractor intern transport	179920,78	401710,31	1,50	4,0	--	--	4,0	31,4
12	Tractor intern transport	179923,29	401690,51	1,50	15,7	--	--	15,7	43,0
11	Tractor intern transport	179900,98	401685,98	1,50	16,9	--	--	16,9	44,0
10	Tractor intern transport	179878,17	401681,62	1,50	12,4	--	--	12,4	39,3
09	Tractor intern transport	179871,12	401663,84	1,50	13,1	--	--	13,1	39,8
08	Kadavercontainer legen	179911,08	401580,69	2,50	16,0	--	--	16,0	40,3
07	Hogedrukreiniger wasplaats	179931,70	401663,29	1,00	13,4	--	--	13,4	30,8
06	Laden mest	179946,02	401689,39	1,20	20,5	--	--	20,5	38,0
05	Laden/lossen koeien en kalveren	179878,56	401686,57	1,20	26,4	--	--	26,4	43,5
04	Laden/lossen diversen	179870,64	401676,46	1,20	23,5	--	--	23,5	40,4
03	Laden/lossen varkens	179938,79	401664,59	1,20	22,4	--	24,1	34,1	34,9
02	Lossen bulkwagen veevoer	179938,93	401662,39	1,20	22,0	--	--	22,0	37,6
01	Lossen bulkwagen veevoer	179887,64	401594,69	1,20	25,9	--	--	25,9	40,7
M05	Vrachtwagens afvoer mest	179970,61	401596,08	1,20	8,4	--	--	8,4	49,9
M04	Vrachtwagens aan/afvoer rundvee	179973,60	401597,57	1,20	14,5	--	--	14,5	55,9

Alle getoonde dB-waarden zijn A-gewogen

Rapport: Resultatentabel
Model: IBS 2 laden varkens N
LAeq bij Bron voor toetspunt: 09_B - Hoogstraat 4
Groep: (hoofdgroep)
Groepsreductie: Nee

Naam Bron	Omschrijving	X	Y	Hoogte	Dag	Avond	Nacht	Etmaal	Li
M03	Vrachtwagens aan/afvoer diversen	179971,25	401596,50	1,20	14,4	--	--	14,4	55,7
M02	Vrachtwagens aan/afvoer varkens	179972,90	401597,06	1,20	8,2	--	10,0	20,0	49,7
M01b	Vrachtwagens aanvoer voer	179971,93	401597,22	1,20	8,7	--	--	8,7	50,3
M01a	Vrachtwagens aanvoer voer	179892,69	401575,09	1,20	11,0	--	--	11,0	51,8

Alle getoonde dB-waarden zijn A-gewogen

Rapport: Resultatentabel
Model: IBS 2 laden varkens N
LAeq bij Bron voor toetspunt: 07_B - Hoogstraat 9
Groep: (hoofdgroep)
Groepsreductie: Nee

Naam Bron	Omschrijving	X	Y	Hoogte	Dag	Avond	Nacht	Etmaal	Li
07_B	Hoogstraat 9	179782,27	401519,38	5,00	38,8	37,0	32,9	42,9	63,7
V02	Ventilator Ziehl Abegg FC091 na LW	179856,28	401661,60	5,10	29,1	29,1	29,1	39,1	31,0
V03	Ventilator Ziehl Abegg FC091 na LW	179859,14	401662,22	5,10	28,7	28,7	--	33,7	30,6
V01	Ventilator Ziehl Abegg FC091 na LW	179853,47	401660,93	5,10	28,6	28,6	--	33,6	30,4
V19	Ventilator Fancom 1445 in luchtkoker	179874,28	401594,06	7,10	25,9	25,9	21,1	31,1	25,9
V18	Ventilator Fancom 1445 in luchtkoker	179873,25	401598,17	7,10	25,9	25,9	21,0	31,0	25,9
V21	Ventilator Fancom 1445 in luchtkoker	179895,80	401595,33	3,60	25,2	25,2	20,3	30,3	27,0
V04	Ventilator Ziehl Abegg FC091 na LW	179861,94	401662,83	5,10	23,6	23,6	--	28,6	25,5
V20	Ventilator Fancom 1445 in luchtkoker	179893,90	401603,55	3,60	23,1	23,1	18,2	28,2	25,0
V08	Ventilator Stienen SGS-92-D4S voor LW	179884,76	401670,50	5,90	21,8	21,8	17,0	27,0	23,8
V09	Ventilator Stienen SGS-92-D4S voor LW	179884,31	401672,89	5,90	21,7	21,7	16,9	26,9	23,8
V07	Ventilator Stienen SGS-92-D4S voor LW	179883,07	401668,73	5,90	21,4	21,4	16,5	26,5	23,4
V06	Ventilator Stienen SGS-92-D4S voor LW	179881,80	401668,45	5,90	20,9	20,9	16,1	26,1	22,9
V05	Ventilator Stienen SGS-92-D4S voor LW	179880,54	401668,17	5,90	20,5	20,5	15,7	25,7	22,4
V16	Ventilator Stienen SGS-92-D4S voor LW	179946,00	401658,14	5,90	20,2	20,2	15,3	25,3	22,6
V15	Ventilator Stienen SGS-92-D4S voor LW	179944,31	401657,74	5,90	19,9	19,9	15,0	25,0	22,3
V14	Ventilator Stienen SGS-92-D4S voor LW	179942,23	401657,31	5,90	19,3	19,3	14,5	24,5	21,7
V13	Ventilator Stienen SGS-92-D4S voor LW	179940,50	401656,94	5,90	19,0	19,0	14,2	24,2	21,4
M06	Materieel grondverzet	179969,75	401596,08	1,20	15,3	14,0	--	19,0	52,5
V23	Ventilator Fancom 1445 in luchtkoker	179917,17	401649,09	3,20	14,0	14,0	9,8	19,8	20,4
V11	Ventilator Ziehl Abegg ZN080 voor LW	179896,37	401629,21	5,90	13,2	13,2	8,3	18,3	14,7
V10	Ventilator Ziehl Abegg ZN080 voor LW	179895,62	401632,36	5,90	13,1	13,1	8,3	18,3	14,7
V22	Ventilator Fancom 1445 in luchtkoker	179915,87	401655,62	3,20	10,9	10,9	6,7	16,7	17,3
M08	Personenwagens/bestelwagens	179972,19	401596,52	1,20	3,8	3,8	--	8,8	40,4
M07	Personenwagens/bestelwagens	179928,67	401584,96	1,20	1,9	1,9	--	6,9	38,5
V25	Ventilator Fancom 1445 in luchtkoker	179918,31	401637,51	3,20	-15,0	-15,0	-19,8	-9,8	17,8
V28	Ventilator Fancom 1445 in luchtkoker	179922,31	401619,88	3,20	-15,1	-15,1	-19,9	-9,9	17,6
V24	Ventilator Fancom 1445 in luchtkoker	179916,84	401643,30	3,20	-15,8	-15,8	-20,6	-10,6	17,1
V27	Ventilator Fancom 1445 in luchtkoker	179921,09	401625,84	3,20	-16,6	-16,6	-21,4	-11,4	16,1
V26	Ventilator Fancom 1445 in luchtkoker	179919,29	401631,71	3,20	-16,8	-16,8	-21,6	-11,6	16,0
P07	Piekgeluid personenwagens / bestelwagens	179928,08	401593,93	1,50	-56,2	-56,2	--	-51,2	45,8
P08	Piekgeluid personenwagens / bestelwagens	179929,22	401585,02	1,50	-56,7	-56,7	--	-51,7	45,3
P09	Piekgeluid laden/lossen varkens	179934,46	401661,87	1,50	-55,1	--	-55,1	-45,1	47,3
P06	Piekgeluid zware vrachtwagens	179977,37	401598,23	1,50	-51,6	--	-51,6	-41,6	50,9
P05	Piekgeluid zware vrachtwagens	179870,54	401678,85	1,50	-58,2	--	--	-58,2	44,0
P04	Piekgeluid zware vrachtwagens	179949,60	401696,19	1,50	-62,8	--	--	-62,8	39,9
P03	Piekgeluid zware vrachtwagens	179956,96	401665,56	1,50	-61,5	--	-61,5	-51,5	41,1
P02	Piekgeluid zware vrachtwagens	179967,37	401595,48	1,50	-51,1	--	-51,1	-41,1	51,3
P01	Piekgeluid zware vrachtwagens	179893,09	401575,33	1,50	-46,3	--	--	-46,3	55,0
18	Tractor intern transport	179967,75	401615,86	1,50	7,3	--	--	7,3	34,6
17	Tractor intern transport	179961,37	401646,39	1,50	6,0	--	--	6,0	33,3
16	Tractor intern transport	179947,45	401664,51	1,50	14,5	--	--	14,5	41,8
15	Tractor intern transport	179953,82	401679,44	1,50	10,0	--	--	10,0	37,4
14	Tractor intern transport	179945,27	401696,05	1,50	7,9	--	--	7,9	35,4
13	Tractor intern transport	179920,78	401710,31	1,50	3,8	--	--	3,8	31,3
12	Tractor intern transport	179923,29	401690,51	1,50	15,6	--	--	15,6	43,0
11	Tractor intern transport	179900,98	401685,98	1,50	14,3	--	--	14,3	41,5
10	Tractor intern transport	179878,17	401681,62	1,50	13,8	--	--	13,8	40,9
09	Tractor intern transport	179871,12	401663,84	1,50	11,5	--	--	11,5	38,4
08	Kadavercontainer legen	179911,08	401580,69	2,50	18,0	--	--	18,0	42,0
07	Hogedrukreiniger wasplaats	179931,70	401663,29	1,00	15,4	--	--	15,4	32,8
06	Laden mest	179946,02	401689,39	1,20	9,1	--	--	9,1	26,6
05	Laden/lossen koeien en kalveren	179878,56	401686,57	1,20	15,3	--	--	15,3	32,5
04	Laden/lossen diversen	179870,64	401676,46	1,20	22,3	--	--	22,3	39,4
03	Laden/lossen varkens	179938,79	401664,59	1,20	23,1	--	24,9	34,9	35,7
02	Lossen bulkwagen veevoer	179938,93	401662,39	1,20	21,6	--	--	21,6	37,2
01	Lossen bulkwagen veevoer	179887,64	401594,69	1,20	32,4	--	--	32,4	47,0
M05	Vrachtwagens afvoer mest	179970,61	401596,08	1,20	9,4	--	--	9,4	50,8
M04	Vrachtwagens aan/afvoer rundvee	179973,60	401597,57	1,20	12,6	--	--	12,6	54,0

Alle getoonde dB-waarden zijn A-gewogen

Rapport: Resultatentabel
Model: IBS 2 laden varkens N
LAeq bij Bron voor toetspunt: 07_B - Hoogstraat 9
Groep: (hoofdgroep)
Groepsreductie: Nee

Naam Bron	Omschrijving	X	Y	Hoogte	Dag	Avond	Nacht	Etmaal	Li
M03	Vrachtwagens aan/afvoer diversen	179971,25	401596,50	1,20	12,4	--	--	12,4	53,7
M02	Vrachtwagens aan/afvoer varkens	179972,90	401597,06	1,20	9,9	--	11,7	21,7	51,4
M01b	Vrachtwagens aanvoer voer	179971,93	401597,22	1,20	10,6	--	--	10,6	52,1
M01a	Vrachtwagens aanvoer voer	179892,69	401575,09	1,20	14,6	--	--	14,6	55,2

Alle getoonde dB-waarden zijn A-gewogen

Rapport: Resultatentabel
Model: IBS 2 laden varkens N
LAeq bij Bron voor toetspunt: 01_A - Lekerseweg 1a-1b
Groep: (hoofdgroep)
Groepsreductie: Nee

Naam Bron	Omschrijving	X	Y	Hoogte	Dag	Avond	Nacht	Etmaal	Li
01_A	Lekerseweg 1a-1b	179806,73	401577,67	1,50	38,0	36,8	32,5	42,5	62,6
V01	Ventilator Ziehl Abegg FC091 na LW	179853,47	401660,93	5,10	29,4	29,4	--	34,4	30,9
V02	Ventilator Ziehl Abegg FC091 na LW	179856,28	401661,60	5,10	29,2	29,2	29,2	39,2	30,8
V03	Ventilator Ziehl Abegg FC091 na LW	179859,14	401662,22	5,10	29,0	29,0	--	34,0	30,7
V18	Ventilator Fancom 1445 in luchtkoker	179873,25	401598,17	7,10	28,5	28,5	23,6	33,6	28,5
V19	Ventilator Fancom 1445 in luchtkoker	179874,28	401594,06	7,10	28,4	28,4	23,6	33,6	28,4
V21	Ventilator Fancom 1445 in luchtkoker	179895,80	401595,33	3,60	21,6	21,6	16,7	26,7	23,8
V04	Ventilator Ziehl Abegg FC091 na LW	179861,94	401662,83	5,10	20,7	20,7	--	25,7	22,5
V07	Ventilator Stienen SGS-92-D4S voor LW	179883,07	401668,73	5,90	18,7	18,7	13,8	23,8	20,6
V06	Ventilator Stienen SGS-92-D4S voor LW	179881,80	401668,45	5,90	18,5	18,5	13,7	23,7	20,4
V08	Ventilator Stienen SGS-92-D4S voor LW	179884,76	401670,50	5,90	18,5	18,5	13,6	23,6	20,4
V05	Ventilator Stienen SGS-92-D4S voor LW	179880,54	401668,17	5,90	18,4	18,4	13,5	23,5	20,2
V09	Ventilator Stienen SGS-92-D4S voor LW	179884,31	401672,89	5,90	17,7	17,7	12,9	22,9	19,7
V20	Ventilator Fancom 1445 in luchtkoker	179893,90	401603,55	3,60	17,3	17,3	12,5	22,5	19,5
V13	Ventilator Stienen SGS-92-D4S voor LW	179940,50	401656,94	5,90	17,0	17,0	12,2	22,2	19,6
V14	Ventilator Stienen SGS-92-D4S voor LW	179942,23	401657,31	5,90	16,9	16,9	12,1	22,1	19,6
V15	Ventilator Stienen SGS-92-D4S voor LW	179944,31	401657,74	5,90	16,8	16,8	11,9	21,9	19,5
V16	Ventilator Stienen SGS-92-D4S voor LW	179946,00	401658,14	5,90	16,7	16,7	11,8	21,8	19,4
V11	Ventilator Ziehl Abegg ZN080 voor LW	179896,37	401629,21	5,90	12,5	12,5	7,6	17,6	13,9
V10	Ventilator Ziehl Abegg ZN080 voor LW	179895,62	401632,36	5,90	12,3	12,3	7,4	17,4	13,7
M06	Materieel grondverzet	179969,75	401596,08	1,20	13,2	12,0	--	17,0	51,0
V23	Ventilator Fancom 1445 in luchtkoker	179917,17	401649,09	3,20	9,2	9,2	5,0	15,0	15,9
V22	Ventilator Fancom 1445 in luchtkoker	179915,87	401655,62	3,20	7,8	7,8	3,6	13,6	14,6
M08	Personenwagens/bestelwagens	179972,19	401596,52	1,20	2,3	2,3	--	7,3	39,5
M07	Personenwagens/bestelwagens	179928,67	401584,96	1,20	-0,8	-0,8	--	4,2	36,6
V28	Ventilator Fancom 1445 in luchtkoker	179922,31	401619,88	3,20	-19,3	-19,3	-24,1	-14,1	13,9
V27	Ventilator Fancom 1445 in luchtkoker	179921,09	401625,84	3,20	-19,4	-19,4	-24,2	-14,2	13,8
V24	Ventilator Fancom 1445 in luchtkoker	179916,84	401643,30	3,20	-19,7	-19,7	-24,5	-14,5	13,6
V25	Ventilator Fancom 1445 in luchtkoker	179918,31	401637,51	3,20	-19,7	-19,7	-24,5	-14,5	13,5
V26	Ventilator Fancom 1445 in luchtkoker	179919,29	401631,71	3,20	-19,8	-19,8	-24,6	-14,6	13,4
P07	Piekgeluid personenwagens / bestelwagens	179928,08	401593,93	1,50	-61,0	-61,0	--	-56,0	41,8
P08	Piekgeluid personenwagens / bestelwagens	179929,22	401585,02	1,50	-61,3	-61,3	--	-56,3	41,5
P09	Piekgeluid laden/lossen varkens	179934,46	401661,87	1,50	-54,4	--	-54,4	-44,4	48,7
P06	Piekgeluid zware vrachtwagens	179977,37	401598,23	1,50	-51,6	--	-51,6	-41,6	51,5
P05	Piekgeluid zware vrachtwagens	179870,54	401678,85	1,50	-63,9	--	--	-63,9	38,9
P04	Piekgeluid zware vrachtwagens	179949,60	401696,19	1,50	-63,9	--	--	-63,9	39,3
P03	Piekgeluid zware vrachtwagens	179956,96	401665,56	1,50	-58,2	--	-58,2	-48,2	45,0
P02	Piekgeluid zware vrachtwagens	179967,37	401595,48	1,50	-51,1	--	-51,1	-41,1	52,0
P01	Piekgeluid zware vrachtwagens	179893,09	401575,33	1,50	-48,1	--	--	-48,1	54,1
18	Tractor intern transport	179967,75	401615,86	1,50	8,9	--	--	8,9	36,7
17	Tractor intern transport	179961,37	401646,39	1,50	4,4	--	--	4,4	32,3
16	Tractor intern transport	179947,45	401664,51	1,50	13,4	--	--	13,4	41,3
15	Tractor intern transport	179953,82	401679,44	1,50	4,8	--	--	4,8	32,8
14	Tractor intern transport	179945,27	401696,05	1,50	8,3	--	--	8,3	36,3
13	Tractor intern transport	179920,78	401710,31	1,50	6,5	--	--	6,5	34,4
12	Tractor intern transport	179923,29	401690,51	1,50	12,5	--	--	12,5	40,4
11	Tractor intern transport	179900,98	401685,98	1,50	12,2	--	--	12,2	39,9
10	Tractor intern transport	179878,17	401681,62	1,50	10,9	--	--	10,9	38,5
09	Tractor intern transport	179871,12	401663,84	1,50	10,2	--	--	10,2	37,6
08	Kadavercontainer legen	179911,08	401580,69	2,50	17,5	--	--	17,5	42,2
07	Hogedrukreiniger wasplaats	179931,70	401663,29	1,00	15,1	--	--	15,1	33,0
06	Laden mest	179946,02	401689,39	1,20	15,2	--	--	15,2	33,3
05	Laden/lossen koeien en kalveren	179878,56	401686,57	1,20	12,5	--	--	12,5	30,2
04	Laden/lossen diversen	179870,64	401676,46	1,20	25,8	--	--	25,8	43,5
03	Laden/lossen varkens	179938,79	401664,59	1,20	21,7	--	23,4	33,4	34,9
02	Lossen bulkwagen veevoer	179938,93	401662,39	1,20	18,8	--	--	18,8	35,0
01	Lossen bulkwagen veevoer	179887,64	401594,69	1,20	27,8	--	--	27,8	43,2
M05	Vrachtwagens afvoer mest	179970,61	401596,08	1,20	7,8	--	--	7,8	49,8
M04	Vrachtwagens aan/afvoer rundvee	179973,60	401597,57	1,20	9,5	--	--	9,5	51,6

Alle getoonde dB-waarden zijn A-gewogen

Rapport: Resultatentabel
Model: IBS 2 laden varkens N
LAeq bij Bron voor toetspunt: 01_A - Lekerseweg 1a-1b
Groep: (hoofdgroep)
Groepsreductie: Nee

Naam Bron	Omschrijving	X	Y	Hoogte	Dag	Avond	Nacht	Etmaal	Li
M03	Vrachtwagens aan/afvoer diversen	179971,25	401596,50	1,20	9,8	--	--	9,8	51,8
M02	Vrachtwagens aan/afvoer varkens	179972,90	401597,06	1,20	8,3	--	10,1	20,1	50,4
M01b	Vrachtwagens aanvoer voer	179971,93	401597,22	1,20	8,8	--	--	8,8	51,0
M01a	Vrachtwagens aanvoer voer	179892,69	401575,09	1,20	11,4	--	--	11,4	52,8

Alle getoonde dB-waarden zijn A-gewogen

Rapport: Resultatentabel
Model: IBS 2 laden varkens N
LAmax totaalresultaten voor toetspunten
Groep: (hoofdgroep)

Naam Toetspunt	Omschrijving	X	Y	Hoogte	Dag	Avond	Nacht
01_A	Lekerseweg 1a-1b	179806,73	401577,67	1,50	50,9	40,8	47,9
02_A	Lekerseweg 1a-1b	179812,09	401581,91	1,50	53,1	40,0	44,6
03_A	Lekerseweg 2	179940,40	401571,35	1,50	66,7	65,0	66,7
04_A	Lekerseweg 2	179945,31	401572,72	1,50	68,4	63,0	68,4
05_A	Lekerseweg 2	179949,05	401569,42	1,50	68,0	60,2	68,0
05_B	Lekerseweg 2	179949,05	401569,42	5,00	68,6	61,6	68,6
06_A	Lekerseweg 3a	180212,14	401728,40	1,50	49,5	37,2	49,5
06_B	Lekerseweg 3a	180212,14	401728,40	5,00	51,1	38,7	51,1
07_A	Hoogstraat 9	179782,27	401519,38	1,50	43,3	33,9	40,5
07_B	Hoogstraat 9	179782,27	401519,38	5,00	52,7	42,8	47,9
08_A	Hoogstraat 9	179776,14	401522,45	1,50	43,3	34,4	41,9
08_B	Hoogstraat 9	179776,14	401522,45	5,00	52,7	42,5	47,6
09_A	Hoogstraat 4	179749,28	401565,65	1,50	48,1	37,5	46,5
09_B	Hoogstraat 4	179749,28	401565,65	5,00	49,6	38,9	47,8
10_A	Hoogstraat 7	179802,94	401769,82	1,50	51,3	37,9	43,6
10_B	Hoogstraat 7	179802,94	401769,82	5,00	55,0	42,6	46,0
11_A	Hoogstraat 7	179794,23	401764,63	1,50	43,7	28,3	35,9
11_B	Hoogstraat 7	179794,23	401764,63	5,00	53,2	41,8	46,2

Alle getoonde dB-waarden zijn A-gewogen

Rapport: Resultatentabel
Model: IBS 2 laden varkens N
LAmax bij Bron voor toetspunt: 03_A - Lekerseweg 2
Groep: (hoofdgroep)

Naam Bron	Omschrijving	X	Y	Hoogte	Dag	Avond	Nacht
03_A	Lekerseweg 2	179940,40	401571,35	1,50	66,7	65,0	66,7
P08	Piekgeluid personenwagens / bestelwagens	179929,22	401585,02	1,50	65,0	65,0	--
P07	Piekgeluid personenwagens / bestelwagens	179928,08	401593,93	1,50	63,4	63,4	--
M06	Materieel grondverzet	179969,75	401596,08	1,20	59,2	59,2	--
M07	Personenwagens/bestelwagens	179928,67	401584,96	1,20	54,6	54,6	--
M08	Personenwagens/bestelwagens	179972,19	401596,52	1,20	46,9	46,9	--
V28	Ventilator Fancom 1445 in luchtkoker	179922,31	401619,88	3,20	34,1	34,1	34,1
V27	Ventilator Fancom 1445 in luchtkoker	179921,09	401625,84	3,20	32,9	32,9	32,9
V26	Ventilator Fancom 1445 in luchtkoker	179919,29	401631,71	3,20	31,4	31,4	31,4
V04	Ventilator Ziehl Abegg FC091 na LW	179861,94	401662,83	5,10	31,0	31,0	--
V25	Ventilator Fancom 1445 in luchtkoker	179918,31	401637,51	3,20	30,0	30,0	30,0
V24	Ventilator Fancom 1445 in luchtkoker	179916,84	401643,30	3,20	28,7	28,7	28,7
V19	Ventilator Fancom 1445 in luchtkoker	179874,28	401594,06	7,10	28,6	28,6	28,6
V18	Ventilator Fancom 1445 in luchtkoker	179873,25	401598,17	7,10	28,3	28,3	28,3
V21	Ventilator Fancom 1445 in luchtkoker	179895,80	401595,33	3,60	27,8	27,8	27,8
V23	Ventilator Fancom 1445 in luchtkoker	179917,17	401649,09	3,20	27,0	27,0	27,0
V07	Ventilator Stienen SGS-92-D4S voor LW	179883,07	401668,73	5,90	26,5	26,5	26,5
V08	Ventilator Stienen SGS-92-D4S voor LW	179884,76	401670,50	5,90	26,3	26,3	26,3
V03	Ventilator Ziehl Abegg FC091 na LW	179859,14	401662,22	5,10	26,3	26,3	--
V09	Ventilator Stienen SGS-92-D4S voor LW	179884,31	401672,89	5,90	26,1	26,1	26,1
V20	Ventilator Fancom 1445 in luchtkoker	179893,90	401603,55	3,60	25,0	25,0	25,0
V22	Ventilator Fancom 1445 in luchtkoker	179915,87	401655,62	3,20	24,6	24,6	24,6
V13	Ventilator Stienen SGS-92-D4S voor LW	179940,50	401656,94	5,90	24,2	24,2	24,2
V14	Ventilator Stienen SGS-92-D4S voor LW	179942,23	401657,31	5,90	23,8	23,8	23,8
V01	Ventilator Ziehl Abegg FC091 na LW	179853,47	401660,93	5,10	23,3	23,3	--
V06	Ventilator Stienen SGS-92-D4S voor LW	179881,80	401668,45	5,90	23,0	23,0	23,0
V05	Ventilator Stienen SGS-92-D4S voor LW	179880,54	401668,17	5,90	22,9	22,9	22,9
V15	Ventilator Stienen SGS-92-D4S voor LW	179944,31	401657,74	5,90	22,2	22,2	22,2
V02	Ventilator Ziehl Abegg FC091 na LW	179856,28	401661,60	5,10	21,7	21,7	21,7
V11	Ventilator Ziehl Abegg ZN080 voor LW	179896,37	401629,21	5,90	21,5	21,5	21,5
V10	Ventilator Ziehl Abegg ZN080 voor LW	179895,62	401632,36	5,90	21,4	21,4	21,4
V16	Ventilator Stienen SGS-92-D4S voor LW	179946,00	401658,14	5,90	21,3	21,3	21,3
P09	Piekgeluid laden/lossen varkens	179934,46	401661,87	1,50	49,6	--	49,6
P06	Piekgeluid zware vrachtwagens	179977,37	401598,23	1,50	64,1	--	64,1
P05	Piekgeluid zware vrachtwagens	179870,54	401678,85	1,50	43,8	--	--
P04	Piekgeluid zware vrachtwagens	179949,60	401696,19	1,50	39,7	--	--
P03	Piekgeluid zware vrachtwagens	179956,96	401665,56	1,50	43,3	--	43,3
P02	Piekgeluid zware vrachtwagens	179967,37	401595,48	1,50	66,7	--	66,7
P01	Piekgeluid zware vrachtwagens	179893,09	401575,33	1,50	62,1	--	--
18	Tractor intern transport	179967,75	401615,86	1,50	44,8	--	--
17	Tractor intern transport	179961,37	401646,39	1,50	43,5	--	--
16	Tractor intern transport	179947,45	401664,51	1,50	37,9	--	--
15	Tractor intern transport	179953,82	401679,44	1,50	38,3	--	--
14	Tractor intern transport	179945,27	401696,05	1,50	34,6	--	--
13	Tractor intern transport	179920,78	401710,31	1,50	35,0	--	--
12	Tractor intern transport	179923,29	401690,51	1,50	35,0	--	--
11	Tractor intern transport	179900,98	401685,98	1,50	41,0	--	--
10	Tractor intern transport	179878,17	401681,62	1,50	39,6	--	--
09	Tractor intern transport	179871,12	401663,84	1,50	37,1	--	--
08	Kadavercontainer legen	179911,08	401580,69	2,50	55,9	--	--
07	Hogedrukreiniger wasplaats	179931,70	401663,29	1,00	33,8	--	--
[redacted]	Laden mest	179946,02	401689,39	1,20	29,2	--	--
05	Laden/lossen koeien en kalveren	179878,56	401686,57	1,20	34,8	--	--
04	Laden/lossen diversen	179870,64	401676,46	1,20	40,9	--	--
03	Laden/lossen varkens	179938,79	401664,59	1,20	32,9	--	32,9
02	Lossen bulkwagen veevoer	179938,93	401662,39	1,20	36,5	--	--
01	Lossen bulkwagen veevoer	179887,64	401594,69	1,20	49,3	--	--
M05	Vrachtwagens afvoer mest	179970,61	401596,08	1,20	59,0	--	--
M04	Vrachtwagens aan/afvoer rundvee	179973,60	401597,57	1,20	58,3	--	--
M03	Vrachtwagens aan/afvoer diversen	179971,25	401596,50	1,20	58,8	--	--

Alle getoonde dB-waarden zijn A-gewogen

Rapport: Resultatentabel
Model: IBS 2 laden varkens N
LAmax bij Bron voor toetspunt: 03_A - Lekerseweg 2
Groep: (hoofdgroep)

Naam Bron	Omschrijving	X	Y	Hoogte	Dag	Avond	Nacht
M02	Vrachtwagens aan/afvoer varkens	179972,90	401597,06	1,20	58,5	--	58,5
M01b	Vrachtwagens aanvoer voer	179971,93	401597,22	1,20	58,7	--	--
M01a	Vrachtwagens aanvoer voer	179892,69	401575,09	1,20	56,3	--	--
LAmax	(hoofdgroep)	0,00	0,00	0,00	66,7	65,0	66,7

Alle getoonde dB-waarden zijn A-gewogen

Rapport: Resultatentabel
Model: IBS 2 laden varkens N
LAmax bij Bron voor toetspunt: 07_B - Hoogstraat 9
Groep: (hoofdgroep)

Naam Bron	Omschrijving	X	Y	Hoogte	Dag	Avond	Nacht
07_B	Hoogstraat 9	179782,27	401519,38	5,00	52,7	42,8	47,9
P07	Piekgeluid personenwagens / bestelwagens	179928,08	401593,93	1,50	42,8	42,8	--
M06	Materieel grondverzet	179969,75	401596,08	1,20	42,3	42,3	--
P08	Piekgeluid personenwagens / bestelwagens	179929,22	401585,02	1,50	42,3	42,3	--
M07	Personenwagens/bestelwagens	179928,67	401584,96	1,20	33,4	33,4	--
M08	Personenwagens/bestelwagens	179972,19	401596,52	1,20	30,6	30,6	--
V02	Ventilator Ziehl Abegg FC091 na LW	179856,28	401661,60	5,10	29,1	29,1	29,1
V03	Ventilator Ziehl Abegg FC091 na LW	179859,14	401662,22	5,10	28,7	28,7	--
V01	Ventilator Ziehl Abegg FC091 na LW	179853,47	401660,93	5,10	28,6	28,6	--
V19	Ventilator Fancom 1445 in luchtkoker	179874,28	401594,06	7,10	25,9	25,9	25,9
V18	Ventilator Fancom 1445 in luchtkoker	179873,25	401598,17	7,10	25,9	25,9	25,9
V21	Ventilator Fancom 1445 in luchtkoker	179895,80	401595,33	3,60	25,2	25,2	25,2
V04	Ventilator Ziehl Abegg FC091 na LW	179861,94	401662,83	5,10	23,6	23,6	--
V20	Ventilator Fancom 1445 in luchtkoker	179893,90	401603,55	3,60	23,1	23,1	23,1
V08	Ventilator Stienen SGS-92-D4S voor LW	179884,76	401670,50	5,90	21,8	21,8	21,8
V09	Ventilator Stienen SGS-92-D4S voor LW	179884,31	401672,89	5,90	21,7	21,7	21,7
V07	Ventilator Stienen SGS-92-D4S voor LW	179883,07	401668,73	5,90	21,4	21,4	21,4
V06	Ventilator Stienen SGS-92-D4S voor LW	179881,80	401668,45	5,90	20,9	20,9	20,9
V05	Ventilator Stienen SGS-92-D4S voor LW	179880,54	401668,17	5,90	20,5	20,5	20,5
V16	Ventilator Stienen SGS-92-D4S voor LW	179946,00	401658,14	5,90	20,2	20,2	20,2
V15	Ventilator Stienen SGS-92-D4S voor LW	179944,31	401657,74	5,90	19,9	19,9	19,9
V14	Ventilator Stienen SGS-92-D4S voor LW	179942,23	401657,31	5,90	19,3	19,3	19,3
V13	Ventilator Stienen SGS-92-D4S voor LW	179940,50	401656,94	5,90	19,0	19,0	19,0
V23	Ventilator Fancom 1445 in luchtkoker	179917,17	401649,09	3,20	17,6	17,6	17,6
V25	Ventilator Fancom 1445 in luchtkoker	179918,31	401637,51	3,20	15,1	15,1	15,1
V28	Ventilator Fancom 1445 in luchtkoker	179922,31	401619,88	3,20	15,0	15,0	15,0
V22	Ventilator Fancom 1445 in luchtkoker	179915,87	401655,62	3,20	14,5	14,5	14,5
V24	Ventilator Fancom 1445 in luchtkoker	179916,84	401643,30	3,20	14,3	14,3	14,3
V27	Ventilator Fancom 1445 in luchtkoker	179921,09	401625,84	3,20	13,5	13,5	13,5
V26	Ventilator Fancom 1445 in luchtkoker	179919,29	401631,71	3,20	13,3	13,3	13,3
V11	Ventilator Ziehl Abegg ZN080 voor LW	179896,37	401629,21	5,90	13,2	13,2	13,2
V10	Ventilator Ziehl Abegg ZN080 voor LW	179895,62	401632,36	5,90	13,1	13,1	13,1
P09	Piekgeluid laden/lossen varkens	179934,46	401661,87	1,50	43,9	--	43,9
P06	Piekgeluid zware vrachtwagens	179977,37	401598,23	1,50	47,4	--	47,4
P05	Piekgeluid zware vrachtwagens	179870,54	401678,85	1,50	40,8	--	--
P04	Piekgeluid zware vrachtwagens	179949,60	401696,19	1,50	36,3	--	--
P03	Piekgeluid zware vrachtwagens	179956,96	401665,56	1,50	37,5	--	37,5
P02	Piekgeluid zware vrachtwagens	179967,37	401595,48	1,50	47,9	--	47,9
P01	Piekgeluid zware vrachtwagens	179893,09	401575,33	1,50	52,7	--	--
18	Tractor intern transport	179967,75	401615,86	1,50	31,1	--	--
17	Tractor intern transport	179961,37	401646,39	1,50	29,8	--	--
16	Tractor intern transport	179947,45	401664,51	1,50	38,3	--	--
15	Tractor intern transport	179953,82	401679,44	1,50	33,8	--	--
14	Tractor intern transport	179945,27	401696,05	1,50	31,7	--	--
13	Tractor intern transport	179920,78	401710,31	1,50	27,6	--	--
12	Tractor intern transport	179923,29	401690,51	1,50	39,4	--	--
11	Tractor intern transport	179900,98	401685,98	1,50	38,1	--	--
10	Tractor intern transport	179878,17	401681,62	1,50	37,6	--	--
09	Tractor intern transport	179871,12	401663,84	1,50	35,3	--	--
08	Kadavercontainer legen	179911,08	401580,69	2,50	39,6	--	--
07	Hogedrukreiniger wasplaats	179931,70	401663,29	1,00	29,2	--	--
[redacted]	Laden mest	179946,02	401689,39	1,20	22,9	--	--
05	Laden/lossen koeien en kalveren	179878,56	401686,57	1,20	29,1	--	--
04	Laden/lossen diversen	179870,64	401676,46	1,20	36,1	--	--
03	Laden/lossen varkens	179938,79	401664,59	1,20	32,2	--	32,2
02	Lossen bulkwagen veevoer	179938,93	401662,39	1,20	33,6	--	--
01	Lossen bulkwagen veevoer	179887,64	401594,69	1,20	44,4	--	--
M05	Vrachtwagens afvoer mest	179970,61	401596,08	1,20	42,4	--	--
M04	Vrachtwagens aan/afvoer rundvee	179973,60	401597,57	1,20	42,9	--	--
M03	Vrachtwagens aan/afvoer diversen	179971,25	401596,50	1,20	42,7	--	--

Alle getoonde dB-waarden zijn A-gewogen

Rapport: Resultatentabel
Model: IBS 2 laden varkens N
LAmax bij Bron voor toetspunt: 07_B - Hoogstraat 9
Groep: (hoofdgroep)

Naam Bron	Omschrijving	X	Y	Hoogte	Dag	Avond	Nacht
M02	Vrachtwagens aan/afvoer varkens	179972,90	401597,06	1,20	42,4	--	42,4
M01b	Vrachtwagens aanvoer voer	179971,93	401597,22	1,20	42,8	--	--
M01a	Vrachtwagens aanvoer voer	179892,69	401575,09	1,20	46,9	--	--
LAmax	(hoofdgroep)	0,00	0,00	0,00	52,7	42,8	47,9

Alle getoonde dB-waarden zijn A-gewogen

Bijlage VI Bronvermogens

Fancom®
forward thinking

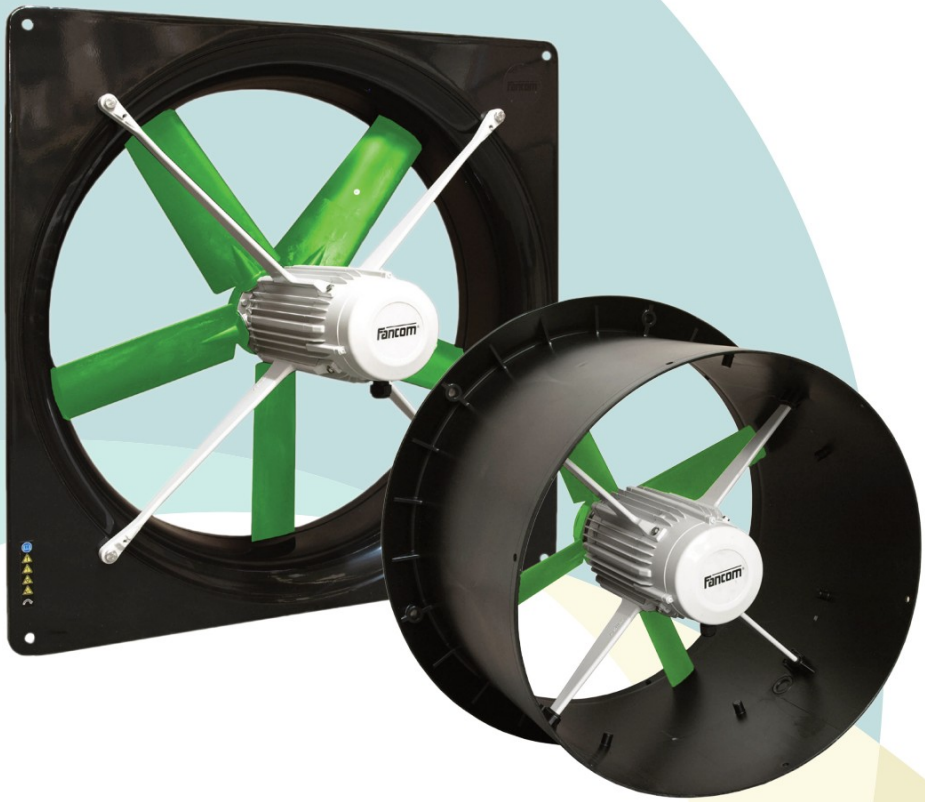

STALVENTILATOREN

VOOR EEN HOGE LUCHTOPBRENGST

- Duurzaam, IP66 classificatie
- Energiezuinig
- Geluidsarm
- Uitstekend regelbaar

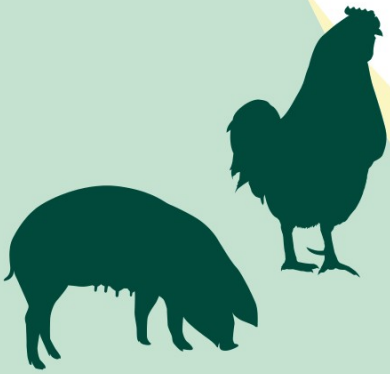

STALVENTILATOREN

Fancom ventilatoren zijn speciaal ontwikkeld voor toepassing in stallen en hebben een IP66 classificatie. Fancom ventilatoren hebben een aluminium motorhuis, kunststof of gecoate stalen randen en kunststof waaiers. De ventilator combineert een hoge luchtopbrengst met een bescheiden energieverbruik en een geringe geluidproductie. Door die geringe energieconsumptie en uitstekende regelbaarheid loopt bovendien de motor minder warm, voor een extra lange levensduur.

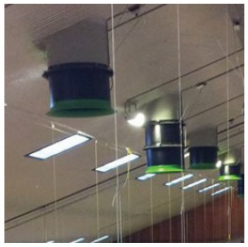

Ventilator Compleet

Montage van de ventilator in of op de wand is kinderspel met de Ventilator Compleet van Fancom. De ventilatoren in de reeks van 35 t/m 56 cm worden geleverd in een sterke kunststof rand. De ventilatoren met diameters van 63, 71 en 80 cm zijn gemonteerd in een sterke stalen rand. Door de coating op de rand maakt corrosie ook bij deze uitvoering geen kans.

Ventilator Modulair

Voor montage van uw ventilator onder een dakkoker levert Fancom de ventilator in een sterke vormvaste, kunststof module die is voorzien van het Fancom snelmontagesysteem. Fancom meet- en smoorunits maken het ventilatiesysteem compleet. Hierbij zijn de regelklep en meetwaaier ingebouwd in eenzelfde module die direct aan de ventilatormodule kan worden gekoppeld.

Centrale afzuigsystemen

Speciaal voor centrale afzuigsystemen en andere installaties waar gewerkt wordt met hogere tegendrukken, heeft Fancom de 3480P en 3480D ventilatoren ontwikkeld. De maximale tegendruk bedraagt 270 resp. 320 Pa. Deze ventilatoren kenmerken zich door een zeer grote luchtverplaatsing. Energieverbruik en geluidsproductie blijven daarbij echter gering.

	Diameter	Voltage (+/- 10%)	Toerental	Spanning (50Pa - Inorm)	Vermogen (50Pa)	Asvermogen (50Pa)	Geluids-productie (0Pa - berekend)		Regelbaar	Luchtopbrengst m3/h Druk in Pa (Pascal)								
TYPE	cm	V	RPM	A	W	W	dBA|2m	dBA|7m		0	30	50	100	150	200	250	300	Débit max/pression max
1435	35	200-240	1404	0.96	211	111	61	50	T, E	3940	3580	3250						2660 / 78
1440	40	200-240	1347	1.19	273	165	64	53	T, E	5040	4630	4250						3300 / 92
1445	45	200-240	1326	1.6	372	235	65	54	T, E	6690	6140	5760	4400					4310 / 102
1450	50	200-240	1317	2.08	474	314	66	55	T, E	8550	7800	7300	5780					5710 / 102
1450P	50	200-240	1381	2.99	720	566	69	58	T, E	9720	9250	8970	7950					6900 / 128
1456	56	200-240	1366	3.16	741	569	70	59	T, E	12060	11260	10830	9250					8520 / 113
1463	63	200-240	1381	3.1	721	586	68	57	T, E	14600	13200	12380	9070					8980 / 101
1680	80	200-240	903	4.64	1091	756	69	58	T, E	20750	19050	17820	14160					13020 / 113
1692	92	200-240	905	4.54	1058	778	68	57	T, E	24400	21840	19940	13767					13340 / 103
3435	35	Y400 Δ230	1426	Y0.34 Δ0.59	157	116	61	50	F	3710	3400	3140						2520 / 86
3440	40	Y400 Δ230	1376	Y0.42 Δ0.73	227	175	64	53	F	5120	4750	4370						3430 / 96
3445	45	Y400 Δ230	1297	Y0.55 Δ0.95	312	220	65	54	F	6540	5910	5470						4020 / 99
3450	50	Y400 Δ230	1304	Y0.72 Δ1.25	414	305	66	55	F	8240	7530	7010	5440					5240 / 105
3456	56	Y400 Δ230	1364	Y1.17 Δ2.03	657	567	70	59	F	11830	10920	10260	8490					7700 / 120
3656	56	Y400 Δ230	936	Y1.05 Δ1.82	384	322	65	54	F	10190	9080	8020						6690 / 65
3463P	63	Y400 Δ230	1439	Y2.75 Δ4.76	1351	1224	74	63	F	17530	16740	16270	15150	13930	12370	10240		10240 / 250
3663	63	Y400 Δ230	931	Y1.38 Δ2.58	687	512	67	56	F	14180	12920	12060						9000 / 97
3671	71	Y400 Δ230	949	Y1.89 Δ3.27	884	741	69	58	F	17970	16500	15450	12190					11320 / 110
3680	80	Y400 Δ230	941	Y2.03 Δ3.52	1047	850	70	59	F	22220	20555	19380	15910					14070 / 122
3480P	80	Y400 Δ230	1429	Y4.58 Δ7.93	2268	2150	77	66	F	28650	27582	26870	25290	23580	21225	18655		17440 / 268
3480D	80	Y400 Δ230	1436	Y4.26 Δ7.38	1981	1520	69	58	F	21610	21130	20810	19990	19050	17920	16495	14770	11050 / 380
3692	92	Y400 Δ230	936	Y2.16 Δ3.74	1033	859	68	57	F	24870	22570	20840	15470					14110 / 110
3692P	92	Y400 Δ230	929	Y3.64 Δ6.3	1850	1324	71	60	F	28080	26600	25560	22810	17820				15200 / 167

Luchtdichtheid 1,2 kg/m3, 1 Pa (Pascal) = 1 N/m2 ~ 0,102 mm wk
Metingen zonder beschermrooster
Geluidsproductie berekend bij 0 Pa en bij een afstand van 2 meter (de tussen haakjes geplaatste waarden zijn berekend op 7 meter afstand)

FE2owlet-ECblue with ZAplus

for three phase alternating current, 380-480 V

ZN080

Characteristic curve

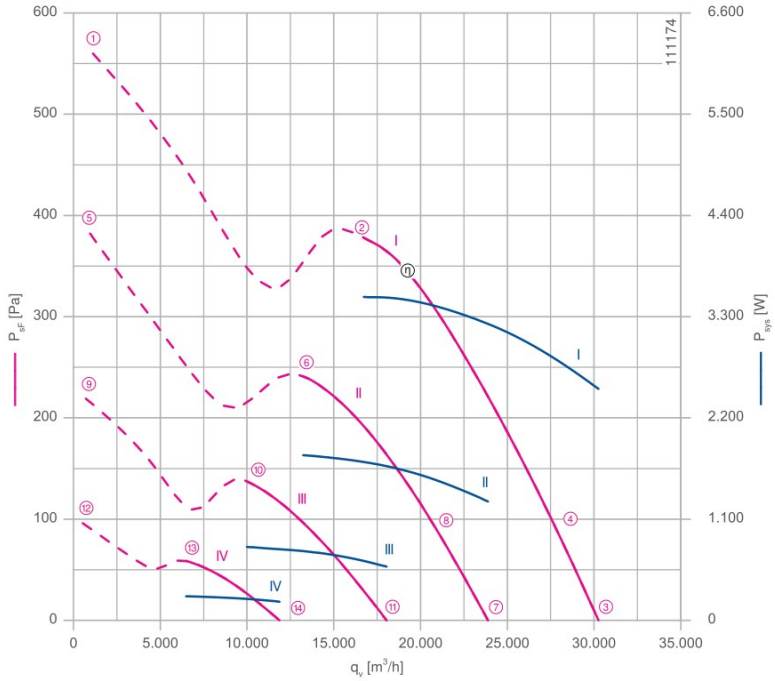

Measured in ZAplus without guard grille in installation type A according to ISO 5801

Description

Motor technology: EC
Rated voltage U_N: **3~ 380-480 V***
Rated frequency f_N: **50/60 Hz***
Input power P_{sys}: **3.50 kW***
Rated current I_N: **5.60- 4.40 A***
Rated speed n_N: **1180 min^{-1}***
Thermal class: **THCL155***
Min. permitted ambient temperature $t_{R(min)}$: -35 °C
Max. permitted ambient temperature $t_{R(max)}$: 40 °C
Electrical connection: Integrated controller
Number of blades: 7
Degree of protection : IP55
Motor protection: Integrated active temperature management
Blades: Aluminium, powder-coated, ultramarine blue
Rotor: Aluminium, 2 coat paint, ultramarine blue
Conformity: ErP 2015, CE, UL
ErP-data
Efficiency η_{statA}: 56.3 %
Efficiency: N_{actual} = 59.2 / N_{target} = 40**
EC controller integrated
* Rated data
**ErP 2015

Connection diagram Page 172
1360-403

System components Page 110

Dimensions mm

Airflow direction

Design L - ZAplus Ontop, guard grille suction side

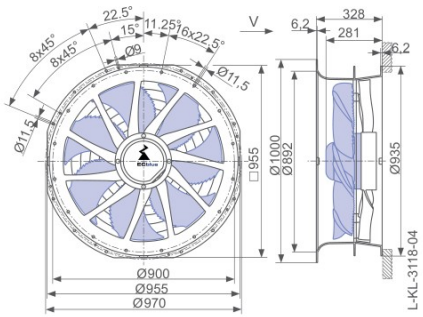

Design Q - ZAplus with adapter plate, guard grille suction side

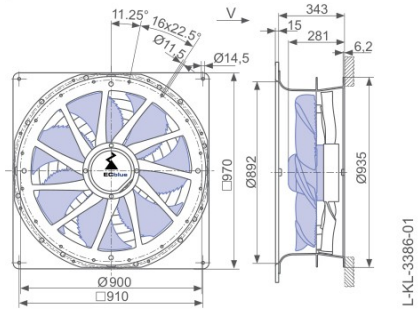

Airflow direction

Design L - ZAplus Ontop without guard grille

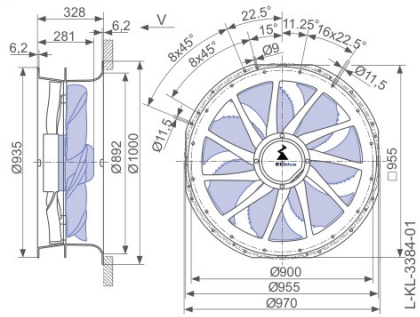

Performance data

Type	Characteristic curve	Speed n min⁻¹	Operating point	Current I A	Input power P_{sys} W	Acoustic pressure level 7m L_{pA} dB(A)	Specific power P_{spez} Wh/1000m³
ZN080-ZI_.GL.V7P3	I	1180	①	6.80	4600		
			②	5.40	3500		211.7
			③	3.90	2500	59	83.1
			④	4.40	2900	57	104.2
	II	940	⑤	3.80	2500		
			⑥	2.80	1800		135.2
			⑦	2.10	1300	53	54.1
			⑧	2.50	1550	51	76.0
	III	710	⑨	1.75	1100		
			⑩	1.35	800		79.7
			⑪	1.05	580	46	32.3
	IV	470	⑫	0.74	340		
			⑬	0.62	260		39.8
			⑭	0.52	200	37	17.0

Current values determined at 400V

Fan ordering information

Airflow direction → ← Airflow direction

Design	L (guard grille suction side) Ontop	Q (guard grille suction side)	L (without guard grille) Ontop	L (guard grille pressure side) Ontop	Q (without guard grille)	Q (guard grille pressure side)
	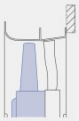					
Type	**ZN080-ZIL.GL.V7P3**	**ZN080-ZIQ.GL.V7P3**	**ZN080-ZIL.GL.V7P3**	**ZN080-ZIL.GL.V7P3**	**ZN080-ZIQ.GL.V7P3**	**ZN080-ZIQ.GL.V7P3**
Article no.	**169051**	**169052**	**168057**	**168058**	**168059**	**168060**
Weight kg	43.80	46.90	40.80	42.20	43.90	45.20

ZAplus attachable on both sides.

Control technology

Control module UNIcon Zenec switch

Page 130

Page 158

Design L - ZAplus Ontop, guard grille pressure side

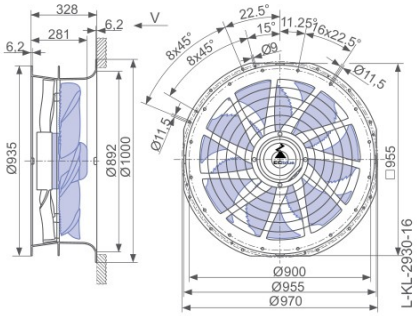

Design Q - ZAplus with adapter plate, without guard grille

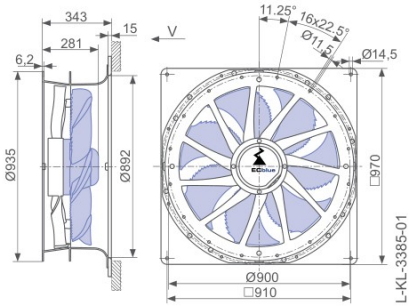

Design Q - ZAplus with adapter plate, guard grille pressure side

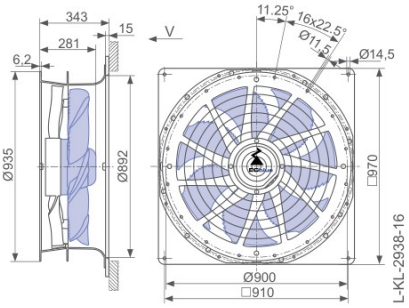

FE2owlet-ECblue with ZAplus

for three phase alternating current, 380-480 V

ZN080

Characteristic curve

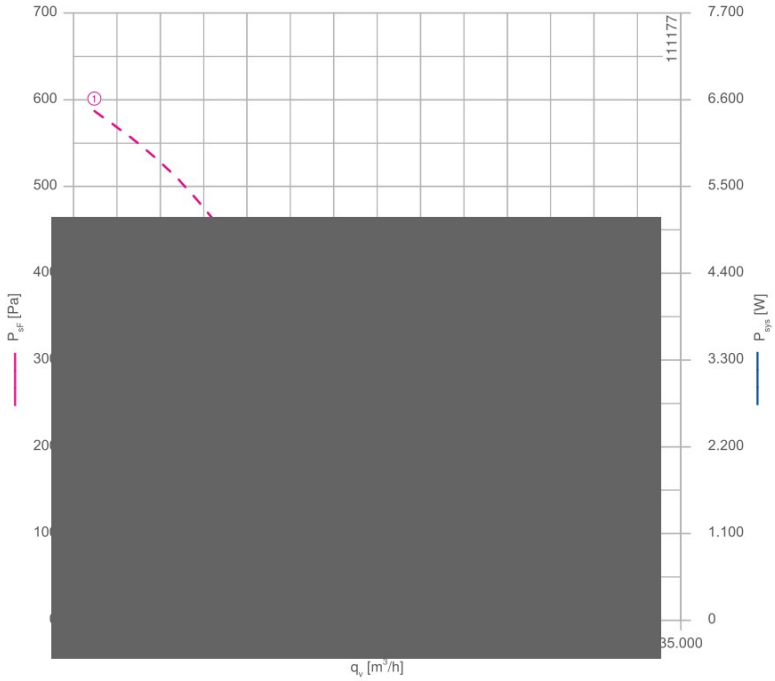

Measured in ZAplus without guard grille in installation type A according to ISO 5801

Description

Motor technology: EC
Rated voltage U_N: **3~ 380-480 V***
Rated frequency f_N: **50/60 Hz***
Input power P_{sys}: **4.00 kW***
Rated current I_N: **6.60- 5.20 A***
Rated speed n_N: **1250 min^{-1}***
Thermal class: **THCL155***
Min. permitted ambient temperature $t_{R(min)}$: -35 °C
Max. permitted ambient temperature $t_{R(max)}$: 45 °C
Electrical connection: Integrated controller
Number of blades: 7
Degree of protection : IP55
Motor protection: Integrated active temperature management
Blades: Aluminium, powder-coated, ultramarine blue
Rotor: Aluminium, 2 coat paint, ultramarine blue
Conformity: ErP 2015, CE, UL
ErP-data
Efficiency η_{statA}: 57.7 %
Efficiency: N_{actual} = 60.2 / N_{target} = 40**
EC controller integrated
* Rated data
**ErP 2015

Connection diagram Page 172
1360-403

System components Page 110

Dimensions mm

Airflow direction

Design L - ZAplus Ontop, guard grille suction side

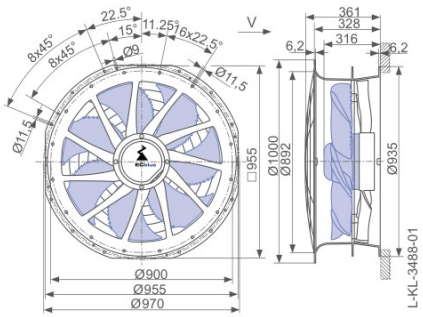

Design Q - ZAplus with adapter plate, guard grille suction side

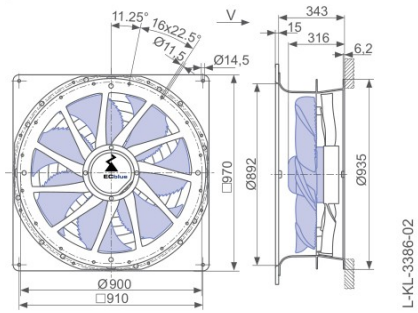

Airflow direction

Design L - ZAplus Ontop without guard grille

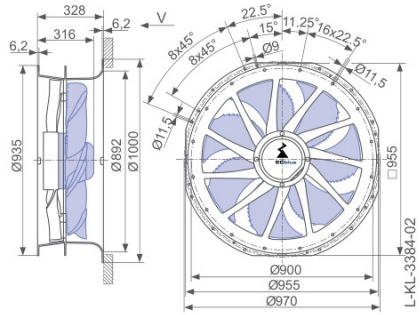

Performance data

Type	Characteristic curve	Speed n min^{-1}	Operating point	Current I A	Input power P_{sys} W	Acoustic pressure level 7m L_{pA} dB(A)	Specific power P_{spez} Wh/1000m³
ZN080-ZI_.GQ.V7P3	I	1250	①	7.40	4800		
			②	6.20	4000		224.7
			③	4.60	3000	61	92.9
			④	5.20	3400	60	113.7
	II	1000	⑤	4.40	2900		
			⑥	3.20	2100		146.0
			⑦	2.40	1550	55	60.8
			⑧	2.80	1850	53	82.9
	III	750	⑨	2.00	1250		
			⑩	1.55	920		85.4
			⑪	1.20	700	48	36.6
	IV	500	⑫	0.86	420		
			⑬	0.70	310		43.8
			⑭	0.60	250	39	19.7

Current values determined at 400V

Fan ordering information

Airflow direction			Airflow direction			
Design	L (guard grille suction side) Ontop	Q (guard grille suction side)	L (without guard grille) Ontop	L (guard grille pressure side) Ontop	Q (without guard grille)	Q (guard grille pressure side)
	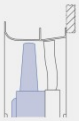					
Type	**ZN080-ZIL.GQ.V7P3**	**ZN080-ZIQ.GQ.V7P3**	**ZN080-ZIL.GQ.V7P3**	**ZN080-ZIL.GQ.V7P3**	**ZN080-ZIQ.GQ.V7P3**	**ZN080-ZIQ.GQ.V7P3**
Article no.	**169053**	**169054**	**168061**	**168062**	**168063**	**168064**
Weight kg	50.60	54.00	47.50	49.00	50.60	52.10

ZAplus attachable on both sides.

Control technology

Control module UNIcon Zenec switch

Page 130

Page 158

Design L - ZAplus Ontop, guard grille pressure side

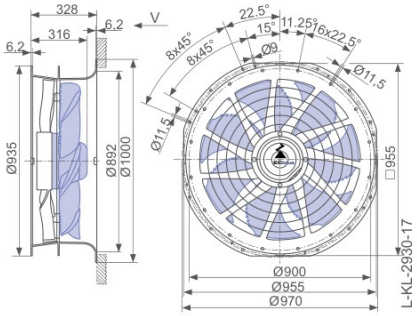

Design Q - ZAplus with adapter plate, without guard grille

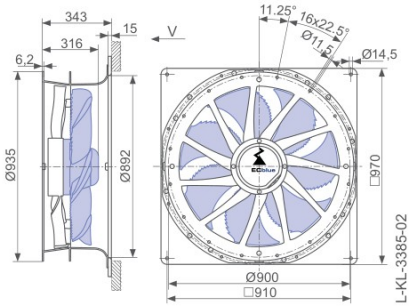

Design Q - ZAplus with adapter plate, guard grille pressure side

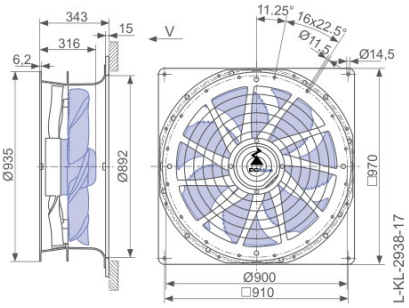

NL

Movement by Perfection

The Royal League in **ventilation**, control and drive technology

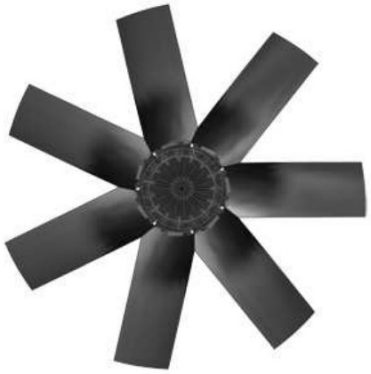

Product documentation

Type
FC091-6DQ.7Q.A7

Article number
140570

Product documentation

Project
enter here

ZIEHL-ABEGG Subsidiary
Netherlands
ZIEHL-ABEGG Benelux B.V.
[redacted] | industrial area number: 7609
[redacted] | The Netherlands
Phon[redacted]

ZIEHL-ABEGG

The Royal League
Die Königsklasse

Fax +31 73 594 7009
www.ziehl-abegg.nl
info@ziehl-abegg.nl

Type
FC091-6DQ.7Q.A7

Article number
140570

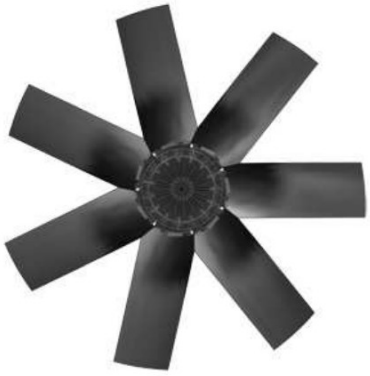

Contents

1.	Product specification - Technical data	3
2.	Drawing	5
3.	Connection diagram	6
4.	EU-Declaration of conformity	7

© ZIEHL-ABEGG SE
All rights reserved. Confidential and proprietary document, not to be disclosed or used except in accordance with applicable agreements. No disclosure to third parties, if not expressively agreed by ZA SE.

1. Product specification - Technical data

Article number	140570
Type	FC091-6DQ.7Q.A7
Designation	Axial fan with diecast blades
Rated values	3~230/400V ±10% D/Y 50Hz P_1 3.60kW 12.5/7.2A ΔI=5% 890/min COSY 0,72 40°C
Electrical connection	Terminal box K07
Min. operating temperature °C	-40***
Type of protection	IP54
Thermal class	THCL155
Special impregnation	Special impregnation HV
Connection diagram	1360-106XB
Rating plate	1x fixed
Fitting position	H/Vo
Motor protection	thermal contact
Quality of bearings	ball bearing with long-time lubrication
Material Rotor	Aluminium
Painting rotor	2 coat painted
colour rotor	RAL 9005 (jet black)
Material blades	Aluminium
Painting impeller	2 coat painted
Colour blades	RAL 9005 (jet black)
Special bearing	With nilos ring
Control	--
Other	All connecting elements in stainless steel.
Painting housing	Bell mouth unpainted
Colour housing	black
Painting mot.suspens	Motor suspension 2 coat paint
colour suspension	RAL 9005 (jet black)
Weight kg	57.20
ErP Data	Efficiency η_{statA}: 38.0 % Efficiency grade: N_{actual} = 40.9 / N_{target} = 40* *ErP 2015

*** Operation mode:
Continuous operation with occasional starts (S1) according to DIN EN 60034-1:2011-02.
Occasional starting between -40 °C and -25 °C is permissible. Continuous operation below -25 °C only with special bearings for refrigeration applications on request.

Permissible minimum and maximum ambient temperature for operation:
Please refer to the technical documentation of the product for the minimum and maximum ambient temperature valid for the respective fan. Operation below -25 °C as well as partial load operation for refrigeration applications is only possible with special bearings for refrigeration applications on request. If special bearings for refrigeration applications are installed in the fan, please observe the permissible maximum temperatures in the technical documentation of the product.

Ball-bearing service life:
The according to standard calculation methods determined bearing service life expectation of the motor-integrated ball bearings is mainly determined by the grease service life F10h and amounts for standard application to approx. 30.000 – 40.000 operating hours. The fan is maintenance-free due to the use of ball bearings with "lifetime lubrication". Once the grease operating life F10h has been reached, it may be necessary to replace the bearing. The bearing service life expectation may change compared to the specified value, if operating conditions such as increased vibrations or shocks, increased or too low temperatures, humidity, dirt in the ball bearing or unfavourable control modes are present. A service life calculation for special applications can be provided on request.

© ZIEHL-ABEGG SE
All rights reserved. Confidential and proprietary document, not to be disclosed or used except in accordance with applicable agreements. No disclosure to third parties, if not expressively agreed by ZA SE.

2. Characteristic Curve

FC091-6DQ.7Q.A7
3~ 230V 50Hz D Messdichte 1,16

Air performance

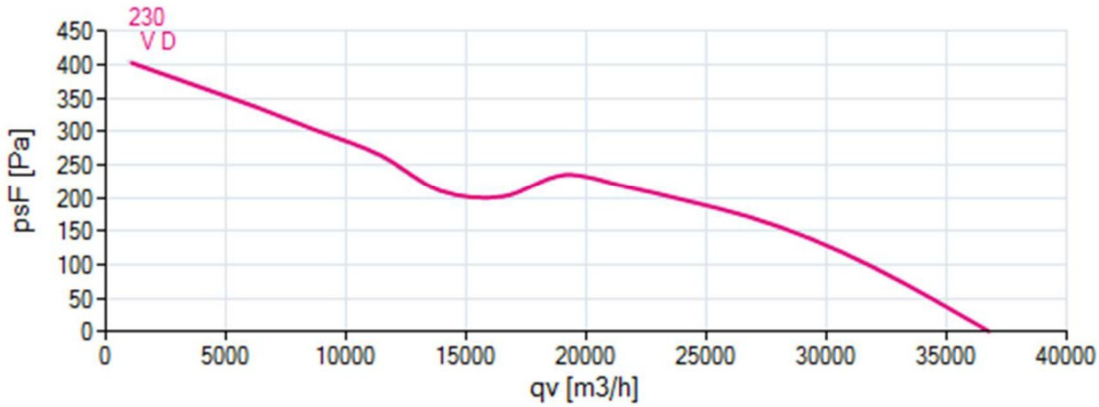

Acoustics

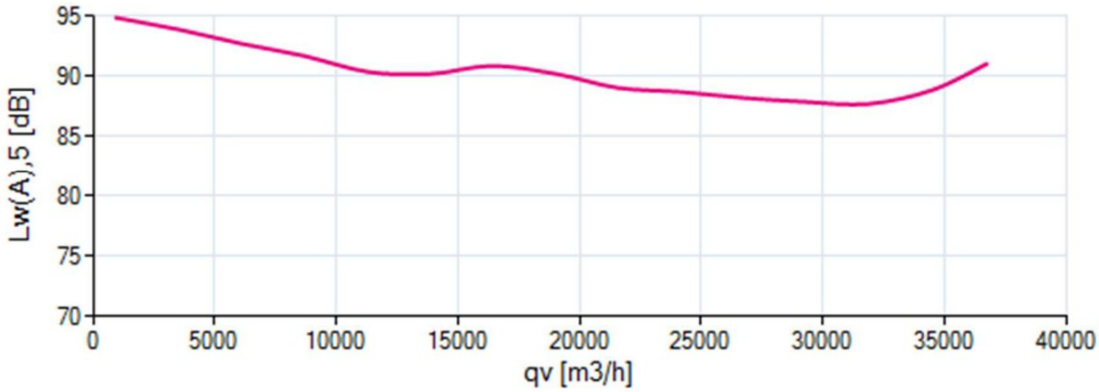

Power input

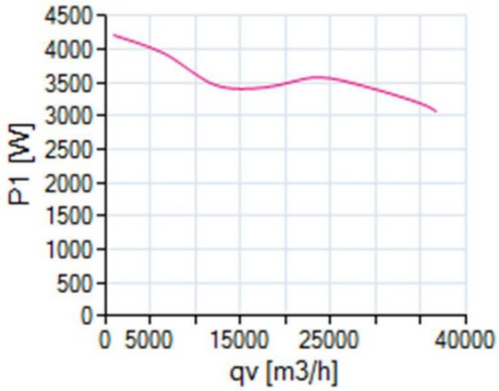

Efficiency

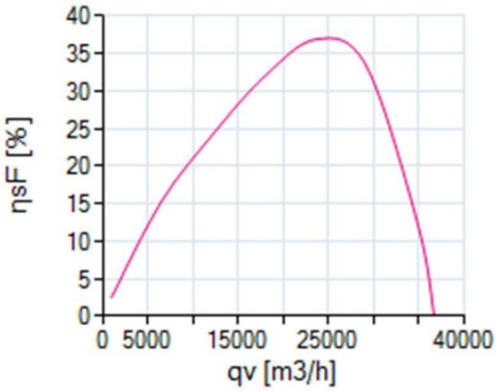

Please note: It's not allowed to use this fan in the stall area!*

*In doubt please ask your responsible ZIEHL-ABEGG sales contact.

© ZIEHL-ABEGG SE
All rights reserved. Confidential and proprietary document, not to be disclosed or used except in accordance with applicable agreements. No disclosure to third parties, if not expressively agreed by ZA SE.

3. Drawing

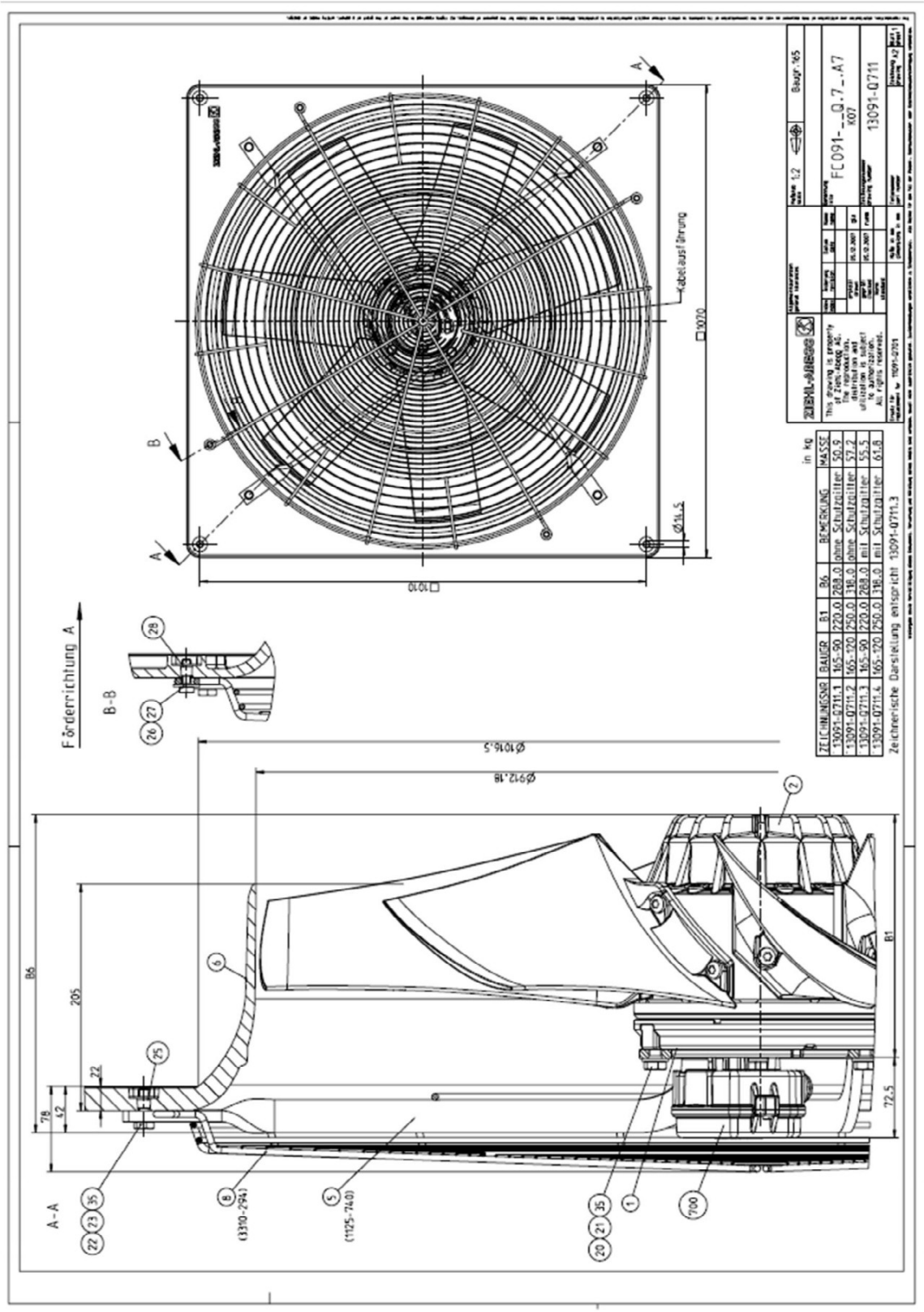

Dimensions in mm

The illustrations shown make no claim to completeness and are for orientation purposes only.

© ZIEHL-ABEGG SE
All rights reserved. Confidential and proprietary document, not to be disclosed or used except in accordance with applicable agreements. No disclosure to third parties, if not expressively agreed by ZA SE.

4. Connection diagram

1360-106XB

3~ motor with one speed and thermostatic switch (if built in).

BN	brown
BU	blue
BK	black
RD	red
GY	grey
OG	orange
WH	white
GNYE	green-yellow

Δ-connection

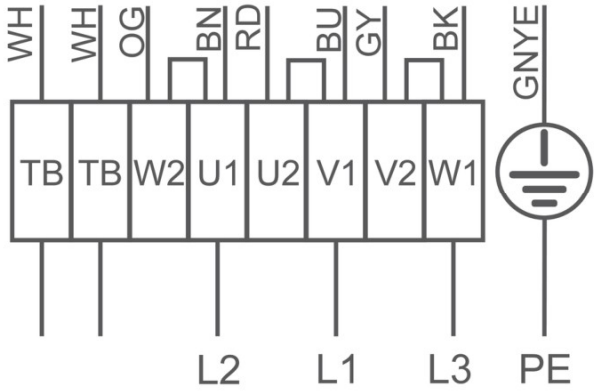

Y-connection

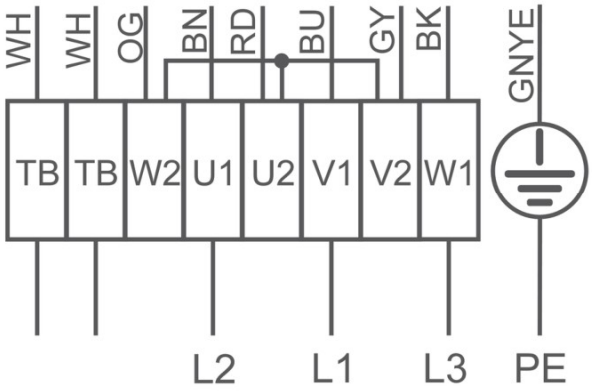

© ZIEHL-ABEGG SE
All rights reserved. Confidential and proprietary document, not to be disclosed or used except in accordance with applicable agreements. No disclosure to third parties, if not expressively agreed by ZA SE.

5. EU-Declaration of conformity

EU declaration of conformity

- Translation -
(english)

ZA75-GB 1910 Index 015

Manufacturer: **ZIEHL-ABEGG SE**
Heinz-Ziehl-Straße
74653 Künzelsau
Germany

The manufacturer is solely responsible for issuance of the declaration of conformity.

The products:

- External rotor motor MK.., MW..
- Axial fan DN.., FA.., FB.., FC.., FE.., FF.., FG.., FH.., FL.., FN.., FS.., FT.., FV.., VN.., VR.., ZC.., ZF.., ZG.., ZN..
- Centrifugal fan ER.., GR.., RA.., RD.., RE.., RF.., RG.., RH.., RK.., RM.., RR.., RZ.., WR..
- Cross-flow fan QG.., QK.., QR.., QT..

The motor type:

- Asynchronous internal or external rotor motor
- Asynchronous internal or external rotor motor with integrated frequency inverter
- Electronically commutated internal or external rotor motor
- Electronically commutated internal or external rotor motor with integrated EC controller

These products comply with the following EU directives:

- EMC Directive 2014/30/EU
- Low Voltage Directive 2014/35/EU
- ErP Directive 2009/125/EC, in conjunction with Regulation (EU) no. 327/2011

The following harmonised standards have been used:

EN 60034-1:2010 + Cor.:2010
EN 60204-1:2006 + A1:2009 + AC:2010
EN 60529:1991 + A1:2000 + A2:2013
EN 61000-6-3:2007 + A1:2011 + AC:2012
EN 61000-6-2:2005 + AC:2005

Compliance with the ErP Directive 2009/125/EC does not refer to external rotor motors MK.., MW..

All ErP-relevant information comprises measurements which are determined using a standardised measurement set-up. More details can be obtained from the manufacturer.

Compliance with the EMC Directive 2014/30/EU refers only to those products when they are connected by mounting / operating instructions. If these products are integrated into a system or supplemented with other components (e.g. sensing controls) and operated, the manufacturer or operator is responsible of the overall system for compliance with the EMC Directive 2014/30/EU.

Künzelsau, 05.03.2019
(location, date of issue)

ZIEHL-ABEGG SE
[redacted]
Technical Director Air Movement Division
(name, function)
[redacted]

ZIEHL-ABEGG SE
[redacted]
Deputy Head of Electrical Systems
(name, function)
[redacted]
(Signature)

ZIEHL-ABEGG

© ZIEHL-ABEGG SE
All rights reserved. Confidential and proprietary document, not to be disclosed or used except in accordance with applicable agreements. No disclosure to third parties, if not expressively agreed by ZA SE.

The Royal League in ventilation, **control** and drive technology

Intelligent control technology for any application

ZIEHL-ABEGG system capabilities:
Everything from a single source – perfectly matched for optimal performance

Please contact us. We would be pleased to design an individual solution for your requirements.

We would like to welcome you on our worldwide exhibitions. Please find our next exhibitions here.

© ZIEHL-ABEGG SE
All rights reserved. Confidential and proprietary document, not to be disclosed or used except in accordance with applicable agreements. No disclosure to third parties, if not expressively agreed by ZA SE.

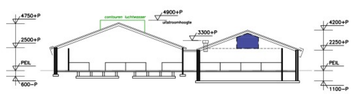

Doorsnede A-A

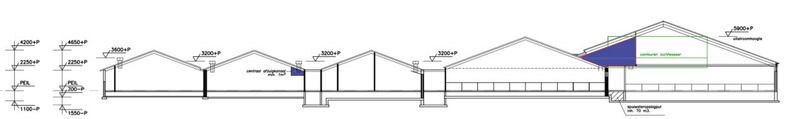

Doorsnede B-B

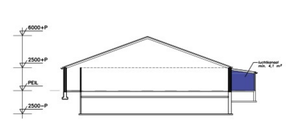

Doorsnede C-C

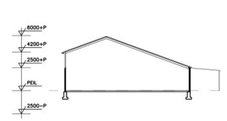

Doorsnede D-D

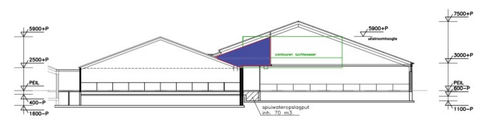

Doorsnede E-E

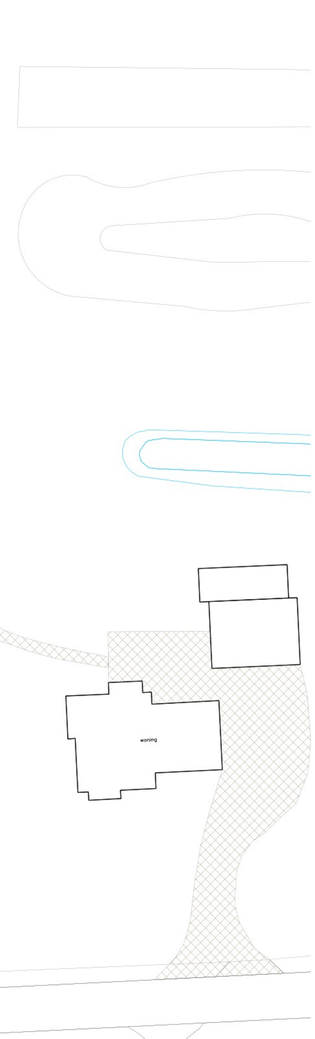

Doorsnede H-H

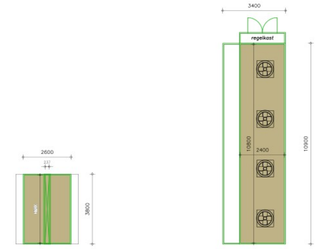

Detail luchtwasser stal 3
Plattegrond
1:100

Detail luchtwasser stal 8
Plattegrond
1:100

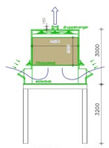

Detail luchtwasser stal 3
Doorsnede
1:100

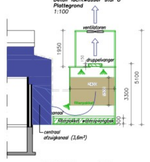

Detail luchtwasser stal 8
Doorsnede
1:100

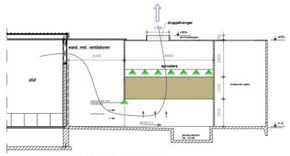

Detail luchtwasser stal 1–3–9
Doorsnede
1:100

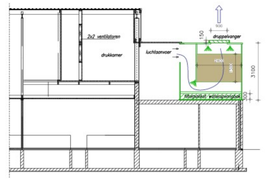

Detail luchtwasser stal 5–6–10
Doorsnede
1:100

Aanvraag omgevingsvergunning

De aanvrager:

d.d.

www.dlvadvies.nl

DLV ADVIES
&RESULTAAT

Benaming:
Inrichtingstekening
Omgevingsvergunning activiteit milieu
Plattegrond, doorsnede

Schaal: 1:200
Formaat: A0

Opdrachtgever:
Gebroders BV
[redacted] Venlo-nord
Telefoon: [redacted]
Mobiel: [redacted]
E-mail: [redacted]@gmail.com
Bezoekadres: [redacted]

DLV Advies
[redacted] Milan
Telefoon: [redacted]
E-mail: [redacted]@dlvadvies.nl
Projectleider: [redacted] (M13-336800)
Telefoon: [redacted]
E-mail: [redacted]@dlvadvies.nl

Datum:
20-01-2022
Hisgegevens:
A 14-02-2024 RD E
B 16-02-2024 RD F
C 26-03-2024 RD G
D

Klantnummer: 324912
Werknummer: B190495-61
Blad: M10

NIETS UIT DEZE TEKENING MAG GEKOPIEERD EN/OF OPENBAAR GEMAAKT WORDEN EN/OF AANGEWEND WORDEN VOOR ANDERE DOELEINDEN DAN DIE WAARVOOR DEZE TEKENING IS GEMAAKT. © COPYRIGHT 2015 DLV BEELD, MUSIC EN TECHNIEK BV

Symbolen

Symbool	Gebouw	Omschrijving	Aantal	Inhoud	Vermogen kW-uitv.	Vermogen Totaal kW
		1. GRONDSTOFFEN EN PRODUKTEN			Subtotaal	3,000
		1.1 Drukvaten			Subtotaal	–
	8	Propaantank	1	21 m³	–	–
		1.2 Milieugevaarlijke stoffen			Subtotaal	1,000
	9	Diesel (Tank in tekeik)	1	600 L	1,000	1,000
	4	Bestrijdingsmiddelenkast	1	max. 20 kg	–	–
	1	Vat zuur of loog t.b.v. Ph stabilisatie bis combiwassers	1	–	–	–
	4	Diergeneesmiddelenkast	1	max.15 L	–	–
	3	Opslag zuur luchtwasser (SBC)	1	1.000 L	–	–
		1.3 Koeling			Subtotaal	2,000
	4	Koelcentrale/ing	1	R22 2 kg	2,000	2,000
		1.4 Andere stoffen of produkten			Subtotaal	–
1	8	Mengvoeder (in silo)	1	8 ton	–	–
2	2	Mengvoeder (in silo)	2	12 ton	–	–
3	5	Mengvoeder (in silo)	2	5 ton	–	–
4	2, 5, 6, 9	Mengvoeder (in silo)	6	10 ton	–	–
5	5	Mengvoeder (in silo)	1	15 ton	–	–
6	1, 10	Opslag spuiwater (in polyester silo)	2	50 m³	–	–
		2. ENERGIE			Subtotaal	653,430
		2.1 Verlichte			Subtotaal	23,430
	1, 5, 8, 10	Meet-/sensorunit	36	# 400	–	–
1	2, 4	Ventilator	11	# 450	0,450	4,950
2	8, 9, 10	Ventilator	11	# 820	1,170	12,870
3	10	Ventilator	4	# 920	1,400	5,600
		2.2 Verbrandingsmotoren			Subtotaal	313,000
1	2	Tractor	1	–	68,000	68,000
	9	Graafmachine	1	–	100,000	100,000
	9	Vrachtwagen	1	–	75,000	75,000
	4	Hoogdrukreinigingsgroep	1	–	70,000	70,000
		2.3 Verwarmingsinstalaties			Subtotaal	256,000
1	4	CV-ketel	4	–	58,000	232,000
	4	Boiler	1	–	15,000	15,000
	4	Gasgestookte heater (mobiel)	1	–	9,000	9,000
		2.4 Overig opgewekt vermogen			Subtotaal	61,000
	7	Waterpomp	1	–	4,000	4,000
	7	Hondgereedschappen	1	–	15,000	15,000
	1, 4	Dompelpomp / mestpomp	3	–	5,000	15,000
	2	Brijverstratiatie	1	–	5,000	5,000
	2	Hogedrukreiniger	1	–	5,000	5,000
	4	Grondwaterpomp	1	–	2,000	2,000
	1, 3, 6, 8	Voermaschine	5	–	3,000	15,000
		4. OVERIG			Subtotaal	–
		4.1 Brandbestrijding			Subtotaal	–
	2, 3, 4	Brandblusser	5	12 kg	–	–
					Totaal	656,430

Aanvraag vergunning

Gebouwnr	Rbhl-code	Omschrijving	Dercategorie	Aantal deren
1	D 3.2.15.4	**BML** 2015.02.V7	vleesvarkens	800
2		ziekenboeg		
3	D 1.1.15.4	**BML** 2015.02.V7	gesp. biggen	200
3	D 1.1.14	**BML** 2015.26.V5	gesp. biggen	540
3	D 3.2.14	**BML** 2015.26.V5	opfokzeugen	420
4	D 1.1.3	**BML** 2006.07.V2	gesp. biggen	400
4	D 1.1.100		gesp. biggen	240
5	D 1.1.15.4	**BML** 2009.12.V5	gesp. biggen	910
6	D 3.2.15.4	**BML** 2009.12.V5	vleesvarkens	600
8	D 3.2.15.4	**BML** 2009.12.V5	vleesvarkens	1150
8	D 3.2.15.4	**BML** 2009.12.V5	opfokzeugen	40
8		quarantainestal		
9	D 3.2.15.4	**BML** 2015.02.V7	vleesvarkens	450
10	D 3.2.15.4	**BML** 2009.12.V5	gesp. biggen	1989
11	A 7.100		overig. varkens	99
11	A 2.100		zoogzauwen	99

Oostwijk 5
[redacted] Uden
[redacted] Uden
0413 33 68 00
info@dlvadvies.nl
www.dlvadvies.nl

BIJLAGEN VERGUNNINGEN

BATECHNO B.V.
[redacted]
[redacted] VENHORST

[redacted]
Teammanager
06 [redacted]

Datum
26-07-2023
Aangevuld:
09-02-2024
20-03-2024

INHOUD

1 GEGEVENS INRICHTING 4
1.1 Milieutekening en Situatieschets 4
1.2 Activiteiten en processen 4
1.3 Procedure 4
1.4 Diertabellen 5
1.4.1 Vigerende diertabel 5
1.4.2 Aanvraag diertabel 6
1.5 Omgeving 7
2 MER-(BEOORDELINGS)PLICHT 8
2.1 Procedure MER toetsing 8
2.2 Procedure MER toetsing besluit 9
3 WATER 10
3.1 Waterverbruik 10
3.2 Afvalwater 10
3.3 Watervergunning 10
4 ENERGIE 11
4.1 Energieverbruik 11
4.2 Checklist 11
5 AFVALSTOFFEN 12
5.1 Mest 12
5.2 Kadavers 12
5.3 Overig bedrijfsafval 12
5.4 Spuiwater (IV) 12
6 AANWEZIGE STOFFEN 13
6.1 Opslag en verbruik veevoeders 13
6.2 Opslag en verbruik zuur- reinigings- en geneesmiddellen 13
6.3 Opslag zuur chemische wasser 13
6.4 Opslag en verbruik brandbare stoffen 13
7 EXTERNE VEILIGHEID 14
7.1 Omschrijving externe veiligheid 14
8 LUCHT 15
8.1 NIBM 15
9 GELUID 18
9.1 Geluid 18
10 GEUR 19
10.1 Wgv-mix 19
10.2 Onderbouwing V-stacks 19
10.3 V-stacks berekening Voorgrond 21
10.4 Afstanden tot gevoelige objecten 22
10.5 Cumulatieve geurberekening 22
10.5.1 Vigerende situatie 22
10.5.2 Aangevraagde situatie 22
10.5.3 Resultaten 23

11 HOUDEN VAN DIEREN 24
11.1 IPPC 24
11.2 Dierenwelzijn 25
11.3 Leaflets emissiearme systemen 25
11.4 Dimensioneringsplan(nen) 26
12 GEZONDHEID 27
12.1 Bedrijfshygiëne 27
12.2 Endotoxinen 27
13 RISICO 31
13.1 Stroomuitval 31
13.2 Brand 31
13.3 Vervoersverboden bij veewetziekten 31
13.4 Bevi 31
14 NATUUR 32
BIJLAGE TRANSPORTBEWIJS OPFOKZEUGEN 33

1 GEGEVENS INRICHTING

1.1 MILIEUTEKENING EN SITUATIESCHETS

De milieutekening is separaat toegevoegd.

1.2 ACTIVITEITEN EN PROCESSEN

Ombouw van zeugenhouderij naar een biggen- opfokzeugen- en vleesvarkenshouderij. Dit in combinatie met het bedrijf in Elsendorp. Daarnaast wordt de loods gebruikt voor het grondverzetbedrijf. De aanvraag voorziet ook in het voldoen aan het Brabantse beleid vanuit de interim omgevingsverordening.

De veranderingen betreffen:

- Stal 1: het afvoeren van de guste en dragende zeugen en het oprichten van 800 dierplaatsen voor vleesvarkens (BWL 2010.02.V7).
- Stal 2: het afvoeren van alle opfokzeugen en guste en dragende zeugen. De stal wordt gebruikt als ziekenboeg en opslagloods voor voertuigen.
- Stal 3: het afvoeren van de guste en dragende zeugen en de beren, het oprichten van 420 dierplaatsen voor opfokzeugen en 104 dierplaatsen voor gespeende biggen. Het plaatsen van een chemische luchtwasser, BWL 2010.26.V5 voor 540 gespeende biggen en 420 opfokzeugen.
- Stal 4: het afvoeren van 544 gespeende biggen, de stal wordt gedeeltelijk gebruikt voor opslag.
- Stal 5: het afvoeren van 250 gespeende biggen en het plaatsen van een andere luchtwasser (gecombineerd luchtwassysteem met watergordijn en biologische wasser), BWL 2009.12.V5
- Stal 6: het afvoeren van 100 kraamzeugen en het oprichten van 600 dierplaatsen voor vleesvarkens. Het plaatsen van een andere luchtwasser (gecombineerd luchtwassysteem met watergordijn en biologische wasser), BWL 2009.12.V5.
- Stal 8: het afvoeren van 450 guste en dragende zeugen, het oprichten van 10 dierplaatsen voor opfokzeugen en 1.150 dierplaatsen voor vleesvarkens en plaatsen van een andere luchtwasser (gecombineerd luchtwassysteem met watergordijn en biologische wasser), BWL 2009.12.V5.
- Stal 9: het afvoeren van 1.600 gespeende biggen en 164 stuks vrouwelijk jongvee, het oprichten van 450 dierplaatsen voor vleesvarkens en het plaatsen van een ander luchtwasser (gecombineerd luchtwassysteem met watergordijn en biologische wasser), BWL 2010.02.V7. Tevens wordt de ruimte voor opslag voor het grondverzetbedrijf vergroot.
- Stal 10: het afvoeren van 153 kraamzeugen, het oprichten van 1989 dierplaatsen voor gespeende biggen en plaatsen van een andere luchtwasser (gecombineerd luchtwassysteem met watergordijn en biologische wasser), BWL 2009.12.V5.
- Stal 11: in de reeds vergunde maar nog niet opgerichte loods worden 99 dierplaatsen voor fokstieren en 99 dierplaatsen voor zoogkoeien opgericht.

Het betreft hier het oprichten en wijzigen van nieuwe en bestaande stallen bij een bestaande inrichting. In de bijlage Diertabel is een overzicht gegeven van het aantal vergunde en beoogde dierplaatsen.

1.3 PROCEDURE

Het besluit op de aMer luidt dat er geen aMer nodig is. In fase 1 volgt de activiteit milieu en in fase 2 volgt de activiteit bouw voor het plaatsen van de luchtwasser aan/op stal 8. In het kader van de Wet Natuurbescherming vragen we een losse wnb aan.

1.4 DIERTABELLEN

1.4.1 VIGERENDE DIERTABEL

Initiatiefnemer Batechno BV, [redacted], [redacted] Venhorst
Locatie [redacted], [redacted] Venhorst
Adviseur [redacted], Teammanager DLV Advies, 06[redacted]

* De vermelde codes en normen zijn genomen uit de Regeling ammoniak en veehouderij, gewijzigd 1 april 2023
** De vermelde normen zijn genomen uit de Regeling geurhinder en veehouderij, gewijzigd 1 december 2022
*** De vermelde normen komen uit de door ministerie van I&M gepubliceerde lijst Emissiefactoren fijn stof voor veehouderij, laatst gewijzigd 15 maart 2021

Vigerende vergunning:

26-11-2012 / 19-11-2013

								maximale emissie drempelwaarde (kg/jaar)					
									4964,10				
								Bedrijfstotaal	4242,66		42002,9		289106
Kolom A, B of C	**nr stal**	**emissie punt**	**RAV code**	**GL nr**	**omschrijving GL**	**diercategorie**	**# dieren**	**kg NH3 / dier / jaar**	**totaal kg NH3 / jaar**	**Oue / dier**	**totaal Oue**	**g fijnstof / dier / jaar**	**totaal fijnstof (gr/jaar)**
A	1	stal 1+3+9	D 1.3.12.4	BWL 2010.02.V7	gecombineerd luchtwassysteem 85% ammoniak emissiereductie (45% geur en 80% fijn stof emissiereductie) met watergordijn en biologische wasser	Guste en Dragende zeugen	312	0,63	196,56	10,3	3213,6	35	10920
A	2	stal 2B	D 3.100		overige huisvestingssystemen	Opfokzeugen	60	3	180	23	1380	153	9180
A	2	stal 2A	D 1.3.1	BB 95.02.027V1	smalle ondiepe mestkanalen met metalen driekantroostervloer en rioleringssysteem	Guste en Dragende zeugen	84	2,4	201,6	18,7	1570,8	175	14700
A	3	stal 1+3+9	D 1.1.15.4	BWL 2010.02.V7	gecombineerd luchtwassysteem 85% ammoniak emissiereductie (45% geur en 80% fijn stof emissiereductie) met watergordijn en biologische wasser	Gespeende biggen	200	0,1	20	4,3	860	15	3000
A	3	stal 3A	D 1.1.100		overige huisvestingssystemen	Gespeende biggen	436	0,69	300,84	7,8	3400,8	74	32264
A	3	stal 3B	D 1.3.101		overige huisvestingssystemen, individuele huisvesting	Guste en Dragende zeugen	74	4,2	310,8	18,7	1383,8	175	12950
A	3	stal 3B	D 2.100		overige huisvestingssystemen	[redacted]	2	5,5	11	18,7	37,4	180	360
A	4	stal 4a	D 1.1.3	BWL 2006.07.V2	mestopvang in water in combinatie met een mestafvoersysteem	Gespeende biggen	400	0,15	60	5,4	2160	56	22400
A	4	stal 4a	D 1.1.100		overige huisvestingssystemen	Gespeende biggen	568	0,69	391,92	7,8	4430,4	74	42032
A	4	stal 4b	D 1.1.100		overige huisvestingssystemen	Gespeende biggen	216	0,69	149,04	7,8	1684,8	74	15984
A	5	stal 5+6+10	D 1.1.9	BWL 2007.03.V9	biologisch luchtwassysteem; 70% ammoniak emissiereductie (45% geur en 75% fijn stof emissiereductie)	Gespeende biggen	1160	0,21	243,6	4,3	4988	19	22040
A	6	stal 5+6+10	D 1.2.10	BWL 2007.03.V9	biologisch luchtwassysteem; 70% ammoniak emissiereductie (45% geur en 75% fijn stof emissiereductie)	Kraamzeugen	100	2,5	250	15,3	1530	40	4000
A	8	stal 8	D 1.3.6	BWL 2008.05.V7	biologisch luchtwassysteem; 70% ammoniak emissiereductie (45% geur en 75% fijn stof emissiereductie)	Guste en Dragende zeugen	450	1,3	585	10,3	4635	44	19800
A	8	stal 8	D 3.2.8	BWL 2008.05.V7	biologisch luchtwassysteem; 70% ammoniak emissiereductie (45% geur en 75% fijn stof emissiereductie)	Opfokzeugen	30	0,9	27	12,7	381	38	1140
A	9	stal 1+3+9	D 1.1.15.4	BWL 2010.02.V7	gecombineerd luchtwassysteem 85% ammoniak emissiereductie (45% geur en 80% fijn stof emissiereductie) met watergordijn en biologische wasser	Gespeende biggen	576	0,1	57,6	4,3	2476,8	15	8640
A	9	stal 9	D 1.1.3	BWL 2006.07.V2	mestopvang in water in combinatie met een mestafvoersysteem	Gespeende biggen	1024	0,15	153,6	5,4	5529,6	56	57344
A	9	stal 9c	A 3.100		overige huisvestingssystemen	Jongvee	164	4,4	721,6			38	6232
A	10	stal 5+6+10	D 1.2.10	BWL 2007.03.V9	biologisch luchtwassysteem; 70% ammoniak emissiereductie (45% geur en 75% fijn stof emissiereductie)	Kraamzeugen	153	2,5	382,5	15,3	2340,9	40	6120

1.4.2 AANVRAAG DIERTABEL

Initiatiefnemer Batechno BV, [redacted], [redacted] Venhorst
Locatie [redacted], [redacted] Venhorst
Adviseur [redacted], Teammanager DLV Advies, 06[redacted]

* De vermelde codes en normen zijn genomen uit de Regeling ammoniak en veehouderij, gewijzigd 1 april 2023
** De vermelde normen zijn genomen uit de Regeling geurhinder en veehouderij, gewijzigd 1 december 2022
*** De vermelde normen komen uit de door ministerie van I&M gepubliceerde lijst Emissiefactoren fijn stof voor veehouderij, laatst gewijzigd 15 maart 2021

Aangevraagde vergunning:

								maximale emissie drempelwaarde (kg/jaar)					
									7454,29				
								Bedrijfstotaal	3002,40		65697,7		273729
Kolom A, B of C	**nr stal**	**emissie punt**	**RAV code**	**GL nr**	**omschrijving GL**	**diercategorie**	**# dieren**	**kg NH3 / dier / jaar**	**totaal kg NH3 / jaar**	**Oue / dier**	**totaal Oue**	**g fijnstof / dier / jaar**	**totaal fijnstof (gr/jaar)**
A	1	stal 1+3+9	D 3.2.15.4	BWL 2010.02.V7	gecombineerd luchtwassysteem 85% ammoniak emissiereductie (45% geur en 80% fijn stof emissiereductie) met watergordijn en biologische wasser	Vleesvarkens	800	0,45	360	12,7	10160	31	24800
A	ziekenboe	ziekenboe g											
A	3	stal 1+3+9	D 1.1.15.4	BWL 2010.02.V7	gecombineerd luchtwassysteem 85% ammoniak emissiereductie (45% geur en 80% fijn stof emissiereductie) met watergordijn en biologische wasser	Gespeende biggen	200	0,1	20	4,3	860	15	3000
A	3	LW	D 1.1.14	BWL 2010.26.V5	chemisch luchtwassysteem; 95% ammoniak emissiereductie (30% geur en 35% fijn stof emissiereductie)	Gespeende biggen	540	0,03	16,2	5,5	2970	48	25920
A	3	LW	D 3.2.14	BWL 2010.26.V5	chemisch luchtwassysteem; 95% ammoniak emissiereductie (30% geur en 35% fijn stof emissiereductie)	Opfokzeugen	420	0,15	63	16,1	6762	99	41580
A	4	stal 4b	D 1.1.3	BWL 2006.07.V2	mestopvang in water in combinatie met een mestafvoersysteem	Gespeende biggen	400	0,15	60	5,4	2160	56	22400
A	4	stal 4a	D 1.1.100		overige huisvestingssystemen	Gespeende biggen	240	0,69	165,6	7,8	1872	74	17760
A	5	stal 5+6+10	D 1.1.15.4	BWL 2009.12.V5	gecombineerd luchtwassysteem 85% emissiereductie (45% geur en 80% fijn stof emissiereductie) met watergordijn en biologische wasser	Gespeende biggen	910	0,1	91	4,3	3913	15	13650
A	6	stal 5+6+10	D 3.2.15.4	BWL 2009.12.V5	gecombineerd luchtwassysteem 85% emissiereductie (45% geur en 80% fijn stof emissiereductie) met watergordijn en biologische wasser	Vleesvarkens	600	0,45	270	12,7	7620	31	18600
A	8	stal 8	D 3.2.15.4	BWL 2009.12.V5	gecombineerd luchtwassysteem 85% emissiereductie (45% geur en 80% fijn stof emissiereductie) met watergordijn en biologische wasser	Vleesvarkens	1150	0,45	517,5	12,7	14605	31	35650
A	8	stal 8	D 3.2.15.4	BWL 2009.12.V5	gecombineerd luchtwassysteem 85% emissiereductie (45% geur en 80% fijn stof emissiereductie) met watergordijn en biologische wasser	Opfokzeugen	40	0,45	18	12,7	508	31	1240
A	9	stal 1+3+9	D 3.2.15.4	BWL 2010.02.V7	gecombineerd luchtwassysteem 85% ammoniak emissiereductie (45% geur en 80% fijn stof emissiereductie) met watergordijn en biologische wasser	Vleesvarkens	450	0,45	202,5	12,7	5715	31	13950
A	10	stal 5+6+10	D 1.1.15.4	BWL 2009.12.V5	gecombineerd luchtwassysteem 85% emissiereductie (45% geur en 80% fijn stof emissiereductie) met watergordijn en biologische wasser	Gespeende biggen	1989	0,1	198,9	4,3	8552,7	15	29835
C	11	11	A 7.100		overige huisvestingssystemen	fokstieren en overig rundvee	99	6,2	613,8			170	16830
C	11	11	A 2.100		overige huisvestingssystemen	Zoogkoeien	99	4,1	405,9			86	8514

1.5 OMGEVING

In de omgeving liggen een aantal burgerwoningen en enkele agrarische bedrijven. De dichtstbijzijnde woning van derden ligt op een afstand van circa 131 meter, dit betreft een bedrijfswoning behorende bij een akkerbouwbedrijf aan de Hoogstraat 4.

Natuurnetwerk
De inrichting is gelegen op een afstand van circa 1,6 km van de NNN.

Het dichtst bijgelegen Natura 2000 gebied is het Deurnsche Peel & Mariapeel wat op een afstand van 13 km ligt.

Wet ammoniak en veehouderij
Het dichtst bijgelegen zeer kwetsbare Wav-gebied ligt op ca. 330 m afstand van het plangebied. De Wet ammoniak en veehouderij heeft geen beperkende werking voor de inrichting en het plan. Het plan is hiermee uitvoerbaar.

Bodem
Er zal tijdens dit project geen nieuwbouw plaatsvinden van stallen, waardoor de effecten op de bodem niet zullen toenemen. Daarnaast is de locatie niet gelegen in een bodemkundig waardevol gebied.

Provinciaal beleid
De inrichting is gelegen in Noord-Brabant en valt daarmee onder de Interim Omgevingsverordening Noord-Brabant.

2 MER-(BEOORDELINGS)PLICHT

2.1 PROCEDURE MER TOETSING

In het Besluit milieueffectrapportage (hierna Besluit m.e.r.) is in onderdeel C van de bijlage onder categorie 14 opgenomen wanneer voor de activiteit het fokken, mesten of houden van dieren een plicht tot het opstellen van een milieueffectrapport geldt. Dit is het geval bij het oprichten en/of uitbreiden en/of wijzigen van een installatie met meer dan:

- 85.000 dierplaatsen voor mesthoenders.
- 60.000 dierplaatsen voor hennen.
- 3.000 dierplaatsen voor vleesvarkens.
- 900 dierplaatsen voor zeugen.

Verder is in onderdeel D van de bijlage van het Besluit m.e.r. onder categorie 14 opgenomen dat, in de aangegeven situaties, een milieueffectrapport moet worden opgesteld wanneer de voorgenomen activiteit leidt tot belangrijke nadelige gevolgen voor het milieu. Dit geldt voor het oprichten en/of uitbreiden en/of wijzigen van een installatie voor het fokken, mesten of houden van dieren met meer dan:

- 40.000 dierplaatsen voor pluimvee.
- 2.000 dierplaatsen voor vleesvarkens.
- 750 dierplaatsen voor zeugen.
- 3.750 dierplaatsen voor gespeende biggen.
- 5.000 dierplaatsen voor pelsdieren.
- 1.000 dierplaatsen voor voedsters.
- 6.000 dierplaatsen voor vlees- en opfokkonijnen.
- 200 dierplaatsen voor melk-, kalf- en zoogkoeien.
- 340 dierplaatsen voor vrouwelijk jongvee.
- 340 dierplaatsen voor melk-, kalf- en zoogkoeien en vrouwelijk jongvee.
- 1.200 dierplaatsen voor vleesrunderen.
- 2.000 dierplaatsen voor schapen en geiten.
- 100 dierplaatsen voor volwassen paarden of pony's.
- 1.000 dierplaatsen voor struisvogels.

Daarnaast is in het Besluit m.e.r. bepaald dat, wanneer de oprichting en/of uitbreiding en/of wijziging van een installatie voor het fokken, mesten of houden van dieren niet leidt tot een overschrijding van de drempelwaarden van onderdeel D van de bijlage van het Besluit m.e.r., ook moet worden vastgesteld of de activiteit belangrijke nadelige gevolgen voor het milieu kan hebben. Hierbij moet ook rekening worden gehouden met de in bijlage III bij de EEG-richtlijn milieueffectbeoordeling aangegeven omstandigheden. Indien uit deze afweging volgt dat er geen sprake kan zijn van belangrijke nadelige gevolgen voor het milieu, dan moet het niet nodig zijn van een mer-beoordeling worden gemotiveerd in het moederbesluit (het besluit op de aanvraag voor een omgevingsvergunning voor de activiteit inrichting). Wanneer er wel sprake kan zijn van belangrijke nadelige gevolgen voor het milieu moet toch een milieueffectrapport worden opgesteld wanneer de voorgenomen activiteit daadwerkelijk leidt tot belangrijke nadelige gevolgen voor het milieu.

Het verlenen van een vergunning voor intensieve veehouderijen is M.E.R.-beoordelingsplichtig wanneer het gaat om het fokken, mesten of houden van varkens, bij een inrichting met 51 of meer plaatsen voor mestvarkens of 51 of meer plaatsen voor zeugen, of 500 gespeende biggen.

Aangezien dit aantal de grens van de milieueffectrapportage-beoordelingsplicht overschrijdt, dient het college een besluit te nemen of voor dit plan het opstellen van een volwaardig MER (rapport)

noodzakelijk is. Op 11-07-2023 is er een beschikking gekomen waaruit blijkt dat een MER rapportage niet nodig wordt geacht.

2.2 PROCEDURE MER TOETSING BESLUIT

Bijgevoegd het afschrift van het besluit aanmeldnotitie-mer.

BESLUIT EX. ART. 7.17 WET MILIEUBEHEER –M.E.R.-BEOORDELING

Onderwerp
Op 18 mei 2022 heeft Batechno B.V. (initiatiefnemer), bij ons mededeling gedaan van voorgenomen m.e.r.-beoordelingplichtige activiteiten door het indienen van een aanmeldingsnotitie-m.e.r (notitie). Het betreft een verandering van de varkenshouderij aan [redacted] in Venhorst. De notitie is geregistreerd onder nummer Z/177252 (kenmerk gemeente: Z/048899).

De veranderingen betreffen:
- Stal 1: het oprichten van 800 dierplaatsen voor vleesvarkens.
- Stal 3: het oprichten van 420 dierplaatsen voor opfokzeugen en 204 dierplaatsen voor gespeende biggen.
- Stal 6: het oprichten van 600 dierplaatsen voor vleesvarkens.
- Stal 8: het oprichten van 10 dierplaatsen voor opfokzeugen en 1150 dierplaatsen voor vleesvarkens.
- Stal 9: het oprichten van 450 dierplaatsen voor vleesvarkens.
- Stal 10: het oprichten van 1989 dierplaatsen voor gespeende biggen.
- Stal 11: in de reeds vergunde nog niet opgerichte loods worden 99 dierplaatsen voor fokstieren en 99 dierplaatsen voor zoogkoeien opgericht.

De notitie is ingediend, omdat de activiteiten, de oprichting, wijziging of uitbreiding van een installatie voor het fokken, mesten of houden van varkens, zoogkoeien en vleesrunderen activiteiten betreffen die krachtens artikel 7.2, lid 4 van de Wet milieubeheer zijn aangewezen als een activiteit die belangrijke nadelige gevolgen voor het milieu kunnen hebben. Het initiatief heeft betrekking op activiteiten zoals bedoeld in artikel 2, lid 5 onder a van het Besluit milieueffectrapportage.

BESLUIT
Wij besluiten dat, bij de voorbereiding op het besluit van de aanvraag om een omgevingsvergunning voor de volgende wijzigingen:
- Stal 1: het oprichten van 800 dierplaatsen voor vleesvarkens.
- Stal 3: het oprichten van 420 dierplaatsen voor opfokzeugen en 204 dierplaatsen voor gespeende biggen.
- Stal 6: het oprichten van 600 dierplaatsen voor vleesvarkens.
- Stal 8: het oprichten van 10 dierplaatsen voor opfokzeugen en 1150 dierplaatsen voor vleesvarkens.
- Stal 9: het oprichten van 450 dierplaatsen voor vleesvarkens.
- Stal 10: het oprichten van 1989 dierplaatsen voor gespeende biggen.
- Stal 11: in de reeds vergunde nog niet opgerichte loods worden 99 dierplaatsen voor fokstieren en 99 dierplaatsen voor zoogkoeien opgericht.

géén milieueffectrapport (MER) hoeft te worden gemaakt.

Wij nemen dit besluit gelet op:
- de notitie waarin initiatiefnemer schriftelijk kenbaar heeft gemaakt voornemens te zijn de inrichting te veranderen;
- de informatie die de initiatiefnemer heeft verstrekt over deze activiteit en de waarschijnlijk belangrijkste gevolgen voor het milieu van deze activiteit en tevens alle andere relevante omstandigheden waaronder hij de activiteit zal uitvoeren.

Ondertekening en verzending
Burgemeester en wethouders van Boekel,
namens deze,
[redacted]
[redacted],
Directeur Omgevingsdienst Brabant Noord

Datum besluit: 11 juli 2023
Verzonden op: 11 juli 2023

Afschrift aan:
- Inrichtinghouder
- DLV advies
- Gemeente Boekel

Rechtsmiddelen
Tegen deze beschikking kan uitsluitend de initiatiefnemer (inrichtinghouder) op grond van artikel 6.3 van de Algemene wet bestuursrecht (Awb) binnen zes weken na bekendmaking, gemotiveerd bezwaarschrift indienen bij de gemeente Boekel. Het bezwaarschrift wordt behandeld door de gemeentelijke commissie bezwaarschriften. Als een bezwaarschrift wordt ingediend, kan tevens een verzoek om schorsing/voorlopige voorziening worden ingediend bij de voorzitter van de afdeling Bestuursrechtspraak van de Raad van State, postbus 20019, [redacted] 's-Gravenhage. Er is griffierecht verschuldigd. Het besluit wordt niet onherroepelijk voordat op dit verzoek is beslist.

Andere belanghebbenden kunnen hun bezwaren inbrengen in het kader van de omgevingsvergunningsprocedure. Deze m.e.r.-beoordelingsbeslissing wordt aangemerkt als een beslissing inzake de procedure ter voorbereiding van een besluit.

NOTITIE M.E.R.-BEOORDELING
Op 18 mei 2022 heeft Batechno B.V. bij ons een mededeling gedaan van een m.e.r.-beoordelingsplichtige activiteit.
De inrichting waar de activiteit wordt ondernomen ligt aan [redacted] in Venhorst.

De mededeling is gedaan, omdat het activiteiten betreffen die krachtens artikel 7.2, lid 4 van de Wet milieubeheer zijn aangewezen.

De notitie bestaat uit:
- een aanmeldingsnotitie-m.e.r., d.d. 11 maart 2022;
- een plattegrondtekening/ situatieschets van de inrichting, werknummer B190495-61 blad M10, d.d. 20 januari 2022, laatst gewijzigd op 5 mei 2022.

Aanvullende gegevens
De notitie is aangevuld op 3 november 2022 en de aanvulling bestaat uit:
- een bijlage "beschermingsmaatregelen luchtwassers" d.d. 5 april 2023.
- een aanmeldingsnotitie-m.e.r., d.d. 11 maart 2022;
- een bijlage "addendum aanvraag m.e.r. aanmeldnotitie" d.d. 2 november 2022;
- een AERIUS-verschilberekening wabo vigerend/ aanvraag met kenmerk S59oFia6BV24, d.d. 02 november 2022;
- een AERIUS-verschilberekening Wnb/ aanvraag met kenmerk RvTLGzZXrMP3, d.d. 02 november 2022.

De notitie is aangevuld op 16 november 2022 en de aanvulling bestaat uit:
- een aanmeldingsnotitie-m.e.r., d.d. 11 maart 2022 aangepast op 2 november 2022;

De notitie is aangevuld op 6 april 2023 en de aanvulling bestaat uit:
- een plattegrondtekening/ situatieschets van de inrichting, werknummer B190495-61 blad M10, d.d. 20 januari 2022, laatst gewijzigd op 6 april 2023;
- een bijlage "beschermingsmaatregelen luchtwassers" d.d. 5 april 2023.

De notitie is aangevuld op 9 mei 2023 en de aanvulling bestaat uit:
- een beschikking van 19 november 2013;
- een beschikking van 26 november 2012;
- een plattegrondtekening/ situatieschets van de inrichting, blad 1, d.d. 31 augustus 2012, laatst gewijzigd op 31 oktober 2012.
- een AERIUS-verschilberekening met kenmerk S4qsYc8fLCEb, d.d. 09 mei 2023;
- een bijlage "Addendum toelichting emissiepunten" met kenmerk Z/177252;
- een bijlage "beschermingsmaatregelen luchtwassers" d.d. 5 april 2023, aangevuld op 26 april 2023.

Binnen de inrichting worden 3.000 vleesvarkens, 460 opfokzeugen, 4.279 gespeende biggen 99 fokstieren en 99 zoogkoeien aangevraagd.

De feitelijke oprichting bedraagt hier 3.000 vleesvarkens(plaatsen), 430 opfokzeugen(plaatsen), 2.193 gespeende biggen(plaatsen), 99 fokstieren(plaatsen) en 99 zoogkoeien (plaatsen). Nu sprake is van activiteiten, zoals opgenomen in onderdeel D bij de bijlage van het Besluit m.e.r., is bekeken of er relevante criteria zijn, om een milieueffectrapport (MER) te eisen als voorbereiding op de

beoordeling van de aanvraag om een vergunning krachtens artikel 2.1, lid 1 onder e van de Wet algemene bepalingen omgevingsrecht (Wabo).

Volgens artikel 7.2, lid 1.b. van de Wet milieubeheer dient er een MER te worden opgesteld, als er sprake is van belangrijke nadelige gevolgen voor het milieu op relevante criteria waaronder de activiteiten worden ondernomen. Hiervoor dient rekening te worden gehouden met de aangegeven omstandigheden, zoals beschreven in bijlage III bij de EEG-richtlijn milieueffectbeoordeling. Hierna toetsen wij de activiteit(en) aan deze relevante criteria.

DE VOORGENOMEN ACTIVITEIT(EN)
Door de initiatiefnemer is in de notitie aangegeven dat het voornemen bestaat uit:

De veranderingen betreffen:
- Stal 1: het afvoeren van de guste en dragende zeugen en het oprichten van 800 dierplaatsen voor vleesvarkens.
- Stal 2: het afvoeren van alle vleesvarkens en opfokzeugen. De stal wordt gebruikt als ziekenboeg en opslagloods voor voertuigen.
- Stal 3: het afvoeren van de gust en dragende zeugen en de beren, het oprichten van 420 dierplaatsen voor opfokzeugen en 204 dierplaatsen voor gespeende biggen. Het plaatsen van een chemische luchtwasser, BWL 2010.26.V5.
- Stal 4: het afvoeren van 544 gespeende biggen, de stal wordt gedeeltelijk gebruikt voor opslag.
- Stal 5: het afvoeren van 250 gespeende biggen en het plaatsen van een andere luchtwasser (gecombineerd luchtwassysteem met watergordijn en biologische wasser), BWL 2009.12.V4
- Stal 6: het afvoeren van 100 kraamzeugen en het oprichten van 600 dierplaatsen voor vleesvarkens. Het plaatsen van een andere luchtwasser (gecombineerd luchtwassysteem met watergordijn en biologische wasser), BWL 2009.12.V4.
- Stal 8: het afvoeren van 450 guste en dragende zeugen, het oprichten van 10 dierplaatsen voor opfokzeugen en 1.150 dierplaatsen voor vleesvarkens en plaatsen van een ander luchtwasser (gecombineerd luchtwassysteem met watergordijn en biologische wasser), BWL 2009.12.V4.
- Stal 9: het afvoeren van 1.600 gespeende biggen en 164 stuks vrouwelijk jongvee, het oprichten van 450 dierplaatsen voor vleesvarkens en het plaatsen van een ander luchtwasser (gecombineerd luchtwassysteem met watergordijn en biologische wasser), BWL 2010.02.V7. Tevens wordt de ruimte voor opslag voor het grondverzetbedrijf vergroot.
- Stal 10: het afvoeren van 153 kraamzeugen, het oprichten van 1989 dierplaatsen voor gespeende biggen en plaatsen van een andere luchtwasser (gecombineerd luchtwassysteem met watergordijn en biologische wasser), BWL 2009.12.V4.
- Stal 11: in de reeds vergunde maar nog niet opgerichte loods worden 99 dierplaatsen voor fokstieren en 99 dierplaatsen voor zoogkoeien opgericht.

Het betreft hier het oprichten en wijzigen van nieuwe en bestaande stallen bij een bestaande inrichting. In de bijlage Diertabel is een overzicht gegeven van het aantal vergunde en beoogde dierplaatsen.

PROCEDURE
Wij beslissen in dit kader of er belangrijke nadelige gevolgen voor het milieu plaatsvinden op relevante criteria die rechtvaardigen of noodzakelijk maken dat bij voorbereiding van het besluit tot vergunningverlening een MER moet worden opgesteld.

OVERWEGINGEN TEN AANZIEN VAN RELEVANTE CRITERIA
In artikel 7.17, lid 3 van de Wet milieubeheer is een verwijzing opgenomen naar de relevante criteria van bijlage III bij de EEG-richtlijn milieueffectbeoordeling.
De relevantie criteria kunnen zijn dat gezien de kenmerken van de activiteiten bij een bestaande varkenshouderij, de plaats waar het bedrijf is gevestigd, de samenhang met andere activiteiten ter plaatse en de kenmerken van de gevolgen die de activiteit veroorzaakt, er sprake is van belangrijke nadelige gevolgen voor het milieu.

De initiatiefnemer heeft een notitie ingediend waarin hij de relevante criteria en de beschikbare resultaten van andere relevante beoordelingen van gevolgen voor het milieu heeft beschreven
Door middel van deze notitie heeft initiatiefnemer de benodigde informatie verstrekt over het bedrijf en de activiteiten die ondernomen worden, waardoor wij in de gelegenheid zijn deze te beoordelen.

Deze relevante criteria worden hierna ten aanzien van de activiteiten nader beschouwd.

De kenmerken van de activiteit
De activiteit betreft het oprichten en/of uitbreiden en/of wijzigen van 3.000 dierplaatsen voor vleesvarkens, 430 dierplaatsen voor opfokzeugen, 2.093 dierplaatsen voor gespeende biggen, 99 dierplaatsen voor fokstieren en 99 dierplaatsen voor zoogkoeien bij een bestaande varkenshouderij.

De activiteit vormt een onderdeel van een bestaande varkenshouderij. Na realisatie van de activiteit kunnen er binnen deze inrichting in totaal 3.000 vleesvarkens, 460 opfokzeugen, 4.279 gespeende biggen, 99 fokstieren en 99 zoogkoeien worden gehuisvest.

De plaats waar de activiteit wordt verricht
De inrichting ligt in het buitengebied van Venhorst. Op ongeveer 550 meter ligt de bebouwde kom van Venhorst. In de directe nabijheid van de inrichting liggen enkele burgerwoningen en woningen behorende bij veehouderijen. De directe omgeving waar de activiteit wordt verricht is voornamelijk in gebruik als grasland en bouwland.

De kenmerken van de gevolgen van de activiteit
Ammoniak/Stikstofdepositie
Voor de beoordeling van de gevolgen die de inrichting voor het milieu veroorzaakt met betrekking tot het aspect ammoniak moet getoetst worden aan de Wet ammoniak en veehouderij (Wav) en indirect aan het Besluit houdende regels met betrekking tot emissiearme huisvestingssystemen voor landbouwhuisdieren (Besluit emissiearme huisvesting).

De dierenverblijven liggen niet in een zeer kwetsbaar gebied, zoals bedoeld in de Wet ammoniak en veehouderij, dan wel in een zone van 250 meter daaromheen.

De beoogde ammoniakemissie en daarmee de depositie neemt af ten opzichte van de huidige vergunning.

Het dichtstbij liggende zeer kwetsbare gebied (Noord-Brabant, nummer 536) ligt op circa 3.600 meter van de inrichting. Nu de inrichting buiten 250 meter ligt van het zeer kwetsbare gebied volgens de Wav is dit geen belemmering in het kader van de Wav.

De inrichting kan vanwege stikstofdepositie door de uitstoot van ammoniak, schadelijke effecten veroorzaken op Natura 2000-gebieden.

De m.e.r.-beoordeling beperkt zich tot de effecten die veroorzaakt worden door de activiteit waarvoor een omgevingsvergunning aangevraagd moet worden, in dit geval de wijziging of uitbreiding van een installatie (de verandering).

Er is voor wat betreft het aspect stikstofdepositie geen sprake van belangrijke nadelige gevolgen voor het milieu, als de verandering op zichzelf geen stikstofdepositie op Natura 2000-gebieden tot gevolg heeft (0,00 mol/ha/j), dan wel leidt tot een afname van de stikstofdepositie op Natura 2000-gebieden ten opzichte van de Wabo vergunde situatie.

Door de aanvrager is aangetoond dat de stikstofdepositie afneemt ten opzichte van de Wabo vergunde situatie/geen stikstofdepositie op Natura 2000-gebieden tot gevolg heeft (0,00 mol/ha/j). Dit is middels de AERIUS-calculator verschilberekening met kenmerk S4qsYc8fLCEb d.d. 09 mei 2023 aangetoond.

Op 7 september 2022 heeft de Raad van State een uitspraak gedaan over een aantal emissiearme stalsystemen. In de kamerbrief “Voortgang integrale aanpak landelijk gebied en opvolging uitspraak Raad van State over Porthos” van 25 november 2022 is bevestigd door de minister dat de conclusies van deze uitspraak kunnen worden doorgetrokken naar alle emissiearme stalsystemen. Gesteld is dat voor het onderdeel natuur niet meer kan worden gegarandeerd dat er geen negatieve gevolgen voor beschermde natuurgebieden zijn. Daarom heeft de initiatiefnemer zijn verzoek aangevuld met een zogenaamde passende beoordeling. Uit deze beoordeling blijkt dat binnen de inrichting beschermingsmaatregelen worden genomen. Wij zijn van mening dat met deze beschermingsmaatregelen de ammoniakemissiefactor zoals opgenomen in de Rav voldoende is gewaarborgd. Voor het beoordelen van het onderdeel natuur kan dan ook van deze ammoniakemissiefactor worden uitgegaan. Hierbij merken wij op deze maatregelen in overeenstemming zijn met de mogelijke maatregelen die volgen uit een uitspraak van de Rechtbank Oost-Brabant van 24 mei 2022 (zaaknummer: SHE 21/386 WABOA V162. Ook is er geen sprake van andere effecten op Natura 2000-gebieden. Gelet hierop hoeft er geen MER te worden opgesteld

Geur
De Wet geurhinder en veehouderij (Wgv) vormt het toetsingskader voor de omgevingsvergunning als het gaat om geurhinder vanuit dierenverblijven van veehouderijen. De cumulatieve bijdrage van geurhinder naar geurgevoelige objecten in de omgeving van de aangevraagde locatie hoeft in het kader van de Wgv niet te worden berekend, maar is verdisconteerd in de geurnormen en vaste afstanden in de Wgv.

Gezien de achtergrondbelasting aan geur in het gebied waar de inrichting ligt, is er voor gekozen een gemeentelijke geurverordening vast te stellen waarin wordt afgeweken van de geurnormen zoals opgenomen in de Wgv. Uit de notitie blijkt dat de geuremissie toeneemt. Uit de notitie blijkt dat de geurbelasting op de geurgevoelige objecten past binnen de geldende normen. Omdat de geurbelasting toeneemt, neemt automatisch ook de cumulatieve geurbelasting naar de omgeving toe.

Uit de cumulatieve geurberekening blijkt dat overwegend sprake is van een verbetering van het woon en leefklimaat. De woningen waarop het woon- en leefklimaat van klasse veranderd, veranderen op 1 na ten goede. Het adres dat qua leefklimaat verslechterd gaat van “goed” naar “redelijk goed”. Alle overige objecten blijven in dezelfde klasse. Er ontstaan geen nieuwe overschrijdingen. Het object [redacted] te Venhorst, ligt op de grens van het onderzoeksgebied in het buitengebied. Dit object neemt in de beoogde situatie iets toe in overbelasting. Het blijkt dat het initiatief niet bijdraagt aan de overbelasting.

Fijn stof
De omgevingsvergunningaanvraag betreft een uitbreiding van het aantal dieren. Dit kan gevolgen hebben voor de emissie van fijn stof. Titel 5.2 van de Wet milieubeheer vormt het toetsingskader voor de emissie van fijn stof vanuit dierenverblijven.

Uit beoordeling van de fijn stofemissie blijkt dat deze afneemt. Verder blijkt dat aan het gestelde in Titel 5.2 van de Wm wordt voldaan.

Nu de voorgestelde opzet van de inrichting, de plaatselijke omstandigheden van de omgeving in het kader van de ammoniakemissie en –depositie, de geuremissie en -belasting en de fijn stof im- en emissie niet bijzonder zijn en er wordt voldaan aan de eisen uit de Wav, Wgv en Titel 5.2 Wet milieubeheer, kan gesteld worden dat deze emissies niet leiden tot belangrijke nadelige gevolgen voor het milieu.

Geluid
Voor wat betreft het aspect geluid kan weliswaar sprake zijn van enige toename, omdat het uitvoeren van de activiteit inhoudt dat een bestaande inrichting wordt uitgebreid. Gezien de afstanden van de inrichting tot geluidsgevoelige objecten is niet te verwachten dat het uitvoeren van de activiteit tot belangrijke nadelige gevolgen voor het milieu zal leiden.

Risico's op ongevallen
De aard van de activiteiten van een varkenshouderij zijn niet van dien aard dat zij, bij een normale bedrijfsvoering, leiden tot extra risico op ongevallen. De voorschriften die voor de inrichting van toepassing zijn, zijn voldoende om de kans op calamiteiten te beperken.

Volksgezondheid
Op dit moment zijn er voor de beoordeling van de risico's voor de volksgezondheid veroorzaakt door emissies vanuit veehouderijen, twee, in Noord-Brabant ontwikkelde toetsingskaders beschikbaar. Dit zijn de 'Handreiking Veehouderij en Volksgezondheid, 2.0' (Handreiking) en de 'Notitie Handelingsperspectieven Veehouderij en Volksgezondheid: Endotoxine toetsingskader 1.0' (Notitie). De Handreiking bevat een praktisch stappenplan waarin de afweging wordt gemaakt of de gemeente zelf de beoordeling uitvoert, dan wel dat een GGD-advies wenselijk wordt geacht. De Notitie bevat een specifiek toetsingskader voor endotoxine.

Uit het stappenplan komt in verband met een toename van geur en het niet voldoen aan het endotoxinetoetsingskader dat een GGD advies opgevraagd zou moeten worden.

Er is echter een achtergrondgeurberekening uitgevoerd. Hieruit blijkt dat overwegend sprake is van een verbetering van het woon en leefklimaat. De woningen waarop het woon- en leefklimaat van klasse veranderd, veranderen op 1 na ten goede. Het adres dat qua leefklimaat verslechterd gaat van "goed" naar "redelijk goed". Alle overige objecten blijven in dezelfde klasse. Er ontstaan geen nieuwe overschrijdingen. Voor wat betreft het endotoxine toetsingskader wordt niet voldaan aan de individuele afstand van 105 meter. Echter de emissie van fijnstof neemt af en de afstand van de emissiepunten ten opzichte van de gevoelige objecten neemt niet toe. Daarmee hebben wij beoordeeld dat een GGD advies niet wenselijk wordt geacht.

De voorgenomen activiteit(en) zijn geen reden om vanuit het aspect volksgezondheid om een M.E.R. te verlangen.

Het gebruik van natuurlijke hulpbronnen
Ten behoeve van de bedrijfsvoering worden de volgende hulpbronnen gebruikt: voedsel voor de varkens en koeien, elektriciteit, propaangas en leiding- en grondwater. De initiatiefnemer heeft aangegeven allerlei maatregelen toe te passen om zo zuinig mogelijk met de hulpbronnen om te gaan. De varkens worden met droogvoer gevoerd. De runderen worden met droogvoer en ruwvoer gevoerd.

Productie van afvalstoffen
Binnen de inrichting ontstaan bedrijfsafvalwater, kadavers, dierlijke mest en spuiwater. De initiatiefnemer heeft bovenstaande aspect voldoende uitgewerkt in de notitie. Hieruit blijkt dat de afvalstromen op een verantwoorde wijze worden opgeslagen en afgezet.

Verontreiniging en hinder
Verontreiniging van bodem, grondwater en oppervlaktewater is niet te verwachten. Dierlijke mest wordt opgeslagen in de stallen. De grond- en hulpstoffen en afvalstoffen worden opgeslagen in daarvoor bestemde opslagen die vloeistofdicht zijn en geschikt zijn voor de opgeslagen stof. Vervuild water wordt niet geloosd op het oppervlaktewater of in de bodem. Het niet verontreinigd regenwater van het erf en de daken wordt in de bodem geïnfiltreerd.

Wet natuurbescherming
Door de aanvrager is aangetoond dat de gevraagde wijziging geen toename van de ammoniakdepositie veroorzaakt op Natura 2000 gebieden.

Grondwaterbeschermingsgebieden, stiltegebieden en dergelijke.
De inrichting ligt niet in of in de nabijheid van andere bijzondere gebieden.

Uitvoeren mitigerende maatregelen
In de notitie heeft de initiatiefnemer aangegeven de volgende mitigerende maatregelen toe te passen bij de gecombineerde biologische luchtwassers met BWL 2010.02V7 en 2009.12V5 en de chemische luchtwasser met BWL 2010.26V5 om de milieugevolgen van zijn voorgenomen activiteiten te verminderen dan wel te vermijden:

- Bij de onderhoudsmomenten door de leverancier een eenvoudige handmatige rendementsmeting uit te laten voeren of een jaarlijks een ammoniakverwijderingsrendementsmeting door een geaccrediteerd bedrijf uit te laten voeren.
    - Bij onvoldoende rendement kan meteen worden gecontroleerd wat de oorzaak is en deze worden verholpen of een aanpak opgesteld worden voor het verbeteren van de werking.
    - Indien een verbetering nodig is worden de verbeterstappen eveneens vastgelegd en bewaard in het (digitale of papieren) logboek.
    - Middels werkbonnen kunnen de rendementsmetingen vastgelegd worden en zijn deze inzichtelijk voor de controlerende instantie.
- Aanvullende gedragsvoorschriften voor aanvullende controles op de werking van de wasser uit te voeren. Als uit de controle blijkt dat er actie of onderhoud nodig is zal dit adequaat uitgevoerd of gepland worden. Dit wordt gelogd.
  Voor de volledige gedragsvoorschriften en log boek wordt verwezen naar de bijlage "beschermingsmaatregelen luchtwassers" datum 5 april 2023 aangevuld op 26 april 2023.
  De aanvullende gedragsvoorschriften zijn:

    - Een dagelijkse controle op de actuele parameters, controle op alarmmeldingen, laagdebiet alarmeringen controleren en controlen op lekkages aan koppelingen, ventielen, kleppen en leidingen.
    - Een wekelijkse controle op de pH-waarde, de EC-waarde (geleidbaarheid), controle van werking van de waswaterpomp en spuiwaterklep, controle van het drukverschil (Pa) t.o.v. temperatuurtabel, controleren van de werking van de doseerpomp zwavelzuur, controleren van de voorraad zuur en loog, controleren op lekkages rondom de luchtwasser,
    - Een wekelijkse visuele controle op bevuiling van sproeiers, sproeibeeld, druppelvangers en filterpakket. Tevens controle van droge plekken bij het filterpakket.
    - Wekelijkse reinigen van de filters en en het schoonmaken van de vlotters.
    - Driemaandelijke controle van vuilophoping (slib) op de bodem van de luchtwasser en indien noodzakelijk wordt deze gereinigd.
    - Jaarlijkse controle van vuilophoping (slib) op de bodem van de proceswaterput en indien noodzakelijk wordt deze gereinigd.
    - Minimaal 2 keer per jaar is de leverancier/ servicedienst aan wezig voor onderhoud van de halfjaarlijkse en jaarlijkse controles.
- De biocombiwasser is voorzien van een Ph stabilisatie. Er wordt een vat (loog of zuur) als voorraad en een vat (loog of zuur) als werkvoorraad gehouden binnen de inrichting. Het vat is alleen aanwezig als dit noodzakelijk is om de Ph binnen de gestelde waarde te houden. Door de aanwezigheid van een extra vat is er altijd voldoende loog of zuur aanwezig.
- Bij het ontwerpen van de luchtwasser wordt rekening gehouden met de voorwaarden opgenomen in artikel 3.125 van de activiteitenregeling milieubeheer. Dit artikel bevat een verwijzing naar het technisch informatiedocument luchtwassers. In dit document zijn de uitgangspunten opgenomen die gelden voor het bepalen van de maximale capaciteit van de luchtwasser. De aangevraagde luchtwasser voldoet aan de uitgangspunten.

Deze maatregelen worden opgenomen in het besluit op de aanvraag om omgevingsvergunning en dienen te worden nageleefd bij het in werking hebben van het stalsysteem.

Het opnamevermogen van het natuurlijke milieu
De gevraagde oprichting van de nieuwe rundveestal in de loods en de wijziging van de bestaande varkensstallen bij een bestaande inrichting leidt niet tot belangrijke nadelige gevolgen voor het milieu.

Kenmerken van het potentiële effect
De kenmerken van de belangrijkste (mogelijk) optredende nadelige gevolgen voor het milieu zijn hiervoor aan de orde gesteld. Daaruit kan het volgende worden afgeleid. De aangeleverde gegevens bieden voldoende inzicht in het bereik, waarschijnlijkheid, orde, grootte en complexiteit van de effecten vanuit de inrichting. Er is geen sprake van grensoverschrijdende effecten. De aangeleverde gegevens bieden voldoende inzicht in duur, frequentie, cumulatie en de onomkeerbaarheid van de effecten.

CONCLUSIE

Samengevat kan worden gesteld dat gelet op:

- de kenmerken van het oprichten c.q. wijzigen van de rundveestal/ loods voor fokstieren en zoogkoeien en het wijzigen van de bestaande varkensstallen voor vleesvarkens, opfokzeugen en gespeende biggen bij een bestaande varkenshouderij,
- de plaats waar de activiteit wordt verricht;
- de samenhang met andere activiteiten ter plaatse;
- de kenmerken van de gevolgen die de activiteit,

er géén sprake is van belangrijke nadelige gevolgen voor het milieu zoals bedoeld in het Besluit m.e.r. Daarom dient het oprichten en wijzigen van de rundveestal/ loods en de bestaande varkensstallen niet als een bijzondere omstandigheid te worden beschouwd, die vereist dat bij de voorbereiding van het besluit ten aanzien van de aanvraag om een omgevingsvergunning een MER noodzakelijk is.

BIJLAGE I. DIERENTABEL

Stal nummer	Diersoort	Omrekenfactor			Vergunningssituatie				Beoogde situatie			
		ou_E / dier / sec	kg NH_3 / dier / jaar	g / dier / jaar	aantal	ou_E / sec	kg NH_3 / jaar	g / jaar	aantal	ou_E / sec	kg NH_3 / jaar	g / jaar
1	Guste en dragende zeugen, gecombineerd luchtwassysteem met watergordijn en biologische wasser, BWL 2010.02.V7 (D 1.3.12.4)	10,3	0,63	35	312	3.213,6	196,6	10.920		0,0	0,0	0
1	Vleesvarkens > 25 kg, gedeeltelijk roostervloer, gecombineerd luchtwassysteem met watergordijn en biologische wasser, BWL 2010.02.V7 (D 3.2.15.4)	12,7	0,45	31		0,0	0,0	0	800	10.160,0	360,0	24.800
2B	opfokzeugen > 25 kg, overige huisvestingssystemen (D 3.100)	23	3	153	60	1.380,0	180,0	9.180		0,0	0,0	0
2A	Guste en dragende zeugen, smalle ondiepe mestkanalen met driekant roostervloer en rioleringssysteem (alleen toepasbaar bij individuele huisvesting), GL BB 95-02-027 V1 (D 1.3.1)	18,7	2,4	175	84	1.570,8	201,6	14.700		0,0	0,0	0
3	Gespeende biggen, gecombineerd luchtwassysteem met watergordijn en biologische wasser, BWL 2010.02.V7 (D 1.1.15.4)	4,3	0,1	15	200	860,0	20,0	3.000	200	860,0	20,0	3.000
3	Gespeende biggen, chemisch luchtwassysteem, BWL 2010.26.V5 (D 1.1.14)	5,5	0,03	48		0,0	0,0	0	540	2.970,0	16,2	25.920
3a	Gespeende biggen, overige huisvestingssystemen (D 1.1.100)	7,8	0,69	74	436	3.400,8	300,8	32.264		0,0	0,0	0
3	opfokzeugen > 25 kg, gedeeltelijk roostervloer, chemisch luchtwassysteem, BWL 2010.26.V5 (D 3.2.14)	16,1	0,15	99		0,0	0,0	0	420	6.762,0	63,0	41.580
3b	Guste en dragende zeugen, individuele huisvesting, overige huisvestingssystemen (D 1.3.101)	18,7	4,2	175	74	1.383,8	310,8	12.950		0,0	0,0	0
3b	[redacted], 7 maanden en ouder, overige huisvestingssystemen (D 2.100)	18,7	5,5	180	2	37,4	11,0	360		0,0	0,0	0
4a (nieuw 4)	Gespeende biggen, mestopvang in water in combinatie met een mestafvoersysteem, BWL 2006.07.V2 (D 1.1.3)	5,4	0,15	56	400	2.160,0	60,0	22.400	400	2.160,0	60,0	22.400

4a (nieuw 4)	Gespeende biggen, overige huisvestingssystemen (D 1.1.100)	7,8	0,69	74	568	4.430,4	391,9	42.032	240	1.872,0	165,6	17.760
4b	Gespeende biggen, overige huisvestingssystemen (D 1.1.100)	7,8	0,69	74	216	1.684,8	149,0	15.984		0,0	0,0	0
5	Gespeende biggen, biologisch luchtwassysteem, BWL 2007.03.V8 (D 1.1.9)	4,3	0,21	19	1.160	4.988,0	243,6	22.040		0,0	0,0	0
5	Gespeende biggen, gecombineerd luchtwassysteem met watergordijn en biologische wasser, BWL 2009.12.V4 (D 1.1.15.4)	4,3	0,1	15		0,0	0,0	0	910	3.913,0	91,0	13.650
6	Kraamzeugen (incl. biggen tot spenen), biologisch luchtwassysteem, BWL 2007.03.V8 (D 1.2.10)	15,3	2,5	40	100	1.530,0	250,0	4.000		0,0	0,0	0
6	Vleesvarkens > 25 kg, gedeeltelijk roostervloer, gecombineerd luchtwassysteem met watergordijn en biologische wasser, BWL 2009.12.V4 (D 3.2.15.4)	12,7	0,45	31		0,0	0,0	0	600	7.620,0	270,0	18.600
8	Guste en dragende zeugen, biologisch luchtwassysteem, BWL 2008.05.V6 (D 1.3.6)	10,3	1,3	44	450	4.635,0	585,0	19.800		0,0	0,0	0
8	opfokzeugen > 25 kg, gedeeltelijk roostervloer, biologisch luchtwassysteem, BWL 2008.05.V6 (D 3.2.8)	12,7	0,9	38	30	381,0	27,0	1.140		0,0	0,0	0
8	opfokzeugen > 25 kg, gedeeltelijk roostervloer, gecombineerd luchtwassysteem met watergordijn en biologische wasser, BWL 2009.12.V4 (D 3.2.15.4)	12,7	0,45	31		0,0	0,0	0	40	508,0	18,0	1.240
8	Vleesvarkens > 25 kg, gedeeltelijk roostervloer, gecombineerd luchtwassysteem met watergordijn en biologische wasser, BWL 2009.12.V4 (D 3.2.15.4)	12,7	0,45	31		0,0	0,0	0	1.150	14.605,0	517,5	35.650
9	Gespeende biggen, gecombineerd luchtwassysteem met watergordijn en biologische wasser, BWL 2010.02.V7 (D 1.1.15.4)	4,3	0,1	15	576	2.476,8	57,6	8.640		0,0	0,0	0
9	Gespeende biggen, mestopvang in water in combinatie met een mestafvoersysteem, BWL 2006.07.V2 (D 1.1.3)	5,4	0,15	56	1.024	5.529,6	153,6	57.344		0,0	0,0	0
9c	Vrouwelijk jongvee tot 2 jaar, overige huisvestingssystemen (A 3.100)	0	4,4	38	164	0,0	721,6	6.232		0,0	0,0	0
9	Vleesvarkens > 25 kg, gedeeltelijk roostervloer, gecombineerd luchtwassysteem met watergordijn en biologische wasser, BWL 2010.02.V7 (D 3.2.15.4)	12,7	0,45	31		0,0	0,0	0	450	5.715,0	202,5	13.950
10	Kraamzeugen (incl. biggen tot spenen), biologisch luchtwassysteem, BWL 2007.03.V8 (D 1.2.10)	15,3	2,5	40	153	2.340,9	382,5	6.120		0,0	0,0	0

10	Gespeende biggen, gecombineerd luchtwassysteem met watergordijn en biologische wasser, BWL 2009.12.V4 (D 1.1.15.4)	4,3	0,1	15		0,0	0,0	0	1.989	8.552,7	198,9	29.835
11	Fokstieren en overig rundvee ouder dan 2 jaar, overige huisvestingssystemen (A 7.100)	0	6,2	170		0,0	0,0	0	99	0,0	613,8	16.830
11	Zoogkoeien ouder dan 2 jaar, overige huisvestingssystemen (A 2.100)	0	4,1	86		0,0	0,0	0	99	0,0	405,9	8.514
	Totaal					42.002,9	4.242,66	289.106		65.697,7	3.002,4	273.729

3 WATER

3.1 WATERVERBRUIK

Hieronder een overzicht van het watergebruik:

Soort water	Schatting
Leidingwater (incl. privé)	250
Grondwater	8000
Oppervlaktewater	
Totaal	8250 m^3/jr

3.2 AFVALWATER

Het bedrijfsafvalwater dat ontstaat bij het schoonmaken van de stallen en centrale gangen wordt geloosd in de kelders onder de stallen. De overige ruimten zoals de hygiënesluis, toilet en douches, worden geloosd op een aparte kelder. Na het uitladen van de varkens is het verplicht de vrachtwagen te reinigen voordat gebruik wordt gemaakt van de openbare weg. Dit gebeurt op de spoelplaats. De spoelplaats is voorzien van een vloeistofdichte betonnen vloer en een opstaande rand. Dit waswater wordt opgevangen in de mestkelder. De kadaverkoeling wordt op de spoelplaats schoongemaakt. Deze (interne) kadaverwagen wordt gereinigd en ontsmet op de spoelplaats. Het spoelwater wordt opgeslagen in de mestkelders. Er vindt geen lozing plaats van het bedrijf op de gemeentelijke riolering. Het hemelwater is afkomstig van de daken en de erfverharding. Dit hemelwater is schoon en vrij van bedrijfsafvalwater en voerresten. De totale hoeveelheid per jaar is circa 5500 m3 en wordt afgevoerd naar bestaande sloten.

3.3 WATERVERGUNNING

Indien het verbruik meer dan 5.000 m^3 bedraagt, is de checklist water van toepassing, er moet dan aangegeven worden welke waterbesparende maatregelen worden genomen.

Voor de varkenshouderij is dat meestal:

- Inweken alvorens de stallen met water te reinigen
- Anti morsbakjes
- Gebruik hoge druk reiniger

4 ENERGIE

4.1 ENERGIEVERBRUIK

Jaar	Elektriciteit (kWh)	Propaan ltr /gas* m^3
Na realisatie	180000	86000

4.2 CHECKLIST

De stallen zijn voorzien van een ventilatiesysteem met centrale afzuiging waarbij het klimaat gestuurd word door computers en frequentieregelaars. Het ventilatiesysteem is dusdanig gedimensioneerd en geoptimaliseerd, dat nooit meer geventileerd wordt dan strikt noodzakelijk is. Hierdoor wordt niet onnodig verwarmd. Tevens worden de instellingen op de klimaatapparatuur dagelijks gecontroleerd en bijgesteld. Luchtinlaten, luchtkanalen, luchtwassers en ventilatoren worden frequent geïnspecteerd om te hoge weerstanden in de ventilatiesystemen te voorkomen.

De volgende energiebesparende maatregelen zullen worden toegepast:

- Schakelklok en schemerschakelaar buiten- en terreinverlichting;
- Spaarlampen;
- Dak-/plafondisolatie;
- (spouw)muurisolatie;
- Isolatie van leidingen;
- Klimaatcomputer;
- Regeling meetwaaier en smoorunits;
- Frequentieregeling;
- Centrale afzuiging.

Verder worden ‘good housekeeping’ maatregelen toegepast.
Dit betekent dat de omstandigheden in de stal worden afgestemd op de veranderingen in dieraantallen, gewicht en leeftijd van de dieren.
Klimaatbeheersing is hierbij een heel belangrijk punt. De instellingen van de bepalende klimaatparameters (temperatuur, CO2-gehalte, vochtgehalte) worden op de meest recente inzichten en gewijzigde leefomstandigheden afgestemd.
Als ‘good housekeeping’ maatregelen worden verder:

- Klimaatinstellingen dagelijks gecontroleerd;
- De meetsmoorunits na iedere ronde gereinigd;
- De ventilatoren ieder kwartaal gereinigd;
- De reiniging van de filterpakketten van de luchtwassers vindt plaats conform de leaflets. De druppelvangers worden eveneens conform de leaflets gereinigd.

5 AFVALSTOFFEN

5.1 MEST

De opslag van mest vindt plaats in de kelders onder de gebouwen. Voor de afzet van de mest is een mestafzetcontract voorhanden. Er is ruim voldoende opslag om de mest te kunnen gebruiken in het groeiseizoen. Mestafzet vindt plaats op eigen landbouwgrond en op landbouwgrond van derden in de omgeving.

5.2 KADAVERS

Per week worden kadavers opgehaald. Registratie vindt plaats via Rendac. Grotere kadavers worden opgeslagen onder een kadaverkap met een verharde ondervloer.

5.3 OVERIG BEDRIJFSAFVAL

Het overige bedrijfsafval wordt verzameld en jaarlijks afgevoerd via een erkend bedrijf. Dit bedrijfsafval, circa 2.000 kg per jaar.

5.4 SPUIWATER (IV)

Opslag vindt plaats in de spuiwateropslag. Het spuiwater wordt volgens de voorwaarden van de meststoffenwet afgevoerd.

6 AANWEZIGE STOFFEN

6.1 OPSLAG EN VERBRUIK VEEVOEDERS

De veevoeders vormen de belangrijkste grondstof en worden opgeslagen in bovengrondse polyester silo's. Voor de opslag van mengvoer zijn in totaal 12 silo's (waarvan een van 6 m^3, twee van 5 m^3, zes van 10 m^3, een van 15 m^2 en twee van 12 m^3) beschikbaar met een totale capaciteit van 115 m^3. Dit mengvoer is afkomstig van de mengvoerfabrieken en is GMP-waardig. Er is een ruwvoeropslag voor hooi van 500 m^3.

6.2 OPSLAG EN VERBRUIK ZUUR- REINIGINGS- EN GENEESMIDDELLEN

Opslag van zuur-/reinigingsmiddelen vindt plaats in vaten. Deze middelen worden met name gebruikt bij het schoonmaken van de stallen en voertuigen.

6.3 OPSLAG ZUUR CHEMISCHE WASSER

Er wordt een vat IBC met zuur toegevoegd van 1000 liter voor de chemische wasser bij stal 3.

6.4 OPSLAG EN VERBRUIK BRANDBARE STOFFEN

Opslag van propaan vindt plaats in de bestaande bovengrondse tank.

7 EXTERNE VEILIGHEID

7.1 OMSCHRIJVING EXTERNE VEILIGHEID

Externe veiligheid heeft betrekking op de veiligheid rondom opslag, gebruik, productie en transport van gevaarlijke stoffen. De daaraan verbonden risico's dienen aanvaardbaar te blijven. Het externe veiligheidsbeleid bestaat uit twee onderdelen: het plaatsgebonden risico (PR) en het groepsrisico (GR).
Het plaatsgebonden risicobeleid bestaat uit harde afstandseisen tussen risicobron en (beperkt) kwetsbaar object. Het groepsrisico is een maat die aangeeft hoe groot de kans is op een ongeval met gevaarlijke stoffen met een bepaalde groep slachtoffers.
In de wet is geregeld wanneer de verantwoordingsplicht van toepassing is. Omdat de wettelijke basis per risicobron verschilt, verschillen per risicobron ook de voorwaarden die verantwoording wel of niet verplicht stellen.
Er bevinden zich rondom de planlocatie geen risicovolle inrichtingen.

8 LUCHT

8.1 NIBM

Er kan worden aangetoond dat in onderhavig geval sprake is van Niet In Betekende Mate.
Op de volgende pagina's kunt u de onderbouwing van onderstaande conclusie terugvinden.
De fijnstofbelasting in de aanvraag door het bedrijf op de omgeving is 273.729 gram per jaar, de fijnstofbelasting conform de huidige vergunning is 289.106 gram per jaar. De fijnstofbelasting daalt in de beoogde situatie met 15.377 gram per jaar.

Als sprake is van een beperkte toename van de luchtverontreiniging die niet in betekenende mate bijdraagt aan de concentratie PM10 in de buitenlucht (NIBM), hoeft een project niet langer getoetst te worden. Dit volgt uit artikel 5.16, lid 1, sub c, van de Wet milieubeheer. Het besluit NIBM legt vast wat geldt als niet in betekende mate bijdragen. Na inwerkingtreding van het NSL op 1 augustus 2009, is de definitie van NIBM 3% van de grenswaarde, dat is 1,2 µg/m³ (artikel 2, lid 1, Besluit NIBM in samenhang met Bijlage 1A van de Regeling NIBM).

De onderstaande tabel 5 is als hulpmiddel opgesteld ter motivering van het aantonen van het NIBM zijn van de uitbreiding of oprichting en gebaseerd op de 3% definitie.

Afstand tot te toetsen plaats	70 m	80 m	90 m	100 m	120 m	140 m	160 m
Totale emissie in g/jr van uitbreiding/oprichting	324000	387000	473000	581000	817000	1075000	1376000

Bron: ECN. Getallen op basis van berekeningen met STACKS, versie 2008.

Tabel 5: vuistregel NIBM

De fijnstofbelasting van het totale bedrijf is maximaal 273.729 gram per jaar. De emissie is daarmee lager als de maximale emissie die geldt als grenswaarde voor de status NIBM. De fijnstofbelasting van het gehele bedrijf geeft een bijdrage die beoordeeld mag worden als Niet In Betekende Mate. De fijnstofbelasting van het gehele bedrijf neemt ook veel minder toe als de 324.000 gram die bij een afstand van 70 m als NIBM wordt beoordeeld. Ook om deze reden kan de bijdrage beoordeeld worden als Niet in Betekende Mate.

Handreiking fijn stof: (enkele relevante passages)

Handreiking fijn stof en veehouderijen

Colofon

Deze handreiking is opgesteld door
InfoMil in samenwerking het Ministerie van VROM

De handreiking is geschreven voor vergunningverleners die het aspect fijn stof dienen te beoordelen bij het beslissen op een aanvraag van een milieuvergunning van een veehouderij. Beleidsmakers, veehouders, adviseurs en overige betrokkenen bij dit onderwerp kunnen uiteraard ook baat hebben bij deze handreiking.

De opzet van de handreiking is als volgt. In hoofdstuk 2 wordt het wettelijke kader geschetst voor de beoordeling van fijn stof bij veehouderijen. In hoofdstuk 3 wordt ingegaan op een aantal aspecten die van belang zijn voor de beoordeling. Hoofdstuk 4 omvat een stappenplan en in hoofdstuk 5 is achtergrondinformatie opgenomen.

2 Wettelijk kader

2.1 Wet milieubeheer

De Wet milieubeheer vormt het wettelijk kader voor de beoordeling van milieugevolgen bij een inrichting. Soms geldt er voor veehouderijen naast de Wet milieubeheer andere regelgeving, zoals de Wet ammoniak en veehouderij of de Wet geurhinder veehouderij. Ook de beoordeling van de luchtkwaliteit vindt plaats op grond van de Wet milieubeheer. De basis is te vinden in hoofdstuk 5, titel 2, van de Wet milieubeheer en in bijlage 2 bij de wet waarin de verschillende grens- en richtwaarden zijn te vinden. Het Besluit luchtkwaliteit 2005 (Blk 2005) is eind 2007 vervallen.
De grenswaarden in Bijlage 2 van de Wet milieubeheer zijn afkomstig uit de Europese richtlijnen voor luchtkwaliteit en gelden voor de buitenlucht. Het gaat om de volgende stoffen: zwaveldioxide, stikstofdioxide, stikstofoxiden, zwevende deeltjes (PM_{10} en vanaf 2015 $PM_{2,5}$), lood, koolmonoxide, benzeen, ozon, arseen, cadmium, kwik, nikkel en PAK's.
Het wettelijk stelsel zoals dat nu in de Wet milieubeheer is opgenomen kent belangrijke veranderingen ten opzichte van de regels die golden ten tijde van het Besluit luchtkwaliteit 2005. Die veranderingen hebben te maken met de manier waarop aan de grenswaarden dient te worden getoetst. Van belang voor de veehouderij zijn de introductie van het begrip 'niet in betekenende mate bijdragen' en de mogelijkheid van programmatoetsing via het Nationaal Samenwerkingsprogramma Luchtkwaliteit (NSL).

Grenswaarden
Voor fijn stof zijn de volgende grenswaarden opgenomen:

- de jaargemiddelde concentratie van zwevende deeltjes is maximaal 40 $\mu g/m^3$;
- de daggemiddelde concentratie van 50 $\mu g/m^3$, mag maximaal 35 maal per kalenderjaar worden overschreden.

Afstand tot te toetsen plaats	70 m	80 m	90 m	100 m	120 m	140 m	160 m
Totale emissie in g/jr van uitbreiding/oprichting	324000	387000	473000	581000	817000	1075000	1376000

Bron: ECN. Getallen op basis van berekeningen met STACKS, versie 2008.

Rekenvoorbeelden in pop-up

Voorbeeld 1: uitbreiding in één diercategorie:

Een vleesvarkensbedrijf wil uitbreiden met 1200 vleesvarkens. Op de gehele uitbreiding komt een chemische luchtwasser (ravcode D3.2.14.2). Uit de lijst op vrom.nl blijkt dat de emissiefactor voor dit stalsysteem 110 g/dier/jaar is.

De uitbreiding geeft dus een toename in fijn stof emissie van:

1200 x 110 = 132.000 g/jr.

Er wordt in dit geval getoetst op 75 meter van het emissiepunt. Omdat op 70 meter de NIBM vuistregelgrens op 324 duizend gram/jr ligt en de totale toename 132 duizend gram per jaar is, kan hier geconcludeerd worden dat op 75 meter geen sprake kan zijn van een IBM toename. De vergunning kan op het gebied van fijn stof verleend worden.

Voorbeeld 2: uitbreiding met meerdere stalsystemen/diercategorieen:

Een vergunningplichtige melkrundveehouderij breidt uit met 100 melkkoeien (A1.1) en 70 stuks jongvee. Uit de emissiewaardenlijst op vrom.nl staat een emissiefactor voor melkkoeien (A1.1) van 210 g/dier/jaar en voor jongvee (A3) van 98 g/dier/jaar.

De uitbreiding geeft dus een toename in fijn stof emissie van:

100 x 210 = 21000 g/jr plus

70 x 98 = 6860 g/jr

totaal = 27.860 g/jr

Er wordt in dit geval getoetst op 55 meter van het emissiepunt. Omdat op 70 meter de NIBM vuistregelgrens op 324.000 gram/jr ligt en de totale toename slechts 27.860 gram per jaar is, kan hier geconcludeerd worden dat op 55 meter geen sprake kan zijn van een IBM toename. De vergunning kan op het gebied van fijn stof verleend worden.

9 GELUID

9.1 GELUID

Het geluid afkomstig van de veehouderij heeft naast ventilatoren hoofdzakelijk (bedrijfs-)verkeer als bron. In de nieuwe situatie zal sprake zijn van een regelmatig patroon van verkeersbewegingen i.v.m. het continue karakter van de varkensproductie en de daaraan gerelateerde verkeersbewegingen. Het verkeersaanbod zal door de wijziging van de varkenshouderij gelijk blijven ten opzichte van de bestaande situatie. Daarbij kan onderscheid gemaakt worden tussen verkeersbewegingen binnen de inrichting en verkeersbewegingen van en naar de inrichting.

Er is een akoestisch onderzoek verricht, welke separaat is toegevoegd.

10 GEUR

10.1 WGV-MIX

Een veehouderij kan geurhinder veroorzaken op woningen en andere geurgevoelige objecten in de directe omgeving van de veehouderij. De Wet geurhinder en veehouderij vormt vanaf 1 januari 2007 het toetsingskader voor geur. Deze wet geeft normen voor de geurbelasting die een veehouderij mag veroorzaken op een geurgevoelig object. Voor dieren waarvoor een geuremissiefactor is opgenomen in de Regeling geurhinder en veehouderij wordt de geurbelasting berekend en getoetst met het verspreidingsmodel V-Stacks vergunning.

10.2 ONDERBOUWING V-STACKS

V-stacks invoergegevens

	EP hoogte	Gem. geb. hoogte	Diameter	Snelheid
Stal 1+3+9 LW	Hoogte luchtwasser: **4,9 meter** (zie informatie op tekening)	Doorsnede A: (2,5+4,75)/2=3,625 (2,25+4,2)/2=3,225 Doorsnede C: (2,5+6,0)/2 = 4,25 4,25+3,625+3,225/3= **3,7 meter**	**1,0 meter** (standaardwaarde ventilatoren voor luchtwasser)	**10,00 m/s** (zie dimensioneringsplan)
Stal 3 LW	Hoogte luchtwasser: **6,2 meter** (zie informatie op tekening)	Doorsnede A: 2,25+4,2)/2= **3,225 meter**	**1,0 meter** (standaardwaarde ventilatoren voor luchtwasser))	**6,0 m/s** (zie dimensioneringsplan)
Stal 4a	Doorsnede B (middelste stal): **3,2 meter** via ventilatiekokers (zie informatie op tekening)	Doorsnede B (middelste stal): (2,25+4,65)/2= **3,45 meter**	**0,45 meter** (verspreid liggende ventilatoren)	**4,0 m/s** (standaardwaarde verspreid liggende ventilatoren)
Stal 4b	Doorsnede H (middelste stal): **3,2 meter** via ventilatiekokers (zie informatie op tekening)	Doorsnede B (middelste stal): (2,25+4,80)/2= **3,525 meter**	**0,45 meter** (verspreid liggende ventilatoren)	**4,0 m/s** (standaardwaarde verspreid liggende ventilatoren)
Stal 5+6+10 LW	Hoogte luchtwasser: **5,9 meter** (zie informatie op tekening)	Doorsnede E: (7,5+3,0)/2=5,25 (5,9+2,5)/2=4,2 4,2+5,25 = **4,725 meter**	**1,0 meter** (standaardwaarde ventilatoren voor luchtwasser)	**10,00 m/s** (zie dimensioneringsplan)
Stal 8 LW	Hoogte luchtwasser: **6,5 meter** (zie informatie op tekening)	Doorsnede F: (3,0+7,03)/2= **5,015 meter**	**1,16 meter** (2x82) zie dimensioneringsplan, cascade geregeld	**9,7 m/s** (zie dimensioneringsplan)

Toelichting emissiepunt gegevens.

Toelichting cascade regeling:
Bij EP Stal 8 zijn de ventilatoren achter de luchtwasser geplaatst. De ventilatoren zijn horizontaal op de uitstroomopening van de luchtwasser geplaatst en trekken de lucht door de luchtwasser heen. De ventilatieregeling in deze stal wordt uitgevoerd als een cascaderegeling. Bij deze regeling wordt één ventilator gebruikt als regelventilator. Deze varieert van 0 tot 25.000m3/uur. Zodra de ventilatiebehoefte boven de 25.000m3/uur komt, schakelt de 2e ventilator in op vol vermogen en valt de regelventilator terug tot 0 m3/uur. Zodra de ventilatiebehoefte toe gaat nemen, gaat de regelventilator weer oplopen. Komt de ventilatiebehoefte boven de 50.000 m3/uur dan schakelt de volgende ventilator weer in op vol vermogen. De regelventilator loopt dan weer terug naar 0 m3/uur.

EP Stal 8:
De ventilatoren worden achter de wasser geplaatst en cascade aangestuurd. Op basis van de normkuubs (1190 x 31 m3 = 36.890 m3) draaien er 2 en gaat de lucht door 2 ventilatoren.

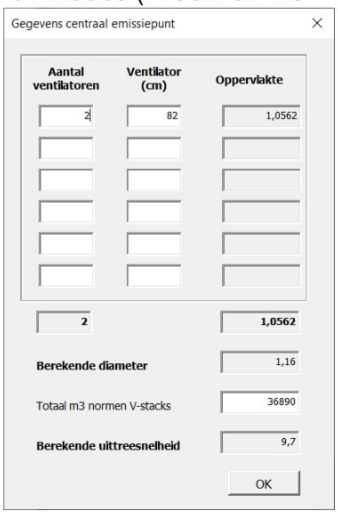

10.3 V-STACKS BEREKENING VOORGROND

Hierna de berekeningen v-stacks (v2020) van de vigerende en aangevraagde situatie.

Naam van de berekening: Batechno [redacted] V

Gemaakt op: 2024-03-20 9:13:08

Rekentijd: 0:01:20

Naam van het bedrijf: Batechno [redacted] vigerend 24020

Berekende ruwheid: 0,156 m

Brongegevens:

Volgnr.	BronID	X-coord.	Y-coord.	EP Hoogte	EP Diam.	EP Uittr. snelh.	E-Aanvraag	Geb. Hoogte
1	stal 1+3+9	179 879	401 668	4,9	1,0	0,44	6 550	3,6
2	stal 2A	179 915	401 609	3,4	0,5	4,00	1 571	3,4
3	stal 2B	179 898	401 602	3,6	0,5	4,00	1 380	3,4
4	stal 3A	179 897	401 649	3,2	0,5	4,00	3 401	3,2
5	stal 3B	179 905	401 624	3,5	0,5	4,00	1 421	3,2
6	stal 4A	179 922	401 640	3,2	0,5	4,00	6 590	3,5
7	stal 4B	179 927	401 619	3,2	0,6	3,20	1 685	3,5
8	stal 5+6+10	179 956	401 651	5,9	1,0	1,06	8 859	4,7
9	stal 8	179 874	401 624	7,0	1,0	1,00	5 016	5,0
10	stal 9	179 913	401 675	4,2	0,5	4,00	5 530	4,3

Geur gevoelige locaties:

Volgnr.	BronID	X-coord.	Y-coord.	Geurnorm	Geurbelasting
11	Leker 3	180 318	401 713	10,0	5,3
12	Lekerseweg 3a	180 214	401 726	10,0	8,0
13	Lekerseweg 3b	180 211	401 737	10,0	8,0
14	Lekerseweg 3c	180 206	401 750	10,0	8,0
15	Hoogstraat 4	179 749	401 566	10,0	12,9
16	Statenweg 87	179 496	402 160	2,0	2,7
17	Statenweg 99	179 592	402 222	2,0	2,6
18	Statenweg 101	179 690	402 261	2,0	2,7
19	Statenweg 115	179 853	402 317	2,0	2,7
20	Statenweg 123	179 942	402 345	2,0	2,6
21	Statenweg 133	180 042	402 383	7,0	2,4
22	St Josephplein 2	179 417	402 102	2,0	2,6
23	Hoogstraat 4_2	179 749	401 568	10,0	13,0
24	Hoogstraat 4_3	179 749	401 559	10,0	12,4

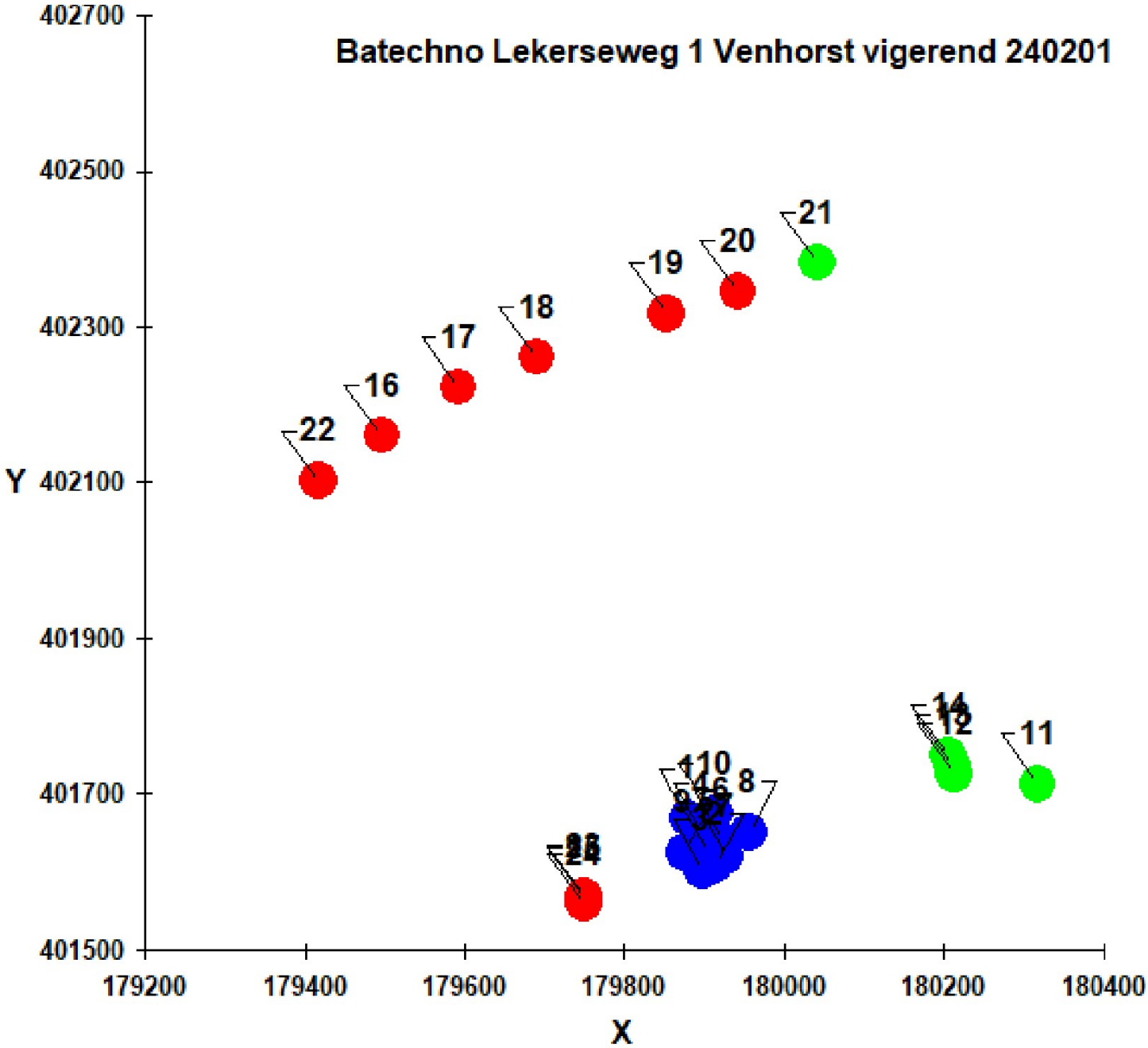
Batechno Lekerseweg 1 Venhorst vigerend 240201
402700
402500
402300
402100
401900
401700
401500
Y
179200
179400
179600
179800
180000
180200
180400
X
21
20
19
18
17
16
22
14
12
11
110
8

Naam van de berekening: Batechno [redacted]

Gemaakt op: 2024-03-20 9:09:55

Rekentijd: 0:00:55

Naam van het bedrijf: Batechno [redacted] aanvraag 2403

Berekende ruwheid: 0,156 m

Brongegevens:

Volgnr.	BronID	X-coord.	Y-coord.	EP Hoogte	EP Diam.	EP Uittr. snelh.	E-Aanvraag	Geb. Hoogte
1	stal 1+3+9 LW	179 881	401 669	4,9	1,0	10,00	16 735	3,7
2	stal 3 LW	179 901	401 639	6,2	1,0	6,00	9 732	3,2
3	stal 4a	179 919	401 631	3,2	0,5	4,00	1 872	3,5
4	stal 4b	179 916	401 652	3,2	0,5	4,00	2 160	3,5
5	stal 5+6+10 LW	179 942	401 655	5,9	1,0	10,00	20 086	4,7
6	stal 8 LW	179 859	401 660	5,1	1,2	9,70	15 113	5,0

Geur gevoelige locaties:

Volgnr.	BronID	X-coord.	Y-coord.	Geurnorm	Geurbelasting
7	Leker 3	180 318	401 713	10,0	2,9
8	Lekerseweg 3a	180 214	401 726	10,0	4,6
9	Lekerseweg 3b	180 211	401 737	10,0	4,6
10	Lekerseweg 3c	180 206	401 750	10,0	4,7
11	Hoogstraat 4	179 749	401 566	10,0	9,9
12	Statenweg 87	179 496	402 160	2,0	1,3
13	Statenweg 99	179 592	402 222	2,0	1,2
14	Statenweg 101	179 690	402 261	2,0	1,4
15	Statenweg 115	179 853	402 317	2,0	1,7
16	Statenweg 123	179 942	402 345	2,0	1,7
17	Statenweg 133	180 042	402 383	7,0	1,6
18	St Josephplein 2	179 417	402 102	2,0	1,2
19	Hoogstraat 4_2	179 749	401 568	10,0	10,0
20	Hoogstraat 4_3	179 749	401 559	10,0	9,4

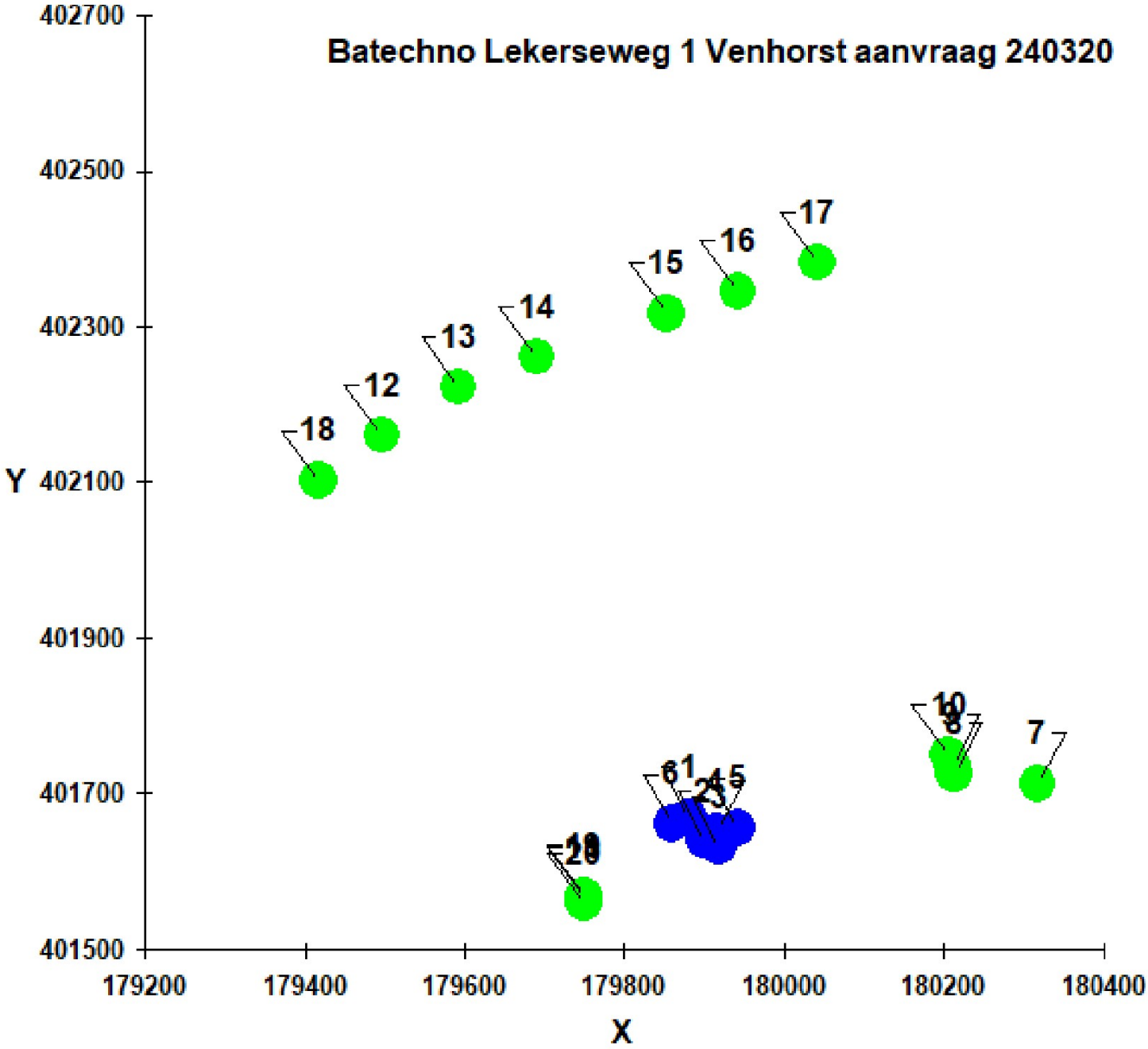
Batechno Lekerseweg 1 Venhorst aanvraag 240320
402700
402500
402300
402100
401900
401700
401500
Y
179200
179400
179600
179800
180000
180200
180400
X
17
16
15
14
13
12
18
7

10.4 AFSTANDEN TOT GEVOELIGE OBJECTEN

De afstand tussen het emissiepunt van het bedrijf en de dichtstbijzijnde woning binnen de bebouwde kom dient minimaal 100 meter te zijn. De dichtstbijzijnde woning binnen de bebouwde kom is Statenweg 115, de afstand bedraagt circa 645 meter.
De afstand tussen het emissiepunt van het bedrijf en de dichtstbijzijnde woning buiten de bebouwde kom dient minimaal 50 meter te zijn. De dichtstbijzijnde woning buiten de bebouwde kom is Lekerseweg 1a, de afstand bedraagt 56 meter.
De afstand tussen de gevel van de stal en de dichtstbijzijnde woning buiten de bebouwde kom dient minimaal 25 meter te zijn De dichtstbijzijnde woning buiten de bebouwde kom is Lekerseweg 1a, de afstand bedraagt 47 meter.

10.5 CUMULATIEVE GEURBEREKENING

Hierna een overzicht van de cumulatieve berekening met woningen binnen 2 kilometer, bedrijven binnen 4 kilometer en een rekengebied van 8x8.

10.5.1 VIGERENDE SITUATIE

Hierna achtereenvolgens de instellingen en gebruikte bronnenbestand van de vigerende situatie.

10.5.2 AANGEVRAAGDE SITUATIE

Hierna achtereenvolgens de instellingen en gebruikte bronnenbestand van de aangevraagde situatie.

Gegenereerd op: 2-09-2024 met V-Stacks-Gebied Versie V-2020.1

Naam van de berekening: Batechno [redacted]erend

Gemaakt op: 2-09-2024 13:37:27

Rekentijd : 1:25:49

Naam van het gebied: BaTechno [redacted]nvraag

Berekende ruwheid: 0,22 m

Meteo station: Nvt

Rekenuren: 10

Bronbestand: K:\324912\B190495\01 BOUW\03 OMGEVINGSVERGUNNING\03 MILIEU\09 WERKMAP V-STACKS\240209 Achtergrond\a

Receptorbestand: K:\324912\B190495\01 BOUW\03 OMGEVINGSVERGUNNING\03 MILIEU\09 WERKMAP V-STACKS\240209 Achtergrc

Resultaten weggeschreven in: K:\324912\B190495\01 BOUW\03 OMGEVINGSVERGUNNING\03 MILIEU\09 WERKMAP V-STACKS\2402(

Rasterpunt linksonder x: 174901 m

Rasterpunt linksonder y: 397639 m

Gebied lengte (x): 8000 m , Aantal gridpunten: 24

Gebied breedte (y): 8000 m , Aantal gridpunten: 24

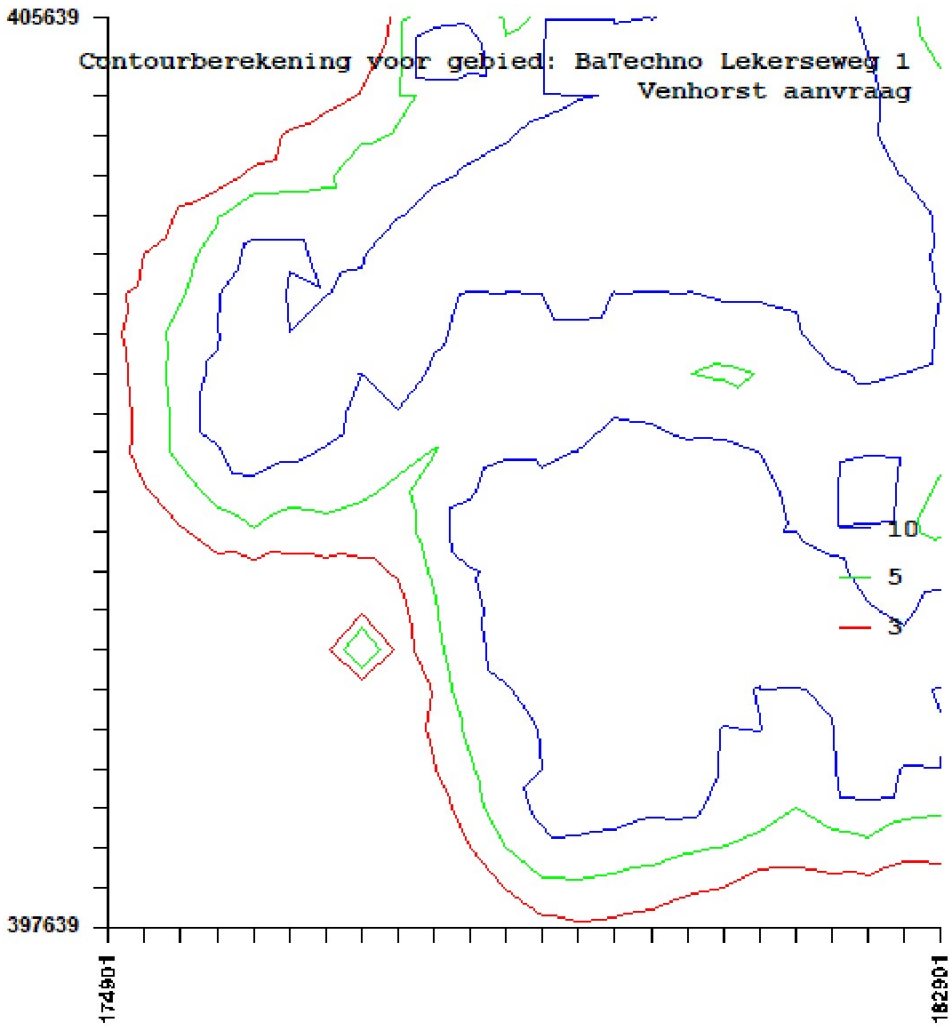

coordinaten 179901 401639

BronID	X_COORDINAAT	Y_COORDINAAT	EP-hoogte	gemgebhoogte	EP-diameter	EP-uittree	[redacted]	EmaxVergun	Adres
1	179879	401668	4.9	3.6	1	0.44	6550	6550	[redacted] Venhorst Stal 139 LW
2	179915	401609	3.4	3.4	0.5	4	1571	1571	[redacted] Venhorst Stal 2A
3	179898	401602	3.6	3.4	0.5	4	1380	1380	[redacted] Venhorst Stal 2B
4	179897	401649	3.2	3.2	0.5	4	3401	3401	[redacted] Venhorst Stal 3A
5	179905	401624	3.5	3.2	0.5	4	1421	1421	[redacted] Venhorst Stal 3B
6	179922	401640	3.2	3.5	0.5	4	6590	6590	[redacted] Venhorst Stal 4A
7	179927	401619	3.2	3.5	0.6	3.2	1685	1685	[redacted] Venhorst Stal 4B
8	179956	401651	5.9	4.7	1	1.06	8859	8859	[redacted] Venhorst Stal 5610
8	179874	401624	7	5	1	1	5016	5016	[redacted] Venhorst Stal 8
10	179913	401675	4.2	4.3	0.5	4	5530	5530	[redacted] Venhorst Stal 9
2966	179703	401589	5	6	0,5	4	2990	2990	[redacted] Venhorst
2965	179808	401860	5	6	0,5	4	109,2	109,2	[redacted] Venhorst
2956	180098	400984	5	6	0,5	4	1,7	1,7	[redacted] Venhorst
2955	179899	400945	5	6	0,5	4	118278,24	118278,24	[redacted] 15A [redacted] Venhorst
2957	180355	400959	5,3	3,6	2,6	1,28	10160	10160	[redacted] Venhorst

2953	179107	401398	1,5	5,3	0,5	0,4	2170	2170	Venhorst
2958	180360	400945	5,3	3,5	2,9	1,05	10058,4	10058,4	Venhorst
2959	180310	400906	5,3	3,1	1,7	0,77	1224	1224	Venhorst
2960	180360	400890	5,3	3,6	3,9	1,25	14008,3	14008,3	Venhorst
2961	180386	400873	5,3	4	2,6	0,97	4730,7	4730,7	Venhorst
3132	180806	401361	5	6	0,5	4	63606,6	63606,6	Landhorst
2962	178737	401309	5	6	0,5	4	37976,1	37976,1	Venhorst
2810	180283	400476	6,2	4,6	3,2	0,91	4841	4841	
2811	180308	400477	8,1	5,5	4	1,02	13650,8	13650,8	
2802	179986	400406	2,2	5,2	3,7	0,4	16500	16500	
2803	179958	400401	2,2	5,2	3,7	0,4	16500	16500	
2804	179929	400396	2,2	5,2	3,7	0,4	16500	16500	
2805	179900	400391	2,2	5,2	3,7	0,4	16500	16500	
2808	180291	400430	6,6	4,4	3,1	1,04	5026,4	5026,4	
2809	180320	400437	6,6	5,6	3,89	1,19	16835,1	16835,1	
2806	180119	400362	5	6	0,5	4	77073,0	77073,0	
2952	178599	401903	5	6	0,5	4	21182	21182	Venhorst
2807	180256	400249	5	6	0,5	4	37560,04	37560,04	
2963	178533	401088	5	6	0,5	4	24529,5	24529,5	Venhorst
2798	180001	400161	4,3	4,5	4,88	0,83	22051,2	22051,2	
2964	178556	400985	5	6	0,5	4	24288	24288	Venhorst
2800	179827	400141	3,6	4,1	0,5	4	28520	28520	
2799	180005	400142	4,3	4,5	4,69	0,8	19780,8	19780,8	

2801	179840	400120	3,6	4,1	0,8	4,25	5704	5704	
2792	179420	400188	5	6	0,5	4	68919,1	68919,1	
2790	179176	400229	6,9	4,5	3,2	3,2	25161	25161	
3125	181151	402714	5	6	0,5	4	468	468	Landhorst
2789	179138	400166	6,8	5,3	2,5	1,49	10487,7	10487,7	
2788	179100	400185	10,5	6,8	4,1	0,95	9222,4	9222,4	
2791	179178	400140	5	6	0,5	4	10223,3	10223,3	
2797	180153	399980	4	5,5	6,54	0,7	11559,9	11559,9	
2793	180132	399946	2,3	3,4	3,09	0,92	3397,02	3397,02	
2794	180132	399927	2,7	4,2	3,09	1,15	4273,5	4273,5	
2795	180157	399916	4	4,2	4,37	0,6	4418,7	4418,7	
2796	180139	399894	2,7	3,8	3,09	1,14	4250,4	4250,4	
2982	179397	403339	5	6	0,5	4	40584	40584	Venhorst
2775	181144	400284	5	6	0,5	4	56390,4	56390,4	
2812	181490	400704	4,2	3,5	0,81	0,4	13600	13600	
3105	181776	401452	5	6	0,5	4	249,3	249,3	Landhorst
2968	179990	403594	5	6	0,5	4	45976	45976	Venhorst
2813	181709	400841	5	6	0,5	4	337,4	337,4	
2787	180037	399641	5	6	0,5	4	41097,76	41097,76	
2981	178929	403415	5	6	0,5	4	34454	34454	Venhorst
3108	180470	403619	5	6	0,5	4	9718,8	9718,8	Landhorst
2771	181699	400419	5	6	0,5	4	52476,4	52476,4	
2785	179941	399454	5	6	0,5	4	29595	29595	
2770	181586	400177	5	6	0,5	4	56658,6	56658,6	
3104	182141	401527	5	6	0,5	4	38871,9	38871,9	Landhorst
2954	177696	402097	5	6	0,5	4	1560	1560	Venhorst
2772	181786	400371	5	6	0,5	4	1170	1170	
2986	177717	402375	5	6	0,5	4	28842	28842	Venhorst
2786	179987	399275	5	6	0,5	4	54185,6	54185,6	
2774	181856	400291	1,5	2,9	0,5	0,4	1698,3	1698,3	
2773	181882	400306	1,5	2,9	0,5	0,4	4140	4140	
3107	180979	403819	5	6	0,5	4	1744,4	1744,4	Landhorst
2640	179408	404045	6,8	5,8	2,3	4,8	30480	30480	
2980	178367	403564	7,2	3,7	1,42	4	7645,4	7645,4	Venhorst

2978	178385	403591	4,9	3,7	1,1	5	7023,1	7023,1	Venhorst
2977	178370	403584	4	3,7	0,4	4	3024	3024	Venhorst
2641	179365	404058	6	5,3	1	0,72	10668	10668	
2639	179400	404084	6,8	5,8	1	0,9	38640	38640	
2642	179385	404083	6	5,3	1	0,72	10668	10668	
2976	178283	403588	6	4,2	2,26	3,71	7392	7392	Venhorst
2643	179391	404128	4	3,7	1	2,54	79107,4	79107,4	
2979	178287	403613	6	4,2	2,26	1	7392	7392	Venhorst
2985	177717	402968	5	6	0,5	4	64736	64736	Venhorst
2987	178337	403668	5	6	0,5	4	13455	13455	Venhorst
3123	182101	402952	5	6	0,5	4	72137,8	72137,8	Landhorst
3109	181244	403824	5	6	0,5	4	783,2	783,2	LANDHORST
2784	181056	399345	5	6	0,5	4	10230	10230	
3131	180186	404195	5	6	0,5	4	99290,1	99290,1	Landhorst
2814	179489	399081	7	6	1	4	28124	28124	
2815	179489	399081	2	6	1	1	195	195	
2816	179489	399081	7	6	1	4	45318,8	45318,8	
2974	178102	403550	4,7	3,1	0,4	4	1084,6	1084,6	Venhorst
3129	182288	402736	5	6	0,5	4	156	156	Landhorst
3130	182538	401812	1,5	1,5	0,5	0,4	205,16	205,16	Landhorst
2971	178105	403582	3,3	3,1	0,4	4	317,9	317,9	Venhorst
3106	181180	403956	5	6	0,5	4	172501,5	172501,5	Landhorst
2969	178100	403582	3,1	3,1	0,5	3,4	2229,1	2229,1	Venhorst
2975	178105	403590	4,3	3,1	0,4	4	690	690	Venhorst
2972	178075	403564	5,2	3,6	0,7	3	4680	4680	Venhorst
2970	178072	403577	3,3	3,6	0,4	4	14532	14532	Venhorst
2984	177578	402962	5	6	0,5	4	49595,2	49595,2	Venhorst
3127	182598	401561	5	6	0,5	4	1120,6	1120,6	Landhorst
3128	182585	401360	5	6	0,5	4	4410	4410	Landhorst
2988	178313	403821	5	6	0,5	4	60277,5	60277,5	Venhorst
2759	181995	399926	5	6	0,5	4	47480,4	47480,4	
2973	178074	403638	3,3	3,6	3,3	1,08	3048	3048	Venhorst
3126	182211	403085	5	6	0,5	4	16186	16186	Landhorst
2750	178943	399079	5	6	0,5	4	12600	12600	

2777	179866	398872	5	6	0,5	4	26320,8	26320,8	
2873	177128	401802	5	6	0,5	4	18216	18216	Boekel
3122	182341	403053	5	6	0,5	4	107592	107592	Landhorst
2783	180443	398855	3	3,5	0,4	4	17797,5	17797,5	
2983	177837	403605	5	6	0,5	4	34923,78	34923,78	Venhorst
2638	179880	404504	5	6	0,5	4	26142,4	26142,4	
2779	180923	398955	5,2	3,2	0,4	4	1028,5	1028,5	
2778	180909	398949	4,8	3,7	0,46	4	4307,7	4307,7	
2782	180930	398944	2,7	3,2	0,3	0,4	375,9	375,9	
2781	180973	398953	4,2	4,1	0,4	4	10931,2	10931,2	
2780	180951	398944	3,8	3,5	0,4	4	2559,6	2559,6	
2766	182287	399973	4,9	3,8	0,55	0,4	4644	4644	
2765	182291	399954	4,9	3,8	0,55	0,4	4644	4644	
2764	182288	399912	4,6	3,2	0,45	4	2808	2808	
2637	179666	404581	5	6	0,5	4	7262,4	7262,4	
2762	182204	399737	6,4	6,2	2	5,36	16094,3	16094,3	
2763	182205	399732	6,4	6,2	1,73	4,89	9812	9812	
2876	176944	402264	5	6	0,5	4	7696,2	7696,2	Boekel
2865	177260	400137	5	6	0,5	4	14276,6	14276,6	Boekel
2875	176924	402283	5	6	0,5	4	9753,6	9753,6	Boekel
2749	179245	398660	5	6	0,5	4	39100	39100	
2761	182268	399697	6,4	6,3	2,65	7,39	71364,9	71364,9	
2605	178585	404422	5	6	0,5	4	818,8	818,8	
2760	182321	399710	6,4	6,3	2,45	8,38	73834,6	73834,6	
3120	181959	403952	5	6	0,5	4	13532	13532	Landhorst
2890	176977	402827	9	3,8	1,6	4,04	5273,6	5273,6	Boekel
3149	181352	404472	5,15	6	1,96	7,2	32004	32004	Landhorst
2889	176934	402820	9	4,5	2,1	4	11392	11392	Boekel
3150	181329	404505	3,15	5,8	5,83	0,81	32004	32004	Landhorst
2767	182566	399862	5	6	0,5	4	156	156	
3146	181307	404539	3,5	4,8	5,97	0,65	26822,4	26822,4	Landhorst
2891	176952	402954	5,9	3,7	1,2	3,23	16718,4	16718,4	Boekel
2872	176662	401823	5	6	0,5	4	1922,4	1922,4	Boekel
3148	181287	404573	3,5	4,8	5,42	0,75	25603,2	25603,2	Landhorst

3147	181265	404608	3,5	5,8	6,06	0,75	32004	32004	Landhorst
2748	179287	398427	5	6	0,5	4	317,1	317,1	
2768	182803	400110	4,1	4,2	0,5	4	27064,8	27064,8	
2887	176929	403040	5	6	0,5	4	460	460	Boekel
3145	181244	404642	3,5	5,8	5,97	0,78	32004	32004	Landhorst
3111	182265	403940	7,8	4,6	1,56	5,45	13416	13416	Landhorst
2769	182829	400112	8,4	3,8	3,27	1,29	20189,4	20189,4	
3110	182247	403968	4,4	5,7	5,25	0,93	29870,4	29870,4	Landhorst
2753	182188	399238	5	6	0,5	4	54953,6	54953,6	
3112	182302	403934	3	4,6	3,19	1,01	10449	10449	Landhorst
2880	176664	402524	5	6	0,5	4	780	780	Boekel
5367	183026	400325	5	6	0,5	4	27779,3	27779,3	
5398	183219	400935	5	6	0,5	4	188	188	
2752	182133	399072	5	6	0,5	4	19314,72	19314,72	
2754	182493	399345	5,6	3,7	0,5	4	17137,6	17137,6	
3141	180505	405059	12	5,2	1,85	9,5	33849,6	33849,6	Landhorst
3142	180308	405094	5	6	0,5	4	19655	19655	Landhorst
3140	180524	405071	12	5,2	1,85	9,5	36576	36576	Landhorst
3137	180551	405090	12	4,9	0,91	9,5	8049,6	8049,6	Landhorst
3139	180552	405104	12	4,9	0,5	4	6408	6408	Landhorst
3136	180570	405103	12	4,9	0,91	9,5	8049,6	8049,6	Landhorst
2609	177437	404166	5	6	0,5	4	2953,8	2953,8	
3138	180557	405107	12	4,9	0,5	4	6408	6408	Landhorst
2874	176384	402201	5	6	0,5	4	164975,9	164975,9	Boekel
3135	180502	405167	12	4,9	1,07	9,5	12649,2	12649,2	Landhorst
3144	181232	404972	5	6	0,5	4	130684,8	130684,8	Landhorst
3143	181057	405037	5	6	0,5	4	88353	88353	Landhorst
5397	183486	401855	5	6	0,5	4	78	78	
3134	180520	405179	12	4,9	1,07	9,5	12649,2	12649,2	Landhorst
3103	183474	402124	5	6	0,5	4	49979	49979	Landhorst
2608	177302	404180	5	6	0,5	4	3488,8	3488,8	
2599	179764	405288	5	6	0,5	4	16002,6	16002,6	
2881	176288	401056	1,5	1,5	0,5	0,4	890	890	Boekel
2590	179452	405275	5	6	0,5	4	23771,2	23771,2	

2755	182806	399398	5	6	0,5	4	1708,8	1708,8	
2883	176761	403579	5	6	0,5	4	21850	21850	Boekel
2897	176402	402842	1,5	4,2	0,5	0,4	3978	3978	Boekel
5391	183600	401942	5	6	0,5	4	79204,8	79204,8	
2879	176230	402251	5	6	0,5	4	9200	9200	Boekel
2758	183195	399749	5	6	0,5	4	9900	9900	
2598	179377	405412	5	6	0,5	4	1780	1780	
2878	176089	402191	5	6	0,5	4	4600,0	4600,0	Boekel
2896	176223	402841	5	6	0,5	4	19893,2	19893,2	Boekel
2756	182963	399213	5	6	0,5	4	32594,5	32594,5	
2610	177022	404311	5	6	0,5	4	712	712	
2886	176306	403245	5	6	0,5	4	26094,8	26094,8	Boekel
2757	183098	399312	5	6	0,5	4	10069,2	10069,2	
2884	176410	403583	1,5	3,8	0,5	0,4	6808	6808	Boekel
2885	176410	403583	1,5	3	0,5	0,4	3036	3036	Boekel
2636	178193	405358	5	6	0,5	4	58380,2	58380,2	

Gegenereerd op: 3-20-2024 met V-Stacks-Gebied Versie V-2020.1

Naam van de berekening: Batechno [redacted]nvraag

Gemaakt op: 3-20-2024 11:53:24

Rekentijd : 1:41:40

Naam van het gebied: BaTechno [redacted]nvraag

Berekende ruwheid: 0,22 m

Meteo station: Nvt

Rekenuren: 10

Bronbestand: K:\324912\B190495\01 BOUW\03 OMGEVINGSVERGUNNING\03 MILIEU\09 WERKMAP V-STACKS\240209 Achtergrond\a

Receptorbestand: K:\324912\B190495\01 BOUW\03 OMGEVINGSVERGUNNING\03 MILIEU\09 WERKMAP V-STACKS\240209 Achtergrc

Resultaten weggeschreven in: K:\324912\B190495\01 BOUW\03 OMGEVINGSVERGUNNING\03 MILIEU\09 WERKMAP V-STACKS\2402(

Rasterpunt linksonder x: 174901 m

Rasterpunt linksonder y: 397639 m

Gebied lengte (x): 8000 m , Aantal gridpunten: 24

Gebied breedte (y): 8000 m , Aantal gridpunten: 24

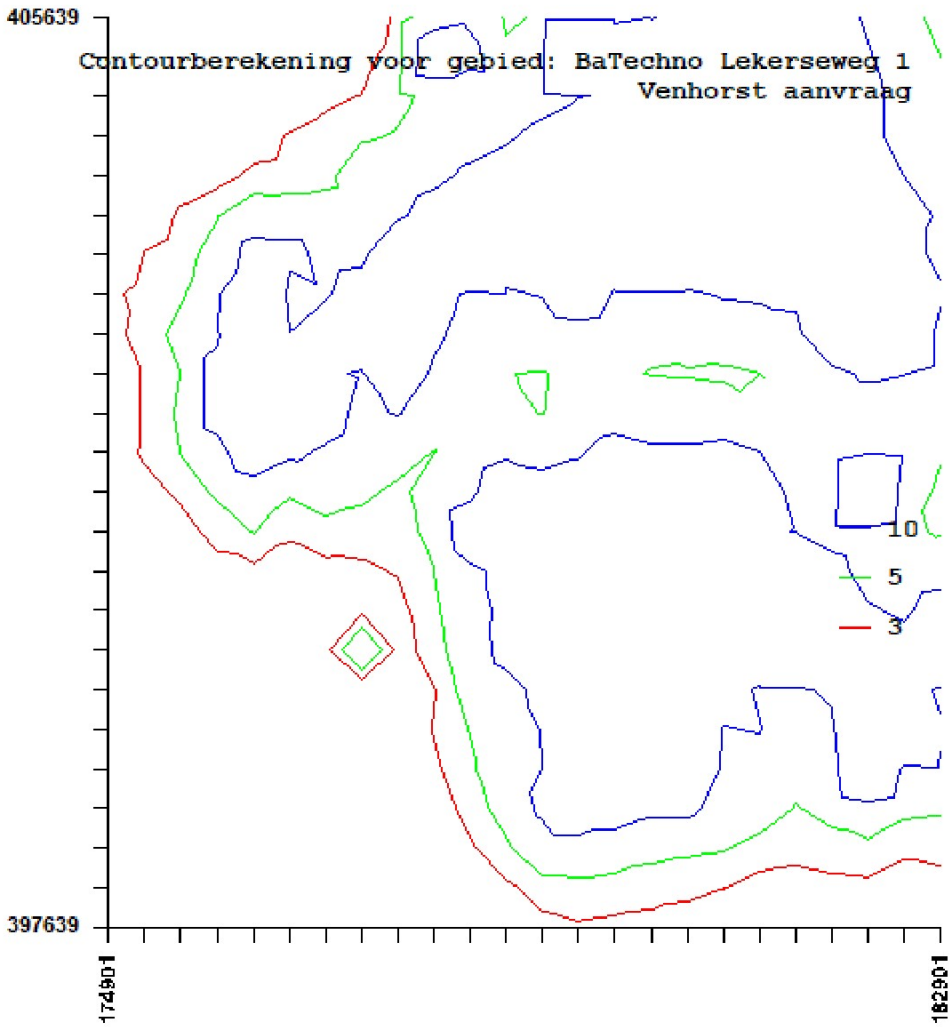

coordinaten 179901 401639

BronID	X_COORDINAAT	Y_COORDINAAT	EP-hoogte	gemgebhoogte	EP-diameter	EP-uittree	[redacted]	EmaxVergun	Adres
1	179881	401669	4.9	3.7	1	10	16735	16735	[redacted] Venhorst Stal 1+3+9 LW
2	179901	401639	6.2	3.2	1	6	9732	9732	[redacted] Venhorst Stal 3 LW
3	179919	401631	3.2	3.5	0.45	4	1872	1872	[redacted] Venhorst Stal 4a
4	179916	401652	3.2	3.5	0.45	4	2160	2160	[redacted] Venhorst Stal 4b
5	179942	401655	5.9	4.7	1	10	20086	20086	[redacted] Venhorst Stal 5+6+10 LW
6	179859	401660	5.1	5	1.16	9.7	15113	15113	[redacted] Venhorst Stal 8 LW
2966	179703	401589	5	6	0,5	4	2990	2990	[redacted] Venhorst
2965	179808	401860	5	6	0,5	4	109,2	109,2	[redacted] Venhorst
2956	180098	400984	5	6	0,5	4	1,7	1,7	[redacted] Venhorst
2955	179899	400945	5	6	0,5	4	118278,24	118278,24	Langstraat 15A [redacted] Venhorst
2957	180355	400959	5,3	3,6	2,6	1,28	10160	10160	[redacted] Venhorst
2953	179107	401398	1,5	5,3	0,5	0,4	2170	2170	[redacted] Venhorst
2958	180360	400945	5,3	3,5	2,9	1,05	10058,4	10058,4	[redacted] Venhorst
2959	180310	400906	5,3	3,1	1,7	0,77	1224	1224	[redacted] Venhorst
2960	180360	400890	5,3	3,6	3,9	1,25	14008,3	14008,3	[redacted] Venhorst
2961	180386	400873	5,3	4	2,6	0,97	4730,7	4730,7	[redacted] Venhorst
3132	180806	401361	5	6	0,5	4	63606,6	63606,6	[redacted] Landhorst
2962	178737	401309	5	6	0,5	4	37976,1	37976,1	[redacted] Venhorst
2810	180283	400476	6,2	4,6	3,2	0,91	4841	4841	[redacted]
2811	180308	400477	8,1	5,5	4	1,02	13650,8	13650,8	[redacted]
2802	179986	400406	2,2	5,2	3,7	0,4	16500	16500	[redacted]
2803	179958	400401	2,2	5,2	3,7	0,4	16500	16500	[redacted]
2804	179929	400396	2,2	5,2	3,7	0,4	16500	16500	[redacted]
2805	179900	400391	2,2	5,2	3,7	0,4	16500	16500	[redacted]
2808	180291	400430	6,6	4,4	3,1	1,04	5026,4	5026,4	[redacted]
2809	180320	400437	6,6	5,6	3,89	1,19	16835,1	16835,1	[redacted]
2806	180119	400362	5	6	0,5	4	77073,0	77073,0	[redacted]
2952	178599	401903	5	6	0,5	4	21182	21182	[redacted] Venhorst

2807	180256	400249	5	6	0,5	4	37560,04	37560,04	
2963	178533	401088	5	6	0,5	4	24529,5	24529,5	Venhorst
2798	180001	400161	4,3	4,5	4,88	0,83	22051,2	22051,2	
2964	178556	400985	5	6	0,5	4	24288	24288	Venhorst
2800	179827	400141	3,6	4,1	0,5	4	28520	28520	
2799	180005	400142	4,3	4,5	4,69	0,8	19780,8	19780,8	
2801	179840	400120	3,6	4,1	0,8	4,25	5704	5704	
2792	179420	400188	5	6	0,5	4	68919,1	68919,1	
2790	179176	400229	6,9	4,5	3,2	3,2	25161	25161	
3125	181151	402714	5	6	0,5	4	468	468	Landhorst
2789	179138	400166	6,8	5,3	2,5	1,49	10487,7	10487,7	
2788	179100	400185	10,5	6,8	4,1	0,95	9222,4	9222,4	
2791	179178	400140	5	6	0,5	4	10223,3	10223,3	
2797	180153	399980	4	5,5	6,54	0,7	11559,9	11559,9	
2793	180132	399946	2,3	3,4	3,09	0,92	3397,02	3397,02	
2794	180132	399927	2,7	4,2	3,09	1,15	4273,5	4273,5	
2795	180157	399916	4	4,2	4,37	0,6	4418,7	4418,7	
2796	180139	399894	2,7	3,8	3,09	1,14	4250,4	4250,4	
2982	179397	403339	5	6	0,5	4	40584	40584	Venhorst
2775	181144	400284	5	6	0,5	4	56390,4	56390,4	
2812	181490	400704	4,2	3,5	0,81	0,4	13600	13600	
3105	181776	401452	5	6	0,5	4	249,3	249,3	Landhorst
2968	179990	403594	5	6	0,5	4	45976	45976	Venhorst
2813	181709	400841	5	6	0,5	4	337,4	337,4	
2787	180037	399641	5	6	0,5	4	41097,76	41097,76	
2981	178929	403415	5	6	0,5	4	34454	34454	Venhorst
3108	180470	403619	5	6	0,5	4	9718,8	9718,8	Landhorst
2771	181699	400419	5	6	0,5	4	52476,4	52476,4	
2785	179941	399454	5	6	0,5	4	29595	29595	
2770	181586	400177	5	6	0,5	4	56658,6	56658,6	
3104	182141	401527	5	6	0,5	4	38871,9	38871,9	Landhorst
2954	177696	402097	5	6	0,5	4	1560	1560	Venhorst
2772	181786	400371	5	6	0,5	4	1170	1170	
2986	177717	402375	5	6	0,5	4	28842	28842	Venhorst

2786	179987	399275	5	6	0,5	4	54185,6	54185,6	
2774	181856	400291	1,5	2,9	0,5	0,4	1698,3	1698,3	
2773	181882	400306	1,5	2,9	0,5	0,4	4140	4140	
3107	180979	403819	5	6	0,5	4	1744,4	1744,4	Landhorst
2640	179408	404045	6,8	5,8	2,3	4,8	30480	30480	
2980	178367	403564	7,2	3,7	1,42	4	7645,4	7645,4	Venhorst
2978	178385	403591	4,9	3,7	1,1	5	7023,1	7023,1	Venhorst
2977	178370	403584	4	3,7	0,4	4	3024	3024	Venhorst
2641	179365	404058	6	5,3	1	0,72	10668	10668	
2639	179400	404084	6,8	5,8	1	0,9	38640	38640	
2642	179385	404083	6	5,3	1	0,72	10668	10668	
2976	178283	403588	6	4,2	2,26	3,71	7392	7392	Venhorst
2643	179391	404128	4	3,7	1	2,54	79107,4	79107,4	
2979	178287	403613	6	4,2	2,26	1	7392	7392	Venhorst
2985	177717	402968	5	6	0,5	4	64736	64736	Venhorst
2987	178337	403668	5	6	0,5	4	13455	13455	Venhorst
3123	182101	402952	5	6	0,5	4	72137,8	72137,8	Landhorst
3109	181244	403824	5	6	0,5	4	783,2	783,2	LANDHORST
2784	181056	399345	5	6	0,5	4	10230	10230	
3131	180186	404195	5	6	0,5	4	99290,1	99290,1	Landhorst
2814	179489	399081	7	6	1	4	28124	28124	
2815	179489	399081	2	6	1	1	195	195	
2816	179489	399081	7	6	1	4	45318,8	45318,8	
2974	178102	403550	4,7	3,1	0,4	4	1084,6	1084,6	Venhorst
3129	182288	402736	5	6	0,5	4	156	156	Landhorst
3130	182538	401812	1,5	1,5	0,5	0,4	205,16	205,16	Landhorst
2971	178105	403582	3,3	3,1	0,4	4	317,9	317,9	Venhorst
3106	181180	403956	5	6	0,5	4	172501,5	172501,5	Landhorst
2969	178100	403582	3,1	3,1	0,5	3,4	2229,1	2229,1	Venhorst
2975	178105	403590	4,3	3,1	0,4	4	690	690	Venhorst
2972	178075	403564	5,2	3,6	0,7	3	4680	4680	Venhorst
2970	178072	403577	3,3	3,6	0,4	4	14532	14532	Venhorst
2984	177578	402962	5	6	0,5	4	49595,2	49595,2	Venhorst
3127	182598	401561	5	6	0,5	4	1120,6	1120,6	Landhorst

3128	182585	401360	5	6	0,5	4	4410	4410	Landhorst
2988	178313	403821	5	6	0,5	4	60277,5	60277,5	Venhorst
2759	181995	399926	5	6	0,5	4	47480,4	47480,4	
2973	178074	403638	3,3	3,6	3,3	1,08	3048	3048	Venhorst
3126	182211	403085	5	6	0,5	4	16186	16186	Landhorst
2750	178943	399079	5	6	0,5	4	12600	12600	
2777	179866	398872	5	6	0,5	4	26320,8	26320,8	
2873	177128	401802	5	6	0,5	4	18216	18216	Boekel
3122	182341	403053	5	6	0,5	4	107592	107592	Landhorst
2783	180443	398855	3	3,5	0,4	4	17797,5	17797,5	
2983	177837	403605	5	6	0,5	4	34923,78	34923,78	Venhorst
2638	179880	404504	5	6	0,5	4	26142,4	26142,4	
2779	180923	398955	5,2	3,2	0,4	4	1028,5	1028,5	
2778	180909	398949	4,8	3,7	0,46	4	4307,7	4307,7	
2782	180930	398944	2,7	3,2	0,3	0,4	375,9	375,9	
2781	180973	398953	4,2	4,1	0,4	4	10931,2	10931,2	
2780	180951	398944	3,8	3,5	0,4	4	2559,6	2559,6	
2766	182287	399973	4,9	3,8	0,55	0,4	4644	4644	
2765	182291	399954	4,9	3,8	0,55	0,4	4644	4644	
2764	182288	399912	4,6	3,2	0,45	4	2808	2808	
2637	179666	404581	5	6	0,5	4	7262,4	7262,4	
2762	182204	399737	6,4	6,2	2	5,36	16094,3	16094,3	
2763	182205	399732	6,4	6,2	1,73	4,89	9812	9812	
2876	176944	402264	5	6	0,5	4	7696,2	7696,2	Boekel
2865	177260	400137	5	6	0,5	4	14276,6	14276,6	Boekel
2875	176924	402283	5	6	0,5	4	9753,6	9753,6	Boekel
2749	179245	398660	5	6	0,5	4	39100	39100	
2761	182268	399697	6,4	6,3	2,65	7,39	71364,9	71364,9	
2605	178585	404422	5	6	0,5	4	818,8	818,8	
2760	182321	399710	6,4	6,3	2,45	8,38	73834,6	73834,6	
3120	181959	403952	5	6	0,5	4	13532	13532	Landhorst
2890	176977	402827	9	3,8	1,6	4,04	5273,6	5273,6	Boekel
3149	181352	404472	5,15	6	1,96	7,2	32004	32004	Landhorst
2889	176934	402820	9	4,5	2,1	4	11392	11392	Boekel

3150	181329	404505	3,15	5,8	5,83	0,81	32004	32004	Landhorst
2767	182566	399862	5	6	0,5	4	156	156	
3146	181307	404539	3,5	4,8	5,97	0,65	26822,4	26822,4	Landhorst
2891	176952	402954	5,9	3,7	1,2	3,23	16718,4	16718,4	Boekel
2872	176662	401823	5	6	0,5	4	1922,4	1922,4	Boekel
3148	181287	404573	3,5	4,8	5,42	0,75	25603,2	25603,2	Landhorst
3147	181265	404608	3,5	5,8	6,06	0,75	32004	32004	Landhorst
2748	179287	398427	5	6	0,5	4	317,1	317,1	
2768	182803	400110	4,1	4,2	0,5	4	27064,8	27064,8	
2887	176929	403040	5	6	0,5	4	460	460	Boekel
3145	181244	404642	3,5	5,8	5,97	0,78	32004	32004	Landhorst
3111	182265	403940	7,8	4,6	1,56	5,45	13416	13416	Landhorst
2769	182829	400112	8,4	3,8	3,27	1,29	20189,4	20189,4	
3110	182247	403968	4,4	5,7	5,25	0,93	29870,4	29870,4	Landhorst
2753	182188	399238	5	6	0,5	4	54953,6	54953,6	
3112	182302	403934	3	4,6	3,19	1,01	10449	10449	Landhorst
2880	176664	402524	5	6	0,5	4	780	780	Boekel
5367	183026	400325	5	6	0,5	4	27779,3	27779,3	
5398	183219	400935	5	6	0,5	4	188	188	
2752	182133	399072	5	6	0,5	4	19314,72	19314,72	
2754	182493	399345	5,6	3,7	0,5	4	17137,6	17137,6	
3141	180505	405059	12	5,2	1,85	9,5	33849,6	33849,6	Landhorst
3142	180308	405094	5	6	0,5	4	19655	19655	Landhorst
3140	180524	405071	12	5,2	1,85	9,5	36576	36576	Landhorst
3137	180551	405090	12	4,9	0,91	9,5	8049,6	8049,6	Landhorst
3139	180552	405104	12	4,9	0,5	4	6408	6408	Landhorst
3136	180570	405103	12	4,9	0,91	9,5	8049,6	8049,6	Landhorst
2609	177437	404166	5	6	0,5	4	2953,8	2953,8	
3138	180557	405107	12	4,9	0,5	4	6408	6408	Landhorst
2874	176384	402201	5	6	0,5	4	164975,9	164975,9	Boekel
3135	180502	405167	12	4,9	1,07	9,5	12649,2	12649,2	Landhorst
3144	181232	404972	5	6	0,5	4	130684,8	130684,8	Landhorst
3143	181057	405037	5	6	0,5	4	88353	88353	Landhorst
5397	183486	401855	5	6	0,5	4	78	78	

3134	180520	405179	12	4,9	1,07	9,5	12649,2	12649,2	Landhorst
3103	183474	402124	5	6	0,5	4	49979	49979	Landhorst
2608	177302	404180	5	6	0,5	4	3488,8	3488,8	
2599	179764	405288	5	6	0,5	4	16002,6	16002,6	
2881	176288	401056	1,5	1,5	0,5	0,4	890	890	Boekel
2590	179452	405275	5	6	0,5	4	23771,2	23771,2	
2755	182806	399398	5	6	0,5	4	1708,8	1708,8	
2883	176761	403579	5	6	0,5	4	21850	21850	Boekel
2897	176402	402842	1,5	4,2	0,5	0,4	3978	3978	Boekel
5391	183600	401942	5	6	0,5	4	79204,8	79204,8	
2879	176230	402251	5	6	0,5	4	9200	9200	Boekel
2758	183195	399749	5	6	0,5	4	9900	9900	
2598	179377	405412	5	6	0,5	4	1780	1780	
2878	176089	402191	5	6	0,5	4	4600,0	4600,0	Boekel
2896	176223	402841	5	6	0,5	4	19893,2	19893,2	Boekel
2756	182963	399213	5	6	0,5	4	32594,5	32594,5	
2610	177022	404311	5	6	0,5	4	712	712	
2886	176306	403245	5	6	0,5	4	26094,8	26094,8	Boekel
2757	183098	399312	5	6	0,5	4	10069,2	10069,2	
2884	176410	403583	1,5	3,8	0,5	0,4	6808	6808	Boekel
2885	176410	403583	1,5	3	0,5	0,4	3036	3036	Boekel
2636	178193	405358	5	6	0,5	4	58380,2	58380,2	

10.5.3 RESULTATEN

Hierna de gebruikte geurgevoelige objecten en de resultaten van de berekeningen. Er vindt met name een afname plaats van geur in achtergrond. Er zijn 2 overbelaste GGO, [redacted] en [redacted] (gelegen op ongeveer 900 meter) waarbij er sprake is van een kleine toename. Er is geen sprake van wijziging in woon en leefklimaat. Deze toename komt zeer waarschijnlijk voort uit het rekenen op rasterpunten.

Sort_ID	ID	XCOORD	YCOORD	Geurnorm	Adres (x,y	AG_verg	AG_aanv	Toename	VG_verg	Afstand	Verschil aanvraag tov
	38655	179734	401565	20		17,06	15,59	-1,47		439953	-4,41
	35252	180331	401713	20		12,62	12,18	-0,44		440332	-7,82
	38588	179851	402196	20		9,17	7,55	-1,62		440577	-12,45
	38587	179870	402235	20		8,32	6,96	-1,36		440620	-13,04
	38600	179630	402186	20		8,51	6,64	-1,87		440478	-13,36
	38599	179511	402113	20		8,61	7,19	-1,42		440362	-12,81
	38601	179682	402214	20		8,39	6,63	-1,76		440524	-13,37
	38597	179461	402082	20		8,91	7,45	-1,46		440314	-12,55
	35243	180528	401601	20		14,12	13,56	-0,56		440311	-6,44
	38598	179482	402108	20		8,29	6,98	-1,31		440346	-13,02
	38596	179440	402076	20		8,36	7,05	-1,31		440300	-12,95
	38595	179403	402058	20		8,08	7,08	-1,00		440268	-12,92
	38594	179383	402046	20		8,31	7,27	-1,04		440249	-12,73
	38593	179360	402026	20		8,43	7,55	-0,88		440221	-12,45
	35777	179575	402219	10		7,93	6,4	-1,53		440485	-3,60
	35749	179737	402284	10		7,97	6,69	-1,28		440611	-3,31
	35779	179593	402229	10		7,88	6,4	-1,48		440502	-3,60
	35747	179692	402272	10		7,95	6,56	-1,39		440581	-3,44
	35748	179719	402281	10		7,99	6,59	-1,40		440601	-3,41
	35774	179509	402180	10		7,98	6,76	-1,22		440423	-3,24
	38711	179236	401570	20		9,99	9,26	-0,73		439754	-10,74
	35773	179489	402166	10		7,91	6,74	-1,17		440402	-3,26
	35776	179555	402212	10		7,74	6,3	-1,44		440471	-3,70
	35659	179763	402295	10		7,93	6,72	-1,21		440631	-3,28
	35770	179433	402119	10		7,76	6,56	-1,20		440336	-3,44
	35772	179463	402148	10		7,86	6,62	-1,24		440375	-3,38
	35750	179788	402302	10		7,85	6,71	-1,14		440648	-3,29
	35775	179529	402200	10		7,53	6,3	-1,23		440449	-3,70
	35771	179450	402141	10		7,80	6,61	-1,19		440363	-3,39
	35660	179811	402309	10		7,84	6,61	-1,23		440664	-3,39
	38603	179962	402313	20		7,48	6,48	-1,00		440729	-13,52
	35778	179577	402237	10		7,79	6,37	-1,42		440503	-3,63
	35745	179405	402105	10		7,56	6,43	-1,13		440312	-3,57
	35752	179855	402324	10		7,58	6,63	-0,95		440695	-3,37
	38592	179321	402011	20		8,11	7,4	-0,71		440192	-12,60
	35751	179828	402329	10		7,53	6,56	-0,97		440689	-3,44
	38578	180005	402327	20		7,21	6,37	-0,84		440759	-13,63
	35753	179877	402335	10		7,51	6,51	-1,00		440714	-3,49
	35746	179400	402125	10		7,46	6,34	-1,12		440328	-3,66
	35744	179374	402098	10		7,34	6,44	-0,90		440293	-3,56
	35754	179903	402339	10		7,66	6,58	-1,08		440729	-3,42
	35698	179687	402306	10		7,69	6,39	-1,30		440610	-3,61
	35743	179367	402095	10		7,46	6,39	-1,07		440287	-3,61
	35769	179345	402078	10		7,49	6,57	-0,92		440263	-3,43
	35694	179397	402139	10		7,61	6,44	-1,17		440340	-3,56
	35755	179927	402349	10		7,41	6,44	-0,97		440748	-3,56
	35768	179325	402063	10		7,40	6,5	-0,90		440241	-3,50
	35756	179947	402353	10		7,34	6,37	-0,97		440759	-3,63
	35689	179443	402191	10		7,32	6,15	-1,17		440406	-3,85
	35655	179585	402283	10		7,50	6,23	-1,27		440548	-3,77
	259263	180538	401971	20		8,60	8,52	-0,08		440653	-11,48
	35699	179679	402327	10		6,85	5,68	-1,17		440626	-4,32
	35767	179309	402054	10		7,40	6,58	-0,82		440226	-3,42
	38710	179178	401650	20		9,56	9,04	-0,52		439804	-10,96
	35688	179402	402165	10		7,46	6,35	-1,11		440365	-3,65
	35654	179558	402279	10		7,39	6,23	-1,16		440533	-3,77
	35695	179368	402138	10		7,51	6,42	-1,09		440327	-3,58
	35648	179537	402274	10		7,34	6,14	-1,20		440520	-3,86
	35766	179286	402041	10		7,24	6,6	-0,64		440205	-3,40
	38709	179165	401647	20		9,55	9,03	-0,52		439796	-10,97
	35647	179517	402268	10		7,21	6,17	-1,04		440506	-3,83
	35690	179395	402178	10		7,34	6,32	-1,02		440375	-3,68
	35765	179269	402031	10		7,04	6,62	-0,42		440189	-3,38
	35701	179679	402353	10		6,57	5,43	-1,14		440650	-4,57
	35691	179407	402202	10		7,07	6	-1,07		440401	-4,00
	35646	179491	402266	10		6,33	5,25	-1,08		440494	-4,75
	35700	179674	402353	10		6,52	5,45	-1,07		440648	-4,55
	35658	179580	402316	10		6,52	5,62	-0,90		440576	-4,38
	35266	180012	402380	20		6,25	5,73	-0,52		440811	-14,27
	35764	179254	402020	10		7,00	6,56	-0,44		440173	-3,44
	35653	179553	402305	10		6,55	5,59	-0,96		440555	-4,41
	35555	179646	402352	10		6,45	5,53	-0,92		440636	-4,47
	35645	179470	402262	10		6,24	5,33	-0,91		440482	-4,67
	35644	179527	402299	10		6,34	5,32	-1,02		440539	-4,68
	35657	179622	402348	10		6,47	5,56	-0,91		440622	-4,44
	35670	179341	402157	10		7,27	6,33	-0,94		440333	-3,67
	35763	179235	402011	10		7,15	6,56	-0,59		440157	-3,44
	38591	179203	401948	20		7,81	7,45	-0,36		440086	-12,55

35706	179449	402255	10	6,25	5,29	-0,96	440467	-4,71
35643	179501	402295	10	6,22	5,22	-1,00	440525	-4,78
35274	180043	402395	20	5,89	5,34	-0,55	440837	-14,66
35267	180010	402401	20	5,73	5,33	-0,40	440829	-14,67
35652	179543	402322	10	6,39	5,59	-0,80	440566	-4,41
35762	179218	402004	10	7,06	6,52	-0,54	440144	-3,48
35656	179589	402348	10	6,32	5,52	-0,80	440609	-4,48
35669	179323	402159	10	7,21	6,26	-0,95	440328	-3,74
35671	179312	402152	10	7,19	6,3	-0,89	440317	-3,70
35556	179640	402376	10	5,89	5,17	-0,72	440655	-4,83
35642	179470	402293	10	6,04	5,18	-0,86	440510	-4,82
35651	179519	402324	10	6,28	5,47	-0,81	440558	-4,53
35692	179380	402226	10	6,10	5,22	-0,88	440412	-4,78
35761	179201	401995	10	7,12	6,47	-0,65	440128	-3,53
35565	179569	402354	10	6,28	5,55	-0,73	440606	-4,45
35558	179622	402377	10	5,81	5,2	-0,61	440649	-4,80
35693	179296	402148	10	7,11	6,28	-0,83	440307	-3,72
35696	179686	402402	10	5,97	5,22	-0,75	440698	-4,78
35557	179601	402375	10	5,81	5,18	-0,63	440638	-4,82
35760	179183	401987	10	7,06	6,53	-0,53	440114	-3,47
35650	179493	402325	10	6,14	5,45	-0,69	440549	-4,55
35726	179224	402071	10	6,69	6,16	-0,53	440207	-3,84
35723	179249	402110	10	6,74	6,22	-0,52	440253	-3,78
35545	179533	402356	10	5,90	5,36	-0,54	440593	-4,64
35672	179300	402177	10	6,82	6,06	-0,76	440335	-3,94
35728	179212	402068	10	6,65	6,2	-0,45	440200	-3,80
35759	179164	401984	10	6,97	6,6	-0,37	440103	-3,40
35722	179245	402121	10	6,66	6,13	-0,53	440261	-3,87
35677	179342	402231	10	5,92	5,02	-0,90	440401	-4,98
35571	179677	402422	10	5,94	5,24	-0,70	440712	-4,76
35649	179464	402327	10	5,92	5,26	-0,66	440539	-4,74
35564	179561	402383	10	5,80	5,25	-0,55	440629	-4,75
35544	179507	402356	10	5,69	5,2	-0,49	440583	-4,80
35730	179201	402063	10	6,60	6,23	-0,37	440190	-3,77
35258	179996	402452	20	5,46	5,21	-0,25	440870	-14,79
35570	179629	402413	10	5,85	5,23	-0,62	440684	-4,77
35721	179240	402133	10	6,51	5,93	-0,58	440270	-4,07
35673	179285	402190	10	5,87	5,26	-0,61	440341	-4,74
35569	179613	402415	10	5,85	5,15	-0,70	440680	-4,85
35640	179432	402322	10	5,88	5,18	-0,70	440521	-4,82
35275	180103	402445	20	5,37	4,91	-0,46	440907	-15,09
35641	179353	402265	10	5,79	5,01	-0,78	440437	-4,99
35729	179217	402117	10	6,49	6,02	-0,47	440246	-3,98
35568	179596	402416	10	5,87	5,17	-0,70	440674	-4,83
35553	179528	402387	10	5,68	5,25	-0,43	440620	-4,75
35620	179346	402264	10	5,78	5,01	-0,77	440433	-4,99
35720	179235	402148	10	6,59	6,11	-0,48	440282	-3,89
35758	179142	401996	10	6,82	6,46	-0,36	440105	-3,54
35619	179339	402263	10	5,78	4,99	-0,79	440429	-5,01
35543	179509	402383	10	5,67	5,24	-0,43	440608	-4,76
35674	179295	402223	10	5,78	5,04	-0,74	440375	-4,96
35572	179672	402449	10	5,87	5,24	-0,63	440735	-4,76
35719	179234	402154	10	6,59	6,11	-0,48	440287	-3,89
35559	179552	402407	10	5,77	5,27	-0,50	440648	-4,73
35618	179332	402262	10	5,75	4,98	-0,77	440426	-5,02
35639	179414	402329	10	5,47	4,89	-0,58	440520	-5,11
35731	179202	402113	10	6,44	5,95	-0,49	440237	-4,05
35678	179287	402219	10	5,73	5,04	-0,69	440368	-4,96
35541	179470	402367	10	5,72	5,28	-0,44	440578	-4,72
35679	179284	402218	10	5,72	5,03	-0,69	440366	-4,97
35563	179554	402411	10	5,78	5,27	-0,51	440652	-4,73
35617	179326	402261	10	5,77	4,97	-0,80	440422	-5,03
35680	179280	402217	10	5,70	5,05	-0,65	440363	-4,95
35732	179196	402112	10	6,41	5,9	-0,51	440233	-4,10
35540	179456	402362	10	5,73	5,25	-0,48	440567	-4,75
35681	179276	402216	10	5,67	5,04	-0,63	440361	-4,96
35562	179557	402417	10	5,86	5,26	-0,60	440659	-4,74
35675	179293	402234	10	5,77	5,03	-0,74	440384	-4,97
35616	179319	402260	10	5,76	4,97	-0,79	440418	-5,03
35715	179248	402186	10	5,65	5,06	-0,59	440322	-4,94
35682	179273	402215	10	5,67	5,03	-0,64	440359	-4,97
35733	179191	402111	10	6,38	5,88	-0,50	440230	-4,12
35727	179216	402147	10	5,96	5,42	-0,54	440273	-4,58
35561	179561	402423	10	5,87	5,27	-0,60	440666	-4,73
35542	179485	402386	10	5,72	5,29	-0,43	440601	-4,71
35683	179269	402215	10	5,66	5,05	-0,61	440357	-4,95
35716	179242	402185	10	5,52	5,01	-0,51	440319	-4,99
35567	179624	402449	10	5,89	5,22	-0,67	440715	-4,78
35684	179266	402214	10	5,66	5,07	-0,59	440355	-4,93

35734	179186	402111	10	6,37	5,89	-0,48	440228	-4,11
35725	179215	402153	10	5,88	5,27	-0,61	440278	-4,73
35717	179237	402183	10	5,53	5,02	-0,51	440315	-4,98
35560	179565	402429	10	5,87	5,28	-0,59	440673	-4,72
35685	179262	402213	10	5,66	5,05	-0,61	440352	-4,95
35735	179181	402109	10	6,36	5,91	-0,45	440224	-4,09
35676	179290	402244	10	5,78	5,07	-0,71	440392	-4,93
35686	179259	402212	10	5,65	5,04	-0,61	440350	-4,96
35724	179214	402159	10	5,88	5,24	-0,64	440283	-4,76
35566	179607	402449	10	5,87	5,17	-0,70	440708	-4,83
35615	179344	402297	10	5,71	5,04	-0,67	440462	-4,96
35638	179392	402335	10	5,30	4,82	-0,48	440517	-5,18
35718	179231	402182	10	5,56	5,01	-0,55	440311	-4,99
35687	179255	402211	10	5,64	5,02	-0,62	440348	-4,98
35614	179338	402295	10	5,73	5,03	-0,70	440458	-4,97
35736	179173	402108	10	6,46	5,91	-0,55	440220	-4,09
35757	179102	401974	10	6,95	6,56	-0,39	440069	-3,44
35613	179331	402294	10	5,71	5,02	-0,69	440454	-4,98
35552	179527	402423	10	5,73	5,26	-0,47	440652	-4,74
35738	179168	402108	10	6,43	5,93	-0,50	440218	-4,07
35612	179324	402292	10	5,67	5,03	-0,64	440450	-4,97
35539	179454	402388	10	5,76	5,23	-0,53	440590	-4,77
35637	179374	402336	10	5,29	4,86	-0,43	440510	-5,14
35634	179312	402288	10	5,64	5,02	-0,62	440441	-4,98
35551	179506	402424	10	5,73	5,26	-0,47	440644	-4,74
35635	179316	402295	10	5,52	4,98	-0,54	440449	-5,02
35624	179282	402264	10	5,71	5,04	-0,67	440407	-4,96
35737	179134	402071	10	6,25	5,85	-0,40	440171	-4,15
35505	179583	402461	10	5,90	5,29	-0,61	440710	-4,71
35533	179402	402366	10	5,67	5,26	-0,41	440549	-4,74
35550	179499	402424	10	5,77	5,35	-0,42	440642	-4,65
35636	179357	402336	10	5,28	4,87	-0,41	440503	-5,13
35611	179310	402298	10	5,31	4,88	-0,43	440449	-5,12
35494	179616	402479	10	5,89	5,21	-0,68	440739	-4,79
35534	179411	402379	10	5,69	5,29	-0,40	440565	-4,71
35535	179430	402395	10	5,77	5,31	-0,46	440587	-4,69
35478	179548	402457	10	5,83	5,28	-0,55	440692	-4,72
35549	179484	402427	10	5,79	5,4	-0,39	440638	-4,60
35798	179085	401999	10	6,54	6,29	-0,25	440085	-3,71
35477	179540	402456	10	5,82	5,28	-0,54	440687	-4,72
35630	179311	402312	10	5,22	4,84	-0,38	440463	-5,16
35621	179258	402262	10	5,64	4,96	-0,68	440395	-5,04
35548	179477	402428	10	5,80	5,4	-0,40	440636	-4,60
35797	179083	402006	10	6,53	6,24	-0,29	440090	-3,76
35504	179579	402476	10	5,89	5,28	-0,61	440722	-4,72
35476	179529	402456	10	5,80	5,35	-0,45	440683	-4,65
35554	179451	402416	10	5,77	5,34	-0,43	440615	-4,66
35622	179251	402261	10	5,60	4,97	-0,63	440392	-5,03
38580	179823	402536	20	5,97	5,63	-0,34	440876	-14,37
35475	179523	402457	10	5,81	5,36	-0,45	440681	-4,64
35547	179465	402429	10	5,77	5,36	-0,41	440632	-4,64
35495	179615	402495	10	5,94	5,28	-0,66	440754	-4,72
35268	180123	402514	20	5,28	4,94	-0,34	440978	-15,06
35599	179244	402259	10	5,58	4,95	-0,63	440387	-5,05
35248	180075	400752	20	29,80	29,98	0,18	439351	9,98
35632	179309	402323	10	5,20	4,86	-0,34	440472	-5,14
35796	179081	402021	10	6,34	6,08	-0,26	440103	-3,92
35546	179457	402429	10	5,79	5,39	-0,40	440629	-4,61
35474	179509	402457	10	5,83	5,43	-0,40	440676	-4,57
35269	180123	402519	20	5,47	5,17	-0,30	440983	-14,83
35625	179279	402300	10	5,30	4,81	-0,49	440439	-5,19
35795	179080	402027	10	6,33	6,05	-0,28	440108	-3,95
35473	179503	402457	10	5,81	5,42	-0,39	440673	-4,58
35532	179392	402394	10	5,67	5,33	-0,34	440571	-4,67
35600	179231	402256	10	5,55	4,95	-0,60	440379	-5,05
35623	179267	402293	10	5,32	4,81	-0,51	440427	-5,19
35265	180063	402536	20	5,56	5,27	-0,29	440974	-14,73
35529	179363	402377	10	5,67	5,24	-0,43	440543	-4,76
35270	180123	402525	20	5,46	5,18	-0,28	440988	-14,82
35502	179577	402493	10	5,90	5,31	-0,59	440736	-4,69
35633	179307	402333	10	5,20	4,82	-0,38	440480	-5,18
35503	179573	402492	10	5,88	5,3	-0,58	440734	-4,70
35538	179442	402430	10	5,76	5,36	-0,40	440624	-4,64
35601	179223	402255	10	5,43	4,88	-0,55	440375	-5,12
35249	180078	400740	20	29,98	30,38	0,40	439341	10,38
35472	179491	402459	10	5,85	5,51	-0,34	440670	-4,49
38581	179799	402551	20	6,04	5,63	-0,41	440880	-14,37
35271	180122	402530	20	5,48	5,22	-0,26	440992	-14,78
35792	179076	402042	10	6,35	5,97	-0,38	440120	-4,03

35496	179612	402511	10	5,93	5,3	-0,63	440767	-4,70
259234	179185	401063	20	11,57	11,18	-0,39	439271	-8,82
35602	179216	402253	10	5,42	4,9	-0,52	440370	-5,10
35471	179484	402459	10	5,83	5,48	-0,35	440667	-4,52
35604	179248	402289	10	5,31	4,8	-0,51	440416	-5,20
35791	179075	402049	10	6,28	5,96	-0,32	440126	-4,04
35631	179305	402343	10	5,17	4,85	-0,32	440489	-5,15
35627	179275	402318	10	5,27	4,83	-0,44	440454	-5,17
35272	180122	402536	20	5,48	5,22	-0,26	440998	-14,78
35537	179427	402432	10	5,78	5,28	-0,50	440620	-4,72
35470	179471	402459	10	5,81	5,48	-0,33	440662	-4,52
35522	179344	402379	10	5,23	4,91	-0,32	440537	-5,09
35605	179240	402288	10	5,29	4,8	-0,49	440412	-5,20
35273	180122	402541	20	5,49	5,24	-0,25	441002	-14,76
35603	179202	402251	10	5,39	4,89	-0,50	440363	-5,11
35469	179464	402459	10	5,80	5,47	-0,33	440659	-4,53
35629	179273	402324	10	5,27	4,83	-0,44	440458	-5,17
35500	179575	402511	10	5,93	5,34	-0,59	440752	-4,66
35501	179571	402511	10	5,93	5,31	-0,62	440750	-4,69
35492	179535	402497	10	5,92	5,38	-0,54	440723	-4,62
35790	179071	402065	10	6,05	5,76	-0,29	440139	-4,24
35465	179451	402457	10	5,79	5,4	-0,39	440652	-4,60
35454	179446	402455	10	5,80	5,38	-0,42	440648	-4,62
35453	179445	402455	10	5,79	5,39	-0,40	440648	-4,61
35606	179227	402287	10	5,22	4,8	-0,42	440406	-5,20
35452	179444	402455	10	5,79	5,4	-0,39	440647	-4,60
35466	179451	402460	10	5,81	5,41	-0,40	440655	-4,59
35493	179544	402505	10	5,92	5,37	-0,55	440734	-4,63
35497	179609	402530	10	6,11	5,48	-0,63	440783	-4,52
35521	179329	402382	10	5,26	4,93	-0,33	440534	-5,07
35262	180308	402484	20	5,18	4,77	-0,41	441026	-15,23
35530	179361	402406	10	5,70	5,31	-0,39	440569	-4,69
35467	179451	402463	10	5,79	5,41	-0,38	440658	-4,59
35667	179185	402248	10	5,24	4,8	-0,44	440353	-5,20
35247	179507	400785	20	18,00	17,62	-0,38	439148	-2,38
35468	179451	402466	10	5,79	5,44	-0,35	440660	-4,56
35607	179214	402284	10	5,23	4,81	-0,42	440398	-5,19
35531	179362	402412	10	5,71	5,34	-0,37	440575	-4,66
35520	179322	402383	10	5,21	4,94	-0,27	440532	-5,06
35491	179526	402505	10	5,90	5,48	-0,42	440727	-4,52
35628	179258	402330	10	5,28	4,83	-0,45	440458	-5,17
35789	179066	402081	10	5,46	5,05	-0,41	440152	-4,95
35788	179064	402087	10	5,44	5,01	-0,43	440157	-4,99
35499	179565	402528	10	5,98	5,36	-0,62	440763	-4,64
35490	179507	402504	10	5,93	5,53	-0,40	440718	-4,47
35668	179167	402245	10	5,29	4,79	-0,50	440343	-5,21
35608	179198	402281	10	5,14	4,79	-0,35	440388	-5,21
35261	180269	402519	20	5,27	4,82	-0,45	441042	-15,18
35787	179068	402104	10	5,37	4,98	-0,39	440174	-5,02
35489	179490	402501	10	5,93	5,55	-0,38	440708	-4,45
35264	180294	402512	20	5,24	4,85	-0,39	441046	-15,15
35418	179605	402550	10	6,16	5,54	-0,62	440800	-4,46
35488	179477	402499	10	5,88	5,54	-0,34	440701	-4,46
35253	179251	400934	20	12,53	12,11	-0,42	439180	-7,89
35609	179182	402275	10	5,13	4,74	-0,39	440376	-5,26
35487	179471	402498	10	5,90	5,52	-0,38	440698	-4,48
38586	179753	402591	20	6,20	5,84	-0,36	440898	-14,16
38585	179749	402591	20	6,21	5,85	-0,36	440896	-14,15
35661	179147	402240	10	5,12	4,73	-0,39	440330	-5,27
35486	179457	402495	10	5,84	5,49	-0,35	440689	-4,51
38584	179746	402591	20	6,25	5,84	-0,41	440895	-14,16
38583	179742	402591	20	6,25	5,84	-0,41	440893	-14,16
35498	179567	402545	10	6,16	5,58	-0,58	440780	-4,42
35485	179451	402494	10	5,85	5,47	-0,38	440686	-4,53
35597	179221	402329	10	5,18	4,86	-0,32	440442	-5,14
35785	179060	402121	10	5,35	4,99	-0,36	440186	-5,01
35536	179358	402443	10	5,72	5,36	-0,36	440601	-4,64
35260	180265	402539	20	5,29	4,9	-0,39	441059	-15,10
38582	179773	402602	20	6,21	5,88	-0,33	440916	-14,12
35610	179161	402271	10	5,08	4,74	-0,34	440364	-5,26
35524	179261	402373	10	5,18	4,94	-0,24	440498	-5,06
35528	179343	402440	10	5,71	5,37	-0,34	440593	-4,63
35697	179604	402569	10	6,10	5,58	-0,52	440817	-4,42
35662	179129	402237	10	5,07	4,69	-0,38	440320	-5,31
35598	179208	402327	10	5,16	4,85	-0,31	440434	-5,15
35596	179203	402326	10	5,19	4,84	-0,35	440432	-5,16
35484	179512	402538	10	5,95	5,65	-0,30	440751	-4,35
35527	179328	402434	10	5,67	5,36	-0,31	440581	-4,64
35483	179499	402535	10	5,99	5,64	-0,35	440743	-4,36

35525	179264	402387	10	5,19	4,94	-0,25	440512	-5,06
35419	179565	402563	10	6,17	5,64	-0,53	440795	-4,36
35482	179486	402532	10	5,92	5,58	-0,34	440735	-4,42
35588	179142	402267	10	5,02	4,72	-0,30	440353	-5,28
35784	179053	402141	10	5,19	4,86	-0,33	440202	-5,14
35263	180205	402577	20	5,57	5,18	-0,39	441069	-14,82
35595	179190	402323	10	5,14	4,79	-0,35	440423	-5,21
35526	179310	402429	10	5,64	5,38	-0,26	440569	-4,62
35481	179473	402529	10	5,93	5,53	-0,40	440727	-4,47
35663	179111	402232	10	4,99	4,7	-0,29	440308	-5,30
35511	179239	402373	10	5,15	4,91	-0,24	440489	-5,09
35480	179467	402528	10	5,94	5,51	-0,43	440723	-4,49
35783	179054	402155	10	4,95	4,52	-0,43	440215	-5,48
35479	179453	402524	10	5,93	5,55	-0,38	440714	-4,45
35462	179448	402522	10	5,90	5,56	-0,34	440710	-4,44
35594	179177	402320	10	5,11	4,77	-0,34	440415	-5,23
35664	179093	402222	10	4,94	4,63	-0,31	440292	-5,37
35523	179261	402404	10	5,21	4,95	-0,26	440526	-5,05
35589	179122	402263	10	5,03	4,71	-0,32	440341	-5,29
35461	179432	402521	10	5,92	5,59	-0,33	440703	-4,41
35259	180245	402578	20	5,53	5,15	-0,38	441087	-14,85
35460	179427	402520	10	5,92	5,59	-0,33	440700	-4,41
35510	179218	402371	10	5,14	4,89	-0,25	440479	-5,11
35593	179164	402317	10	5,06	4,74	-0,32	440407	-5,26
35782	179050	402169	10	5,19	4,71	-0,48	440226	-5,29
35705	179599	402595	10	6,19	5,66	-0,53	440838	-4,34
35592	179158	402316	10	5,07	4,72	-0,35	440404	-5,28
35459	179413	402518	10	5,93	5,6	-0,33	440692	-4,40
35704	179579	402592	10	6,19	5,73	-0,46	440828	-4,27
35665	179075	402214	10	4,88	4,59	-0,29	440277	-5,41
35457	179393	402508	10	5,89	5,52	-0,37	440675	-4,48
35703	179563	402588	10	6,21	5,75	-0,46	440817	-4,25
35458	179407	402517	10	5,91	5,6	-0,31	440689	-4,40
35446	179335	402475	10	5,70	5,44	-0,26	440621	-4,56
35590	179103	402259	10	5,01	4,67	-0,34	440330	-5,33
35512	179234	402401	10	5,18	4,92	-0,26	440513	-5,08
35781	179048	402185	10	5,03	4,6	-0,43	440240	-5,40
35587	179145	402313	10	5,03	4,73	-0,30	440396	-5,27
35702	179531	402582	10	6,23	5,78	-0,45	440799	-4,22
35508	179188	402359	10	5,18	4,83	-0,35	440456	-5,17
35509	179200	402371	10	5,14	4,86	-0,28	440471	-5,14
35456	179377	402508	10	5,83	5,51	-0,32	440669	-4,49
35415	179517	402580	10	6,21	5,85	-0,36	440791	-4,15
35445	179317	402471	10	5,71	5,5	-0,21	440610	-4,50
35513	179227	402400	10	5,22	4,91	-0,31	440509	-5,09
35586	179139	402312	10	5,04	4,73	-0,31	440393	-5,27
35414	179505	402576	10	6,17	5,84	-0,33	440783	-4,16
35455	179362	402505	10	5,79	5,46	-0,33	440660	-4,54
35591	179084	402251	10	4,96	4,63	-0,33	440315	-5,37
35444	179301	402465	10	5,70	5,44	-0,26	440598	-4,56
35507	179174	402356	10	5,13	4,8	-0,33	440447	-5,20
35413	179490	402575	10	6,18	5,81	-0,37	440776	-4,19
35802	179044	402201	10	4,93	4,54	-0,39	440253	-5,46
35585	179126	402310	10	5,05	4,7	-0,35	440386	-5,30
35412	179474	402572	10	6,19	5,81	-0,38	440767	-4,19
35417	179461	402569	10	6,18	5,8	-0,38	440758	-4,20
35666	179066	402241	10	4,91	4,61	-0,30	440298	-5,39
35443	179284	402464	10	5,68	5,41	-0,27	440591	-4,59
35506	179159	402354	10	5,10	4,73	-0,37	440439	-5,27
35416	179455	402568	10	6,14	5,81	-0,33	440755	-4,19
259255	180442	402517	20	5,22	4,85	-0,37	441111	-15,15
35519	179237	402431	10	5,17	4,95	-0,22	440541	-5,05
35584	179111	402307	10	4,98	4,69	-0,29	440377	-5,31
35517	179228	402426	10	5,19	4,92	-0,27	440533	-5,08
35246	179374	400747	20	14,77	15,08	0,31	439059	-4,92
35447	179327	402502	10	5,74	5,54	-0,20	440643	-4,46
35579	179145	402350	10	5,09	4,73	-0,36	440430	-5,27
35411	179438	402568	10	6,08	5,89	-0,19	440748	-4,11
35583	179096	402297	10	4,97	4,67	-0,30	440362	-5,33
35410	179421	402564	10	6,05	5,86	-0,19	440738	-4,14
35429	179243	402450	10	5,69	5,36	-0,33	440561	-4,64
35409	179414	402563	10	6,06	5,88	-0,18	440734	-4,12
35408	179401	402557	10	5,94	5,73	-0,21	440723	-4,27
35578	179130	402346	10	5,04	4,71	-0,33	440420	-5,29
35801	179038	402233	10	4,90	4,56	-0,34	440279	-5,44
35407	179387	402554	10	5,95	5,69	-0,26	440715	-4,31
35448	179322	402516	10	5,74	5,53	-0,21	440654	-4,47
35514	179193	402418	10	5,10	4,86	-0,24	440511	-5,14
35582	179080	402300	10	4,97	4,67	-0,30	440358	-5,33

35441	179283	402493	10	5,70	5,48	-0,22	440617	-4,52
35518	179219	402443	10	5,19	4,96	-0,23	440545	-5,04
35406	179372	402552	10	5,91	5,63	-0,28	440707	-4,37
35577	179115	402344	10	5,04	4,73	-0,31	440412	-5,27
35464	179356	402544	10	5,89	5,63	-0,26	440693	-4,37
35449	179321	402523	10	5,75	5,57	-0,18	440659	-4,43
35515	179192	402424	10	5,11	4,87	-0,24	440517	-5,13
35430	179240	402467	10	5,71	5,43	-0,28	440575	-4,57
35800	179032	402247	10	4,87	4,55	-0,32	440290	-5,45
35463	179355	402550	10	5,89	5,64	-0,25	440698	-4,36
35581	179066	402297	10	4,97	4,68	-0,29	440349	-5,32
35576	179100	402341	10	5,00	4,75	-0,25	440403	-5,25
35450	179320	402535	10	5,76	5,56	-0,20	440670	-4,44
35424	179211	402457	10	5,64	5,4	-0,24	440554	-4,60
35580	179053	402295	10	4,92	4,62	-0,30	440342	-5,38
35431	179242	402485	10	5,73	5,47	-0,26	440593	-4,53
35712	179163	402418	10	5,15	4,85	-0,30	440499	-5,15
35799	179027	402262	10	4,89	4,58	-0,31	440301	-5,42
35575	179086	402338	10	4,96	4,71	-0,25	440395	-5,29
35451	179319	402542	10	5,76	5,6	-0,16	440676	-4,40
35442	179278	402515	10	5,76	5,54	-0,22	440635	-4,46
35516	179184	402443	10	5,16	4,9	-0,26	440531	-5,10
35710	179150	402416	10	5,12	4,83	-0,29	440492	-5,17
35794	179026	402276	10	4,72	4,58	-0,14	440314	-5,42
35574	179070	402334	10	4,95	4,68	-0,27	440385	-5,32
35420	179183	402451	10	5,17	4,89	-0,28	440538	-5,11
35423	179208	402476	10	5,69	5,46	-0,23	440571	-4,54
35780	179028	402288	10	4,76	4,59	-0,17	440326	-5,41
35432	179233	402503	10	5,72	5,49	-0,23	440605	-4,51
35573	179056	402331	10	4,84	4,65	-0,19	440376	-5,35
35786	178985	402237	10	4,75	4,5	-0,25	440262	-5,50
35421	179180	402464	10	5,19	4,91	-0,28	440548	-5,09
35793	178984	402241	10	4,73	4,51	-0,22	440265	-5,49
35804	178986	402249	10	4,72	4,52	-0,20	440273	-5,48
35711	179148	402441	10	5,12	4,86	-0,26	440514	-5,14
35742	179044	402329	10	4,81	4,62	-0,19	440370	-5,38
35741	179040	402328	10	4,84	4,6	-0,24	440367	-5,40
35422	179178	402473	10	5,57	5,37	-0,20	440556	-4,63
35425	179211	402503	10	5,71	5,52	-0,19	440596	-4,48
35426	179204	402502	10	5,69	5,49	-0,20	440593	-4,51
35740	179027	402325	10	4,83	4,57	-0,26	440359	-5,43
35709	179146	402456	10	5,11	4,89	-0,22	440527	-5,11
38589	179895	402754	20	6,28	6,1	-0,18	441104	-13,90
35427	179183	402497	10	5,64	5,45	-0,19	440580	-4,55
35739	179014	402322	10	4,84	4,56	-0,28	440351	-5,44
35428	179180	402497	10	5,62	5,44	-0,18	440578	-4,56
35251	179268	400714	20	13,73	13,8	0,07	438986	-6,20
35433	179178	402496	10	5,63	5,42	-0,21	440577	-4,58
35803	178968	402263	10	4,75	4,54	-0,21	440278	-5,46
35434	179175	402496	10	5,62	5,45	-0,17	440575	-4,55
35435	179173	402495	10	5,60	5,43	-0,17	440574	-4,57
35708	179143	402469	10	5,12	4,86	-0,26	440538	-5,14
38602	178809	401912	20	6,97	6,93	-0,04	439893	-13,07
35436	179170	402495	10	5,60	5,42	-0,18	440572	-4,58
35439	179175	402500	10	5,62	5,43	-0,19	440579	-4,57
35437	179168	402495	10	5,61	5,4	-0,21	440572	-4,60
35805	178945	402237	10	4,75	4,61	-0,14	440245	-5,39
35438	179165	402494	10	5,56	5,41	-0,15	440570	-4,59
35250	179254	400710	20	13,45	13,69	0,24	438977	-6,31
35707	179141	402480	10	4,98	4,87	-0,11	440547	-5,13
35714	179139	402490	10	4,99	4,88	-0,11	440555	-5,12
259260	180747	400870	20	17,39	17,53	0,14	439734	-2,47
259267	180975	402073	20	8,01	8,08	0,07	440925	-11,92
35806	178955	402316	10	4,70	4,56	-0,14	440322	-5,44
38579	179215	402592	20	5,79	5,65	-0,14	440679	-14,35
35713	179125	402527	10	5,55	5,46	-0,09	440583	-4,54
38590	180245	402784	20	5,97	5,66	-0,31	441275	-14,34
35242	178775	401175	20	13,22	12,65	-0,57	439206	-7,35
38699	178677	401821	20	10,83	10,59	-0,24	439756	-9,41
38643	178662	401560	20	10,19	10,29	0,10	439512	-9,71
38644	178638	401560	20	10,14	10,25	0,11	439502	-9,75
38604	179184	402701	20	6,43	6,18	-0,25	440766	-13,82
38697	178634	401840	20	19,67	16,37	-3,30	439756	-3,63
38605	179175	402712	20	6,45	6,21	-0,24	440773	-13,79
259262	180359	403001	20	7,34	7,26	-0,08	441519	-12,74
38755	178813	402641	20	5,39	5,15	-0,24	440561	-14,85
38745	179280	403022	20	8,98	9,16	0,18	441099	-10,84
38725	178765	402673	20	5,55	5,32	-0,23	440571	-14,68
259261	180337	403116	20	7,85	7,81	-0,04	441615	-12,19

38728	178510	402322	20	5,27	5,24	-0,03	440146	-14,76
38621	179654	403170	20	9,57	9,58	0,01	441386	-10,42
38722	178497	402314	20	5,30	5,23	-0,07	440134	-14,77
38696	178315	401798	20	6,03	6,27	0,24	439588	-13,73
35244	178499	400879	20	15,39	14,95	-0,44	438823	-5,05
35245	178503	400870	20	14,75	13,9	-0,85	438817	-6,10
38726	178708	402726	20	5,66	5,54	-0,12	440596	-14,46
38706	178290	401831	20	5,90	5,95	0,05	439608	-14,05
38617	179019	403009	20	7,48	7,42	-0,06	440981	-12,58
38746	179005	403005	20	7,50	7,42	-0,08	440971	-12,58
38727	178679	402750	20	5,74	5,62	-0,12	440606	-14,38
38649	180236	403326	20	10,53	10,93	0,40	441766	-9,07
38648	180235	403332	20	10,63	10,98	0,35	441771	-9,02
38721	178634	402815	20	6,03	5,86	-0,17	440647	-14,14
38723	178558	402785	20	6,13	6,07	-0,06	440589	-13,93
38724	178555	402788	20	6,13	6,1	-0,03	440591	-13,90
38705	178122	401799	20	5,31	5,26	-0,05	439511	-14,74
38704	178112	401797	20	5,31	5,23	-0,08	439505	-14,77
38650	180195	403431	20	12,19	12,66	0,47	441845	-7,34
38702	178072	401799	20	5,13	4,96	-0,17	439491	-15,04
259257	181408	402688	20	7,39	7,15	-0,24	441663	-12,85
259256	181403	402702	20	7,47	7,36	-0,11	441674	-12,64
38694	178051	401751	20	5,11	4,99	-0,12	439438	-15,01
38659	178455	400473	20	9,02	8,79	-0,23	438434	-11,21
38679	178551	402958	20	6,81	7,01	0,20	440744	-12,99
38658	178380	400465	20	8,30	7,69	-0,61	438397	-12,31
38654	178011	401194	20	5,90	5,48	-0,42	438913	-14,52
38653	177954	401325	20	5,71	5,67	-0,04	439010	-14,33
38701	177915	401787	20	5,39	5,14	-0,25	439416	-14,86

11 HOUDEN VAN DIEREN

11.1 IPPC

De Richtlijn Industriële Emissies (2010/75/EU) is sinds 1 januari 2013 verwerkt in de Nederlandse wet- en regelgeving. Bijlage I van de richtlijn geeft aan wanneer het een IPPC-installatie betreft.
De IPPC richtlijn beoogt een geïntegreerde preventie en beperking van verontreiniging door industriële activiteiten tot stand te brengen. Grotere agrarische bedrijven vallen hier ook onder.
De grens voor een vleesvarkensbedrijf ligt op 2.000 vleesvarkens en of 750 zeugen. Volgens de IPPC-richtlijn moeten de best beschikbare technieken worden toegepast en er mag geen belangrijke verontreiniging worden veroorzaakt.

Op 25 juni 2007 is de "Beleidslijn IPPC-omgevingstoetsing ammoniak en veehouderij" vastgesteld. De "Beleidslijn IPPC-omgevingstoetsing ammoniak en veehouderij" is bedoeld als handreiking voor het uitvoeren van de omgevingstoetsing die op grond van de IPPC-richtlijn ten aanzien van de ammoniakemissie vanuit veehouderijen dient te worden uitgevoerd. Deze verplichting is overgenomen in de onlangs gewijzigde Wet ammoniak en veehouderij. Met behulp van de beleidslijn kan het bevoegde gezag beslissen of en in welke mate vanwege de lokale milieuomstandigheden strengere emissie-eisen in de milieuvergunning moeten worden opgenomen dan de eisen die volgen uit de toepassing van 'beste beschikbare technieken' (BBT).

Voornoemde uitgangspunten zijn als volgt in de beleidslijn uitgewerkt.

Ten aanzien van uitbreiding van een IPPC-veehouderij geldt de volgende beleidslijn:
Bij uitbreiding kan worden volstaan met toepassing van BBT zolang de emissie niet meer bedraagt dan 5.000 kg ammoniak per jaar.
Bedraagt de jaarlijkse ammoniakemissie na uitbreiding bij toepassing van BBT meer dan 5.000 kg, dan dient boven het meerdere een extra reductie ten opzichte van BBT te worden gerealiseerd. De hoogte daarvan hangt af van de uitgangssituatie (de mate waarin BBT de ammoniakemissie reduceert) en de beschikbaarheid van verdergaande technieken in de betreffende diercategorie.
Bedraagt de jaarlijkse ammoniakemissie na uitbreiding met toepassing van BBT (tot 5.000 kg) en verdergaande technieken dan BBT (vanaf 5.000 kg) daarna nog meer dan 10.000 kg, dan dient boven het meerdere een reductie van circa 85% te worden gerealiseerd.

In de hierna volgende tabel is voor de verschillende diercategorieën waarvoor in het Besluit emissiearme huisvesting een maximale emissiewaarde is vastgesteld (BBT/AMvB), aangegeven welke emissiegrenswaarden in het segment tussen 5.000 en 10.000 kg (>BBT = strenger dan BBT) en in het segment boven 10.000 kg (>>BBT = veel strenger dan BBT) worden geadviseerd.
Tussen haakjes is daarbij aangegeven hoeveel reductie daarbij wordt gerealiseerd.
Alle reductiepercentages zijn daarbij bepaald ten opzichte van traditionele huisvestingssystemen die aan de dierenwelzijnseisen voldoen (varkens).

Overzicht emissiegrenswaarden voor diercategorieën waarvoor een maximale emissiewaarde is vastgesteld (in kg NH3/dierplaats/jaar).

Rav	Diercategorie	Tradit.	BBT/AMvB	BBT+	BBT++
D 1.2	Kraamzeugen	8,3	2,9 (65%)	2,5 (70%)	1,25 (85%)
D 1.3	Guste/dragende zeugen	4,2	2,6 (38%)	2,3 (45%)	0,63 (85%)
D 3	Opfokzeugen/vleesvarkens	3,0	1,5 (60%)	1,1 (69%)	0,45 (85%)
D 1.1	Gespeende biggen	0,69	0,21 (70 %)	0,21(72%)	0,10 (85 %)

Toetsing IPPC beleidslijn		
De totale vigerende ammoniakemissie bij toepassing van BBT op bedrijfsniveau bedraagt:	4955,10 kg.	
De totale ammoniakemissie bij toepassing van BBT op bedrijfsniveau zal in de nieuwe situatie	7108,29 kg bedragen.	
De beschermde ammoniakemissie waarover niet de strengere eis van BBT+ of BBT++ kan worden gesteld bedraagt:		5000,00 kg.
BBT+		
Over de volgende ammoniakemissie kan de eis van BBT+ worden gesteld:	2108,29 kg.	
Als deze ammoniak emissie uitgevoerd zal worden volgens BBT+ zal de ammoniak emissie	1546,08 kg bedragen.	
BBT++		
Over de volgende ammoniakemissie kan de eis van BBT++ worden gesteld:	0,00 kg.	
Als deze ammoniak emissie uitgevoerd zal worden volgens BBT++ zal de ammoniak emissie	0,00 kg bedragen.	
Het maximale plafond om te voldoen aan de IPPC beleidslijn		
De beschermde ammoniakemissie:	5000,00 kg.	
Ammoniak emissie uitgevoerd volgens BBT+ eis:	1546,08 kg.	
Ammoniak emissie uitgevoerd volgens BBT++ eis:	0,00 kg. +	
Totale plafond om te voldoen aan de IPPC beleidslijn	**6546,08** kg.	
De totale ammoniakemissie in de aangevraagde situatie bedraagt:	**3002,40** kg.	
De aangevraagde situatie	**voldoet**	aan de IPPC beleidslijn

Er wordt dus meer dan noodzakelijk gereduceerd. De aanvraag voldoet dus in ruime mate aan dit aspect.

11.2 DIERENWELZIJN

Het gehele bedrijf voldoet aan de normen zoals die gesteld zijn in de welzijnswetgeving.

11.3 LEAFLETS EMISSIEARME SYSTEMEN

Hierna de leaflets.

Nummer systeem	**BWL 2009.12.V5**
Naam systeem	**Gecombineerd luchtwassysteem 85% ammoniakemissiereductie met watergordijn en biologische wasser**
Diercategorie	**Vleeskalveren tot circa 8 maanden (A 4.5.4), geiten ouder dan 1 jaar (C 1.1.4.4), opfokgeiten van 61 dagen tot en met één jaar (C 2.1.1.4), opfokgeiten en afmestlammeren tot en met 60 dagen (C 3.1.1.4), Kraamzeugen (D 1.2.17.4), gespeende biggen (D 1.1.15.4), guste en dragende zeugen (D 1.3.12.4), dekberen (D 2.4.4), vleesvarkens (inclusief opfokberen en opfokzeugen) (D 3.2.15.4)**
Systeembeschrijving van	**September 2022**
Vervangt	**BWL 2009.12.V4 van juli 2018**
Werkingsprincipe	De ammoniakemissie (inclusief geur- en stofemissie) wordt beperkt door de ventilatielucht te behandelen in een gecombineerd luchtwassysteem. Dit is een installatie die is opgebouwd uit meerdere wassystemen. Bij het beschreven systeem bestaat de installatie uit een watergordijn (type gelijkstroom) met daarachter een biologische wasser. Het watergordijn is in de voorruimte aanwezig waarin de lucht optimaal wordt verdeeld over het gehele aanstroomoppervlak van de wassectie. De biologische wasser is opgebouwd uit een filterelement van het type tegenstroom. Het betreft een kolom met vulmateriaal, waarover continu wasvloeistof wordt gesproeid. De gezuiverde lucht verlaat vervolgens via een druppelvanger de installatie. Bij passage van de ventilatielucht door het luchtwassysteem wordt de ammoniak opgevangen in de wasvloeistof. Bacteriën die zich op het vulmateriaal en in de wasvloeistof bevinden zetten de ammoniak om in nitriet en/of nitraat, waarna deze stoffen met het spuiwater worden afgevoerd. De verwijdering van stof en geurcomponenten gebeurt in het watergordijn en de biologische wasser. De wasvloeistof uit het watergordijn en de biologische wasser wordt opgevangen in de wateropvangbak waarin zich filtermateriaal bevindt. Vanuit deze opvangbak wordt het water gerecirculeerd en teruggevoerd naar de sproeiers. Continu dan wel periodiek wordt een hoeveelheid water vanuit deze opvangbak gespuid en afgevoerd uit het systeem.
DE TECHNISCHE UITVOERING VAN HET SYSTEEM	

	Onderdeel	**Uitvoeringseis**
1a	Ventilatie	aanvoer ventilatielucht naar luchtwassysteem, zie hiervoor de voorwaarden die zijn opgenomen in het Activiteitenbesluit milieubeheer
1b		capaciteit maximale ventilatie in overeenstemming met de richtlijnen / adviezen voor maximale ventilatie[1]
2a	Dimensionering luchtwassysteem	gecombineerd luchtwassysteem opgebouwd uit een watergordijn van het type gelijkstroom en een biologische wasser van het type tegenstroom
2b		watergordijn voor de biologische wasser, de lengte van het watergordijn is gelijk aan de lengte van het filterpakket in de biologische wasser

[1] Wanneer voor de betreffende diercategorie richtlijnen / adviezen door een klimaatplatform zijn vastgesteld, dan wordt geadviseerd deze richtlijnen / adviezen in acht te nemen. Zie ook de randvoorwaarden die in het technisch informatiedocument 'Luchtwassystemen voor de veehouderij' zijn beschreven.

2c		biologische wasser opgebouwd uit een kolom kunststof filtermateriaal (structuurpakking), met een contactoppervlak van 240 m² / m³ filtermateriaal, met een hoogte van 1,5 meter
2d		via een druppelvanger verlaat de gereinigde lucht het systeem
2e		capaciteit maximaal 4.080 m³ lucht per uur per m² aanstroomoppervlak van het filterpakket in de biologische wasser
2f		in de wateropvangbak bevindt zich een filterpakket met een hoogte van 0,3 meter dat is opgebouwd uit een kolom kunststof filtermateriaal met een contactoppervlak van 240 m² / m³ filtermateriaal. Het filtermateriaal is over het volledige oppervlakte van de wateropvangbak aanwezig en ligt volledig ondergedompeld in het water
2g		aan te tonen met gegevens die op basis van het Activiteitenbesluit milieubeheer bij de melding dienen te worden gevoegd dan wel in de inrichting aanwezig dienen te zijn[2]
3	Registratie	het luchtwassysteem dient te zijn voorzien van een meet- en registratiesysteem zoals is opgenomen in het Activiteitenbesluit milieubeheer
4	Spuiregeling	het spuien van het waswater uit de gecombineerde wasser moet worden aangestuurd door een automatische regeling op basis van geleidbaarheid
HET GEBRUIK VAN HET SYSTEEM		
	Onderdeel	**Gebruikseis**
a1	Instelling parameters en controle	de zuurgraad van het waswater in de biologische luchtwasser is minimaal gelijk aan pH = 6,5 en mag niet meer zijn dan pH = 7,5
a2		de geleidbaarheid van het waswater in de gecombineerde luchtwasser is maximaal 20 mS/cm
b1	Reiniging	reiniging filterpakket in de biologische wasser minimaal éénmaal per jaar
b2		reiniging druppelvanger minimaal éénmaal per drie maanden
b3		reiniging van de wateropvangbak (afvoer van gesuspendeerd materiaal) minimaal éénmaal per zes maanden
c	Onderhoud	met betrekking tot het onderhoud van het luchtwassysteem dienen in overeenstemming met het Activiteitenbesluit milieubeheer gedragsvoorschriften te worden opgesteld
d	Registratiesysteem	het meet- en registratiesysteem dient te worden gebruikt, gecontroleerd en onderhouden zoals is opgenomen in het Activiteitenbesluit milieubeheer
Werkingsresultaat	ammoniakverwijderingsrendement: 85 procent geurverwijderingsrendement: 45 procent verwijderingsrendement fijn stof (PM10): 80 procent	
Emissiefactor	Vleeskalveren tot 8 maanden: - 0,53 kg NH3 per dierplaats per jaar Geiten ouder dan 1 jaar: - 0,37 kg NH3 per dierplaats per jaar Opfokgeiten van 61 dagen tot en met één jaar:	

[2] In de inrichting dient een opleveringsverklaring aanwezig te zijn. In deze verklaring zijn de belangrijkste gegevens (zoals controleparameters) en dimensioneringsgrondslagen van de geïnstalleerde luchtwasser opgenomen. Met behulp van deze verklaring wordt aangetoond dat het luchtwassysteem volgens de systeembeschrijving is uitgevoerd en gedimensioneerd.

	- 0,15 kg NH3 per dierplaats per jaar Opfokgeiten en afmestlammeren tot en met 60 dagen: - 0,04 kg NH3 per dierplaats per jaar Gespeende biggen: - 0,10 kg NH_3 per dierplaats per jaar Kraamzeugen: - 1,3 kg NH_3 per dierplaats per jaar Guste en dragende zeugen: - 0,63 kg NH_3 per dierplaats per jaar, [redacted] - 0,83 kg NH_3 per dierplaats per jaar. Vleesvarkens (inclusief opfokberen en opfokzeugen): - 0,45 kg NH_3 per dierplaats per jaar
Verwijzing meetrapport	[redacted], O., 2008. Bericht über die Durchführung von Emissionsmessungen an einem Biowäscher mit Vorentstaubung in der Tierhaltung, 31-12-2008, Berichtsnummer: Uniqfill Bio-Combi-Wäscher, Fachhochschule Münster

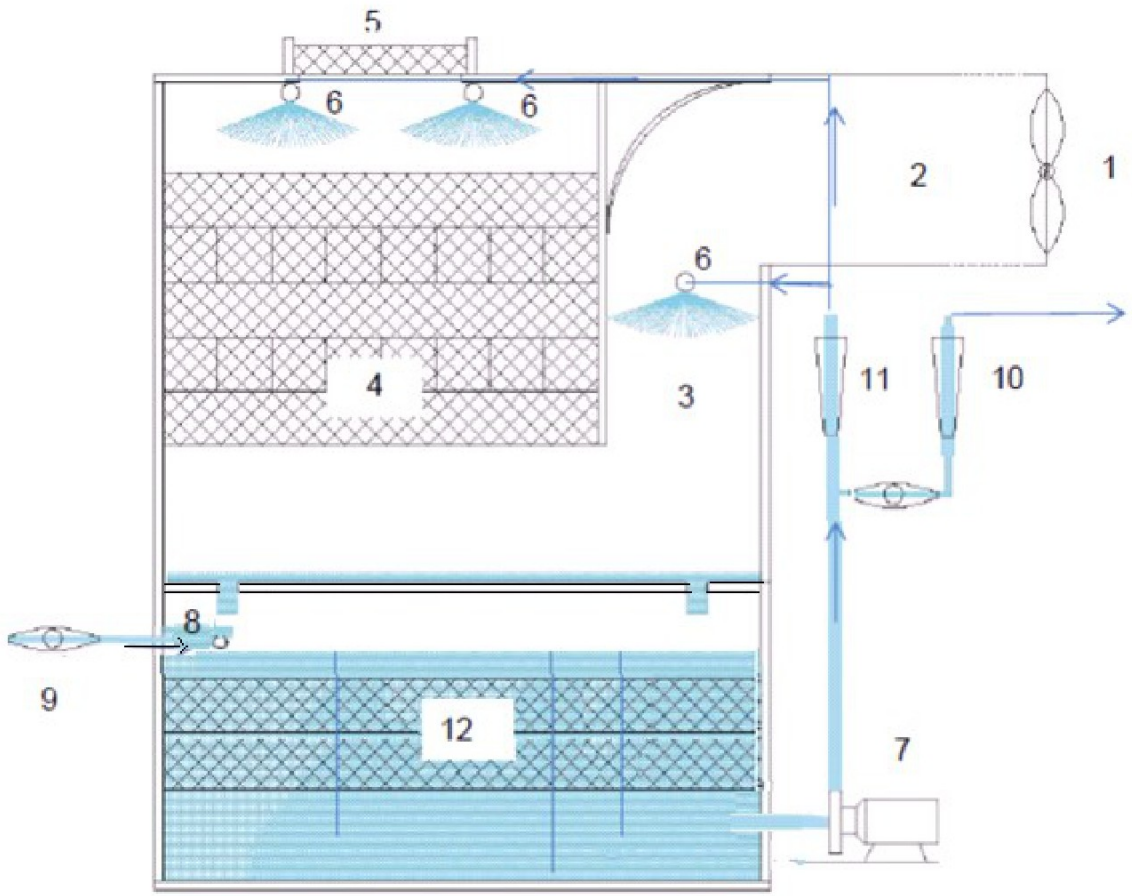

Legenda:
1 ventilator
2 drukkamer
3 watergordijn
4 filterpakket biologische wasser
5 druppelvanger
6 sproeiers
7 circulatiepomp
8 vlotterschakelaar
9 debietmeter vers water
10 debietmeter spuiwater
11 debietmeter circulatiewater
12 filterpakket wateropvangbak

NAAM: Gecombineerd luchtwassysteem 85% ammoniakemissiereductie met watergordijn en biologische wasser, voor vleeskalveren tot circa 8 maanden, geiten ouder dan 1 jaar, opfokgeiten van 61 dagen tot en met één jaar, opfokgeiten en afmestlammeren tot en met 60 dagen, kraamzeugen, gespeende biggen, guste en dragende zeugen, dekberen en vleesvarkens (inclusief opfokberen en opfokzeugen)	NUMMER: BWL 2009.12.V5 Systeembeschrijving september 2022

Nummer systeem	**BWL 2010.02.V7**
Naam systeem	**Gecombineerd luchtwassysteem 85% ammoniakemissiereductie met watergordijn en biologische wasser**
Diercategorie	**Vleeskalveren tot circa 8 maanden (A 4.5.4), geiten ouder dan 1 jaar (C 1.1.4.4), opfokgeiten van 61 dagen tot en met één jaar (C 2.1.1.4), opfokgeiten en afmestlammeren tot en met 60 dagen (C 3.1.1.4), Kraamzeugen (D 1.2.17.4), gespeende biggen (D 1.1.15.4), guste en dragende zeugen (D 1.3.12.4), dekberen (D 2.4.4), vleesvarkens (inclusief opfokberen en opfokzeugen) (D 3.2.15.4)**
Systeembeschrijving van	**September 2021**
Vervangt	**BWL 2010.02.V6 van juli 2018**
Werkingsprincipe	De ammoniakemissie (inclusief geur- en stofemissie) wordt beperkt door de ventilatielucht te behandelen in een gecombineerd luchtwassysteem. Dit is een installatie die is opgebouwd uit meerdere wassystemen. Bij het beschreven systeem bestaat de installatie uit een watergordijn (type gelijkstroom) met daarachter een biologische wasser. Het watergordijn is in de voorruimte aanwezig waarin de lucht optimaal wordt verdeeld over het gehele aanstroomoppervlak van de wassectie. De biologische wasser is opgebouwd uit een filterelement van het type tegenstroom. Het betreft een kolom met vulmateriaal, waarover continu wasvloeistof wordt gesproeid. De gezuiverde lucht verlaat vervolgens via een druppelvanger de installatie. Bij passage van de ventilatielucht door het luchtwassysteem wordt de ammoniak opgevangen in de wasvloeistof. Bacteriën die zich op het vulmateriaal en in de wasvloeistof bevinden zetten de ammoniak om in nitriet en/of nitraat, waarna deze stoffen met het spuiwater worden afgevoerd. De verwijdering van stof en geurcomponenten gebeurt in het watergordijn en de biologische wasser. Spuiwater komt vrij uit de biologische wasser, het wordt opgevangen in de wateropvangbak onder de wasinstallatie. Ook het sproeiwater van het watergordijn wordt in deze bak opgevangen.

DE TECHNISCHE UITVOERING VAN HET SYSTEEM

	Onderdeel	Uitvoeringseis
1a	Ventilatie	aanvoer ventilatielucht naar luchtwassysteem, zie hiervoor de voorwaarden die zijn opgenomen in het Activiteitenbesluit milieubeheer
1b		capaciteit maximale ventilatie in overeenstemming met de richtlijnen / adviezen voor maximale ventilatie[1]
2a	Dimensionering luchtwassysteem	gecombineerd luchtwassysteem opgebouwd uit een watergordijn van het type gelijkstroom en een biologische wasser van het type tegenstroom
2b		watergordijn voor de biologische wasser, de lengte van het watergordijn is gelijk aan de lengte van het filterpakket in de biologische wasser
2c		biologische wasser opgebouwd uit een kolom kunststof filtermateriaal (structuurpakking), met een contactoppervlak van 125 m² / m³ filtermateriaal, met een hoogte van 1,2 meter

[1] Wanneer voor de betreffende diercategorie richtlijnen / adviezen door een klimaatplatform zijn vastgesteld, dan wordt geadviseerd deze richtlijnen / adviezen in acht te nemen. Zie ook de randvoorwaarden die in het technisch informatiedocument 'Luchtwassystemen voor de veehouderij' zijn beschreven.

2d		via een druppelvanger van kunststof filtermateriaal (structuurpakking) met een hoogte van 0,25 meter verlaat de gereinigde lucht het systeem
2e		capaciteit maximaal 2.250 m³ lucht per uur per m² aanstroomoppervlak van het filterpakket in de biologische wasser en maximaal 10.800 m³ lucht per uur per m² aanstroomoppervlak van de druppelvanger
2f		aan te tonen met gegevens die op basis van het Activiteitenbesluit milieubeheer bij de melding dienen te worden gevoegd dan wel in de inrichting aanwezig dienen te zijn[2]
3	Registratie	het luchtwassysteem dient te zijn voorzien van een meet- en registratiesysteem zoals is opgenomen in het Activiteitenbesluit milieubeheer
4	Spuiregeling	het spuien van het waswater uit de gecombineerde wasser moet worden aangestuurd door een automatische regeling op basis van geleidbaarheid
HET GEBRUIK VAN HET SYSTEEM		
	Onderdeel	**Gebruikseis**
a1	Instelling parameters en controle	de zuurgraad van het waswater in de gecombineerde luchtwasser is minimaal gelijk aan pH = 6,5 en mag niet meer zijn dan pH = 7,5
a2		de geleidbaarheid van het waswater in de gecombineerde luchtwasser is maximaal 20 mS/cm
b	Reiniging	het luchtwassysteem is voorzien van een Flowsensor voor het sproeiwater en een druksensor voor de drukval over het vulmateriaal, een reiniging van het filterpakket in de biologische wasser en de druppelvanger is nodig wanneer de waarden meer dan 25 % afwijken van de waarden bij de in het handboek vermelde bedrijfstoestand
c	Onderhoud	met betrekking tot het onderhoud van het luchtwassysteem dienen in overeenstemming met het Activiteitenbesluit milieubeheer gedragsvoorschriften te worden opgesteld
d	Registratiesystee m	het meet- en registratiesysteem dient te worden gebruikt, gecontroleerd en onderhouden zoals is opgenomen in het Activiteitenbesluit milieubeheer
Werkingsresultaat	ammoniakverwijderingsrendement: 85 procent geurverwijderingsrendement: 45 procent verwijderingsrendement fijn stof (PM10): 80 procent	
Emissiefactor	Vleeskalveren tot 8 maanden: - 0,53 kg NH3 per dierplaats per jaar Geiten ouder dan 1 jaar: - 0,37 kg NH3 per dierplaats per jaar Opfokgeiten van 61 dagen tot en met één jaar: - 0,15 kg NH3 per dierplaats per jaar Opfokgeiten en afmestlammeren tot en met 60 dagen: - 0,04 kg NH3 per dierplaats per jaar Gespeende biggen: - 0,10 kg NH_3 per dierplaats per jaar Kraamzeugen: - 1,3 kg NH_3 per dierplaats per jaar Guste en dragende zeugen: - 0,63 kg NH_3 per dierplaats per jaar	

[2] In de inrichting dient een opleveringsverklaring aanwezig te zijn. In deze verklaring zijn de belangrijkste gegevens (zoals controleparameters) en dimensioneringsgrondslagen van de geïnstalleerde luchtwasser opgenomen. Met behulp van deze verklaring wordt aangetoond dat het luchtwassysteem volgens de systeembeschrijving is uitgevoerd en gedimensioneerd.

	[redacted] - 0,83 kg NH_3 per dierplaats per jaar Vleesvarkens (inclusief opfokberen en opfokzeugen): - 0,45 kg NH_3 per dierplaats per jaar
Verwijzing meetrapport	Rapport 1: [redacted], L., 2008. Messbericht über die Wintermessungen gemäß DLG-Prüfrahmen, Abluftsysteme für Tierhaltungsanlagen -Devrie-, 30-05-2008, Berichtsnummer: 141107-610 Rapport 2: [redacted], L., 2009. Messbericht über die Sommermessung gemäß DLG-Prüfrahmen, Abluftsysteme für Tierhaltungsanlagen -Devrie-, 18-03-2009, Berichtsnummer: 141107-610

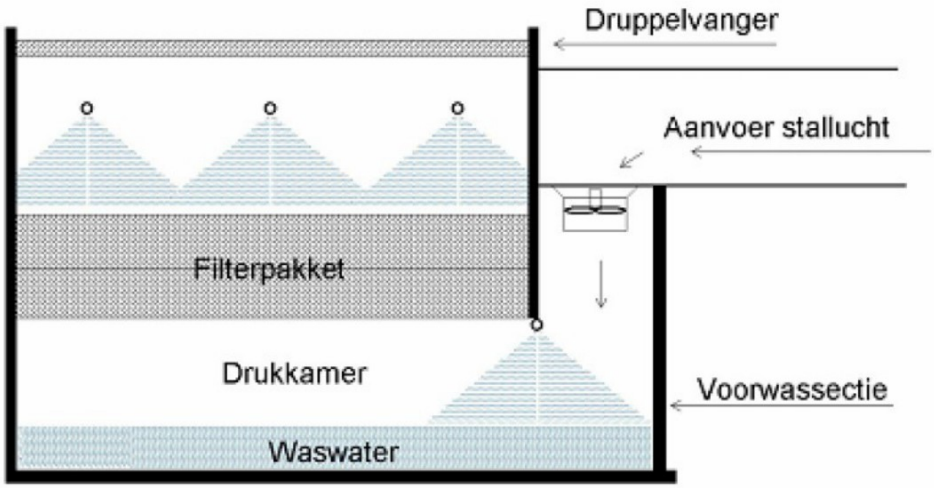

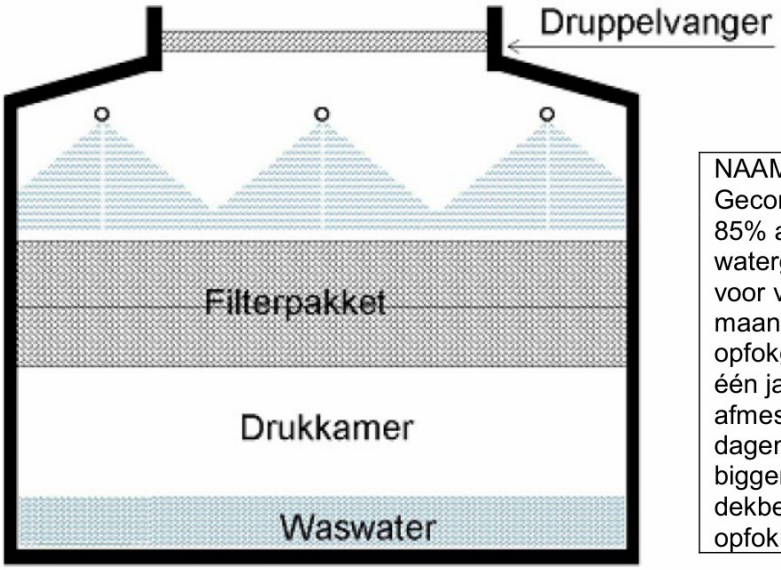

NAAM:	NUMMER:
Gecombineerd luchtwassysteem 85% ammoniakemissiereductie met watergordijn en biologische wasser, voor vleeskalveren tot circa 8 maanden, geiten ouder dan 1 jaar, opfokgeiten van 61 dagen tot en met één jaar, opfokgeiten en afmestlammeren tot en met 60 dagen, kraamzeugen, gespeende biggen, guste en dragende zeugen, dekberen en vleesvarkens (inclusief opfokberen en opfokzeugen)	BWL 2010.02.V7 Systeembeschrijving: september 2021

Nummer systeem	**BWL 2010.26.V5**
Naam systeem	**Chemisch luchtwassysteem 95% ammoniakemissiereductie**
Diercategorie	**Vleeskalveren tot circa 8 maanden (A 4.4), geiten ouder dan 1 jaar (C 1.1.3), opfokgeiten van 61 dagen tot en met één jaar (C 2.1.3), opfokgeiten en afmestlammeren tot en met 60 dagen (C 3.1.3), kraamzeugen (D 1.2.15), gespeende biggen (D 1.1.14), guste en dragende zeugen (D 1.3.11), dekberen (D 2.3), vleesvarkens (inclusief opfokberen en opfokzeugen) (D 3.2.14)**
Systeembeschrijving van	**November 2020**
Vervangt	**BWL 2010.26.V4 van juli 2018**
Werkingsprincipe	De ammoniakemissie wordt beperkt door de ventilatielucht te behandelen in een chemisch luchtwassysteem. Bij het beschreven systeem bestaat de installatie uit een filterunit van het type dwarsstroom of het type tegenstroom. De wassectie bestaat uit een kolom vulmateriaal dat continu wordt bevochtigd met een aangezuurde wasvloeistof. De gezuiverde lucht verlaat vervolgens via een druppelvanger de installatie. Bij passage van de ventilatielucht door het luchtwassysteem wordt de ammoniak opgevangen in de wasvloeistof, waarna de gereinigde ventilatielucht het systeem verlaat. Door toevoeging van zwavelzuur aan de wasvloeistof, wordt de ammoniak gebonden als ammoniumsulfaat, waarna deze stof met het spuiwater wordt afgevoerd.

DE TECHNISCHE UITVOERING VAN HET SYSTEEM

	Onderdeel	Uitvoeringseis
1a	Ventilatie	aanvoer ventilatielucht naar luchtwassysteem, zie hiervoor de voorwaarden die zijn opgenomen in het Activiteitenbesluit milieubeheer
1b		capaciteit maximale ventilatie in overeenstemming met de richtlijnen / adviezen voor maximale ventilatie[1]
2a	Dimensionering luchtwassysteem	chemische wasser van het type dwarsstroom of het type tegenstroom[2]
2b		<u>type dwarsstroom:</u> chemische wasser opgebouwd uit een kolom kunststof filtermateriaal (structuurpakking), met een contactoppervlak van 125 m² / m³ filtermateriaal, met een hoogte van maximaal 2,2 meter en een dikte van 0,9 meter, minimaal 95 % van het aanstroomoppervlak van het filterpakket moet beschikbaar zijn voor de doorstroming van lucht <u>type tegenstroom:</u> chemische wasser opgebouwd uit een kolom kunststof filtermateriaal (structuurpakking), met een contactoppervlak van 125 m² / m³ filtermateriaal, met een hoogte van 0,9 meter

[1] Wanneer voor de betreffende diercategorie richtlijnen / adviezen door een klimaatplatform zijn vastgesteld, dan wordt geadviseerd deze richtlijnen / adviezen in acht te nemen. Zie ook de randvoorwaarden die in het technisch informatiedocument 'Luchtwassystemen voor de veehouderij' zijn beschreven.

[2] Het is mogelijk om bij een wasser van het type tegenstroom de installatie op te delen in een aantal luchtwasunits die in de stal zijn aangebracht onder elke ventilatiekoker. Elke afzonderlijke unit moet dan aan de dimensioneringsvereisten voldoen. Verder zijn in het technisch informatiedocument 'Luchtwassystemen voor de veehouderij' een aantal aandachtspunten beschreven die voor de uitvoering van deze variant relevant zijn.

2c		<u>type dwarsstroom:</u> via een druppelvanger, opgebouwd uit kunststof filtermateriaal (structuurpakking), met een dikte van 0,125 meter, verlaat de gereinigde lucht het systeem. De druppelvanger staat vast achter de filterwand. <u>type tegenstroom:</u> via een druppelvanger, opgebouwd uit kunststof filtermateriaal (structuurpakking), met een hoogte van 0,125 meter, verlaat de gereinigde lucht het systeem
2d		capaciteit maximaal 7.500 m³ lucht per uur per m² netto aanstroomoppervlak van het filterpakket in de chemische wasser.
2e		aan te tonen met gegevens die op basis van het Activiteitenbesluit milieubeheer bij de melding dienen te worden gevoegd dan wel in de inrichting aanwezig dienen te zijn[3]
3	Registratie	het luchtwassysteem dient te zijn voorzien van een meet- en registratiesysteem zoals is opgenomen in het Activiteitenbesluit milieubeheer
4	Spuiregeling	het spuien van het waswater moet worden aangestuurd door een automatische regeling op basis van geleidbaarheid
HET GEBRUIK VAN HET SYSTEEM		
	Onderdeel	**Gebruikseis**
a1	Instelling parameters en controle	de zuurgraad van het waswater in de chemische wasser mag niet meer zijn dan pH = 4,0
a2		de geleidbaarheid van het waswater in de chemische wasser is maximaal 250 mS/cm
b	Waswater	moet worden aangezuurd met zwavelzuur
c	Reiniging filterpakket	minimaal éénmaal per jaar
d	Onderhoud	met betrekking tot het onderhoud van het luchtwassysteem dienen in overeenstemming met het Activiteitenbesluit milieubeheer gedragsvoorschriften te worden opgesteld
e	Registratiesysteem	het meet- en registratiesysteem dient te worden gebruikt, gecontroleerd en onderhouden zoals is opgenomen in het Activiteitenbesluit milieubeheer
Werkingsresultaat	ammoniakverwijderingsrendement: 95 procent geurverwijderingsrendement: 30 procent verwijderingsrendement fijn stof (PM10): 35 procent	

[3] In de inrichting dient een opleveringsverklaring aanwezig te zijn. In deze verklaring zijn de belangrijkste gegevens (zoals controleparameters) en dimensioneringsgrondslagen van de geïnstalleerde luchtwasser opgenomen. Met behulp van deze verklaring wordt aangetoond dat het luchtwassysteem volgens de systeembeschrijving is uitgevoerd en gedimensioneerd.

Emissiefactor	Vleeskalveren tot 8 maanden: - 0,18 kg NH3 per dierplaats per jaar Geiten ouder dan 1 jaar: - 0,19 kg NH3 per dierplaats per jaar Opfokgeiten van 61 dagen tot en met één jaar: - 0,08 kg NH3 per dierplaats per jaar Opfokgeiten en afmestlammeren tot en met 60 dagen: - 0,02 kg NH3 per dierplaats per jaar Gespeende biggen: - 0,03 kg NH3 per dierplaats per jaar Kraamzeugen: - 0,42 kg NH3 per dierplaats per jaar Guste en dragende zeugen: - 0,21 kg NH3 per dierplaats per jaar [redacted] - 0,28 kg NH3 per dierplaats per jaar Vleesvarkens (inclusief opfokberen en opfokzeugen): - 0,15 kg NH3 per dierplaats per jaar Vleeskalveren tot 8 maanden: - 0,18 kg NH3 per dierplaats per jaar
Verwijzing rapport	[redacted], O., 2009. Rapport over de uitvoering van emissiemetingen: Emissie-metingen in de landbouw, 21-06-2009, Rapport Nummer: Uniqfill_NH3_95%-001 [redacted], O., 2010. Rapport over de uitvoering van emissiemetingen: Emissie-metingen in de landbouw, 21-01-2010, Rapport Nummer: Uniqfill_NH3_95%-002

Schematische tekeningen dwarsstroom:

Horizontale uitstroom

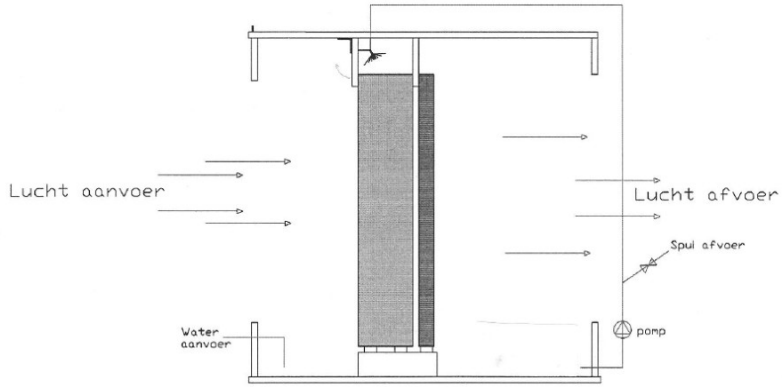

Verticale uitstroom

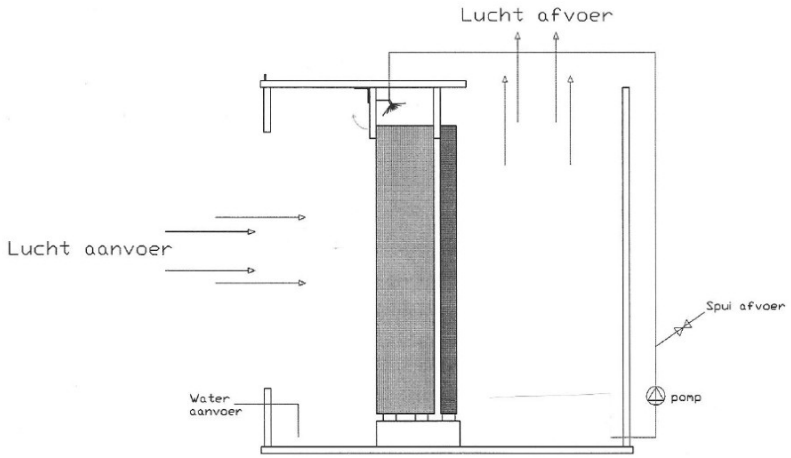

Schematische tekening tegenstroom:

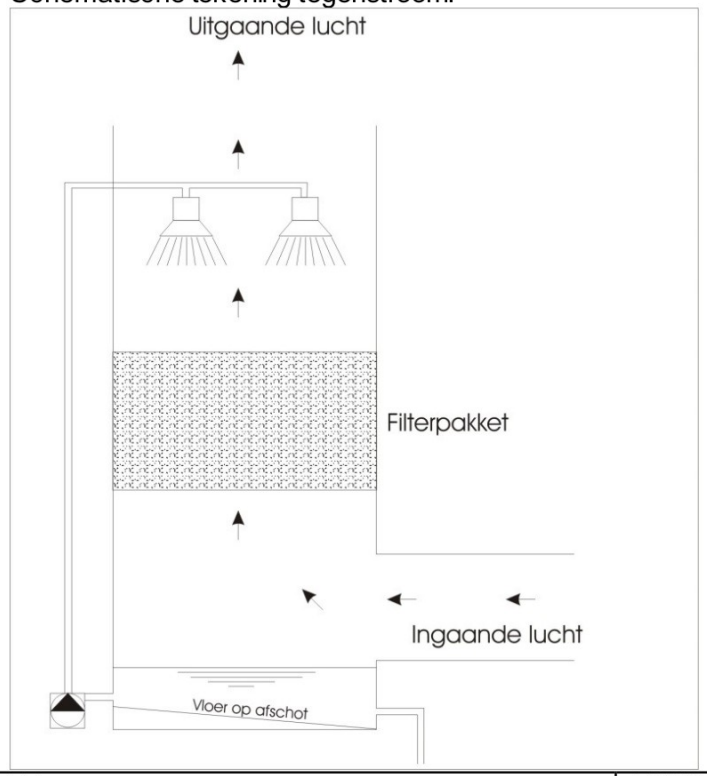

NAAM:	NUMMER:
Chemisch luchtwassysteem 95% ammoniakemissiereductie voor vleeskalveren tot circa 8 maanden, geiten ouder dan 1 jaar, opfokgeiten van 61 dagen tot en met één jaar, opfokgeiten en afmestlammeren tot en met 60 dagen, kraamzeugen, gespeende biggen, guste en dragende zeugen, dekberen en vleesvarkens (inclusief opfokberen en opfokzeugen)	BWL 2010.26.V5 Systeembeschrijving: november 2020

Nummer systeem	**BWL 2006.07.V2**
Naam systeem	**Mestopvang in water in combinatie met een mestafvoersysteem**
Diercategorie	**Gespeende biggen**
Systeembeschrijving van	**Maart 2016**
Vervangt	**BWL2006.07.V1 van juni 2015**
Werkingsprincipe	Ammoniakemissiebeperking is gebaseerd op beperken van putemissie door opvang van mest in water in combinatie met een regelmatige mestafvoer (na afloop van elke ronde).

DE TECHNISCHE UITVOERING VAN HET SYSTEEM; BOUWKUNDIG

	Onderdeel	Uitvoeringseis
1	Vloeruitvoering	- gedeeltelijk roostervloer met aan de voorzijde van het hok een hellende dichte vloer en aan de achterzijde een roostervloer boven het mestkanaal, of; - gedeeltelijk roostervloer met een dichte bolle vloer met zowel aan de voorzijde als aan de achterzijde een roostervloer boven het mestkanaal, het roosteroppervlak aan de voorzijde van de bolle vloer is daarbij kleiner dan het roosteroppervlak aan de achterzijde van de bolle vloer, of - volledig roostervloer
2a	Mestkanaal	voorzien van metalen of kunststof roosters
2b		De diepte van het mestkanaal moet zodanig zijn dat de inhoud voldoende is om deze met een vloeistofniveau van 12 tot 15 cm aan het begin van de ronde samen met de geproduceerde mest van één ronde op te kunnen slaan
2c		1 schuine wand mag worden aangebracht
2d		bij aanwezigheid 1 schuine wand moet deze tegen de dichte vloer of onder de voorzijde van het hok zijn aangebracht
2e		helling t.o.v. putvloer minimaal 45°
2f		uitvoering schuine wand volgens technisch informatiedocument 'Schuine wanden in stallen voor varkens'
3a	Aflaat mestkanalen	in elk mestkanaal tenminste één afvoeropening met een diameter van 20 cm
3b		afvoersysteem voor aflaat mestkanaal, uitvoering volgens hoofdstuk rioolsysteem of hoofdstuk andere mestafvoersystemen uit technisch informatiedocument 'Afvoersystemen voor de varkenshouderij'

DE TECHNISCHE UITVOERING VAN HET SYSTEEM; TECHNISCHE VOORZIENINGEN

	Onderdeel	Uitvoeringseis
4	Voersysteem	plaatsing boven de dichte vloer indien sprake is van een gedeeltelijk roostervloer, bij toepassing van een dichte bolle vloer moet het voersysteem aan de voorzijde van het hok boven het mestkanaal en / of dichte vloer zijn aangebracht

5a	Watervulsysteem	vlottersysteem of waterdoseercomputer
5b		<u>vlottersysteem:</u> bij toepassing van All In – All Out per afdeling, naar elke afdeling voorzien van een: - geijkte waterpulsmeter in de wateraanvoerleiding; - aansluiting voor de hogedrukreiniger na de watermeter; - aftap naar het mestkanaal voorzien van kunststof vlotter met een doorlaatcapaciteit van circa 2 à 3 liter per minuut; - boven de vlotter een voorziening, gemaakt van niet mest aanhechtend materiaal, ter voorkoming van ophoping van mest op de vlotter; tevens mag geen mest op deze voorziening blijven liggen. Bij meerdere mestkanalen per afdeling en geen All In – All Out per afdeling moet per mestkana(a)l(en) per rij hokken een geijkte waterpulsmeter worden gemonteerd.
5c		<u>waterdoseercomputer:</u> - centraal opgestelde geijkte waterpulsmeter aangesloten op een waterdoseercomputer; - na waterpulsmeter wateraanvoerleiding naar de afdelingen; - per mestkanaal aftakking van de wateraanvoerleiding - aftakking achtereenvolgens voorzien van een afsluiter (aangestuurd door de waterdoseercomputer), aansluiting voor de hogedrukreiniger en een aftap naar het mestkanaal voorzien van een sensor of niveauschakelaar. Bij de aanwezigheid van meerdere mestkanalen per afdeling en de toepassing van All In – All Out per afdeling kan per afdeling worden volstaan met één aansluiting voor de hogedrukreiniger.
5d		instelling vloeistofniveau minimaal 12 cm en maximaal 15 cm boven de putvloer
HET GEBRUIK VAN HET SYSTEEM		
	Onderdeel	**Gebruikseis**
a	Aflaat mestkanaal	na afloop van elke productieronde, maar voor het reinigen van de afdeling[1]
b1	Watervulsysteem	na aflaten van de mest uit het mestkanaal moet dit kanaal volautomatisch met water worden gevuld tot het vereiste vloeistofniveau
b2		het water in het mestkanaal bestaat uit reinigingswater, eventueel aangevuld met schoon water
b3		vloeistofniveau minimaal 12 en maximaal 15 cm na reiniging van het kanaal en voor aanvang van elke nieuwe productieronde
c	Reiniging schuine wand in het mestkanaal (indien aanwezig)	na afloop van elke productieronde
d	Registratie	ten behoeve van een controle op het watervulsysteem en het aflaten van de mest moeten de volgende gegevens worden geregistreerd: - oplegdata van de gespeende biggen per afdeling; - afleverdata van de gespeende biggen per afdeling; - tijdstip aflaten mest per afdeling; - totaal waterverbruik (inclusief reinigingswater) per afdeling van deze gegevens moet op het bedrijf een overzicht van de huidige en vorige productieronde aanwezig zijn[2]

1 Tijdens een productieronde is het niet toegestaan om de mest uit het mestkanaal af te laten en vervolgens dit kanaal weer te vullen met water.

2 Voor het registreren van deze gegevens kan bijvoorbeeld gebruik worden gemaakt van de registratiemogelijkheid van de waterdoseercomputer of van een logboek. Met behulp van deze gegevens, in samenhang met de inhoud van de mestkanalen bij het vereiste vloeistofniveau, is na te gaan of voldoende water is gebruikt voor het vullen van de mestkanalen. De inhoud van de

Emissiefactor	0,15 kg NH_3 per dierplaats per jaar
Verwijzing meetrapport	Rapport 95-1005 van IMAG (www.wageningenur.nl)

mestkanalen behoeft daarbij éénmalig te worden vastgesteld. Het gaat hier om de inhoud bij een vloeistofniveau binnen de range van 120 mm – 150 mm boven de putvloer. Deze is afhankelijk van de maatvoering van het mestkanaal, eventueel met een schuine wand, in de betreffende praktijksituatie.

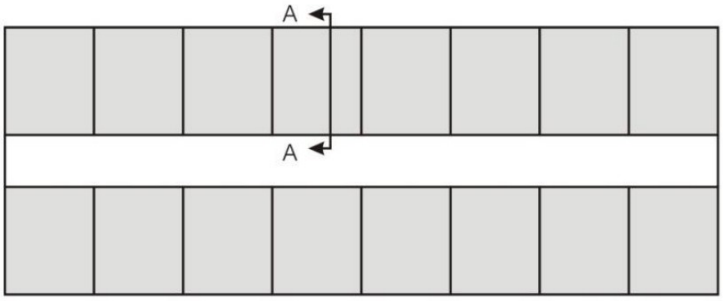

Plattegrond

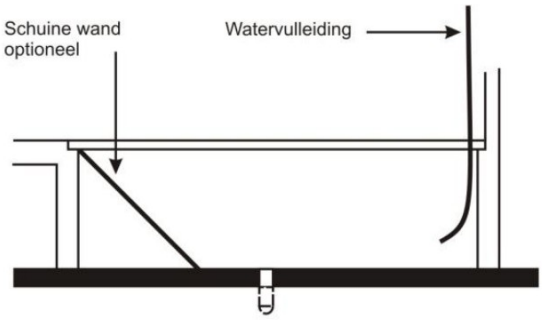

Doorsnede A-A

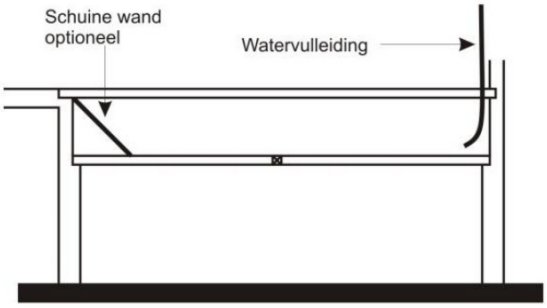

Doorsnede A-A (variant)

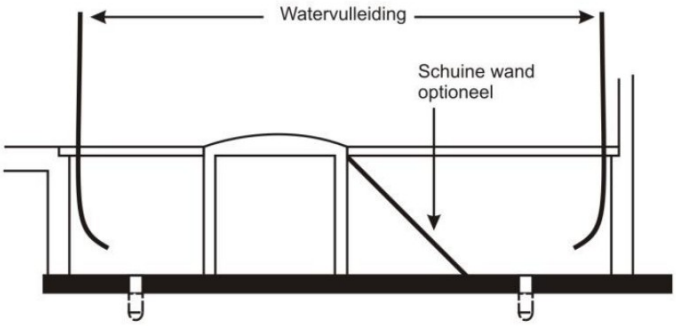

Doorsnede variant bolle vloer

NAAM:	NUMMER:
Mestopvang in water in combinatie met een mestafvoersysteem	BWL 2006.07.V2
	Systeembeschrijving Maart 2016

11.4 DIMENSIONERINGSPLAN(NEN)

DIMENSIONERINGSPLAN

BIOCOMBI - BWL 2010.02

FarmAir
luchtwassers
Grotestraat 11 +31(0)485 210 419
5841 AA Oploo info@farmair.com
www.farmair.com

Opdrachtgever: Batechno [redacted] Venhorst

Locatie: [redacted] Venhorst

Datum: 1 januari 2012

In onderstaande beschrijving en tabellen is de dimensionering aangegeven voor bovengenoemde locatie.

Systeem:	**Biocombi luchtwasser**	**BWL 2010.02**	**85% ammoniakreductie**
			45% geurreductie
Type:	**Waterwasser gelijkstroom en biowasser tegenstroom**		**80% fijn stofreductie**

Werkingsproces:	De ammoniakemissie (inclusief geur- en stofemissie) wordt beperkt door de ventilatielucht te behandelen in een gecombineerd luchtwassysteem. Dit is een installatie die is opgebouwd uit meerdere wassystemen. Bij het beschreven systeem bestaat de installatie uit een watergordijn (type gelijkstroom) met daarachter een biologische wasser. Het watergordijn is in de voorruimte aanwezig waarin de lucht optimaal wordt verdeeld over het gehele aanstroomoppervlak van de wassectie. De biologische wasser is opgebouwd uit een filterelement van het type tegenstroom. Het betreft een kolom met vulmateriaal, waarover continu wasvloeistof wordt gesproeid. De gezuiverde lucht verlaat vervolgens via een druppelvanger de installatie. Bij passage van de ventilatielucht door het luchtwassysteem wordt de ammoniak opgevangen in de wasvloeistof. Bacteriën die zich op het vulmateriaal en in de wasvloeistof bevinden zetten de ammoniak om in nitriet en/of nitraat, waarna deze stoffen met het spuiwater worden afgevoerd. De verwijdering van stof en geurcomponenten gebeurt in het watergordijn en de biologische wasser. Spuiwater komt vrij uit de biologische wasser, het wordt opgevangen in de wateropvangbak onder de wasinstallatie. Ook het sproeiwater van het watergordijn wordt in deze bak opgevangen.

Berekening ventilatiebehoefte conform opgave Klimaatplatform Varkenshouderij

aantal dieren	omschrijving	stal	m³/uur/ dierplaats	RAV categorie	totaal m³ ventilatie
1.250	vleesvarkens	1-3-9	80	D 3.2.15.4	100.000
200	biggen	1-3-9	25	D 1.1.15.4	5.000
Maximale ventilatiebehoefte				**m³/uur**	**105.000**

Gegevens toegepast filterpakket

Samenstelling filter	het filter is opgebouwd uit UV gestabiliseerde PP structuurpakking met een contactoppervlak van 125m²/m³		
Specifieke oppervlakte pakket		**125**	m²/m³
Specifieke luchtbelasting	incl. bevestigingspunten	**2.250**	m³/m² aanstroomoppervlak
Hoogte filterpakket		**1,2**	m
Contactoppervlak filterpakket		**150**	m²/m² aanstroomoppervlak
Capaciteit filterpakket		**15,00**	m³/m² contactoppervlak
Afmeting opvang waswater	per m² aanstroomoppervlak	**300**	liter

DIMENSIONERINGSPLAN

BIOCOMBI - BWL 2010.02

FarmAir
luchtwassers
Grotestraat 11 +31(0)485 210 419
5841 AA Oploo info@farmair.com
www.farmair.com

Opdrachtgever: Batechno
Locatie: [redacted] Venhorst

Datum: 1 januari 2012

Totaal ventilatie behoefte	**Eenheid**	**105.000**	**m³/uur**
Minimaal vereist netto aanstroomoppervlak		46,67	m²
Diepte filterpakket		3.250	mm.
Minimale lengte filterpakket		15.276	mm.
Toegepast aantal vakken		6,5	vak(ken)
Toegepaste lengte filterpakket		15.600	mm.
Toegepast bruto aanstroomoppervlak		47,66	m²
Netto aanstroomoppervlak (na correctie voor ondersteuningsprofielen)		44,80	m²
Maximale capaciteit luchtwasser		107.231	m³/u
Overcapaciteit luchtwasser t.o.v. berekende maximale ventilatiebehoefte		2.231	m³/u
Diepte luchtwasser		3.350	mm.
Hoogte luchtwasser (uitstroomopening)		3.300	mm.
Inhoud waspakket		57,19	m³
Contactoppervlak waspakket		7.148,70	m²
Specifiek waswaterdebiet		0,70	m³/m²/uur
Aantal sproeiers per m² filterpakket	0,7	34	stuks
Aantal sproeiers stofafvang	1	13	stuks
Maximaal vermogen spoelpomp		4	kWh
Opvang waswater (waterbuffer)		14	m³
Drukval over de luchtwasser		0 - 40	Pa
Totaal opgenomen vermogen		35.040	kWh/jaar
Besturingskast		230/400	Volt
Theoretisch spuiwaterdebiet minimaal *		1.278	m³/jaar
Theoretisch spuiwaterdebiet maximaal *		5.160	m³/jaar
Totaal verbruik water minimaal *		1.789	m³/jaar
Totaal verbruik water maximaal *		7.223	m³/jaar
Afmeting centraal kanaal (minimaal)		10,50	m²
Uitstroomoppervlak		1,14	m²
Diameter		1,20	
Ventilatie volgens V-Stack normen		41.150	m³/u
Uitstroomsnelheid		10,03	m/sec

Opmerkingen:
** Spuiwaterdebiet conform Bijlage 2 van het Technisch Informatiedocument "Luchtwassystemen voor de veehouderij"*

Het werkelijke spuiwaterdebiet kan sterk afwijken van het maximale en minimale theoretische debiet. In de praktijk wordt het spuiwaterdebiet sterk beïnvloed door factoren als de hoeveelheid ammoniak in de stallucht, verdamping, temperatuur en zuurgraad van het waswater.

DIMENSIONERINGSPLAN

95% NET luchtwasser - BWL 2010.26.V3

Opdrachtgever: Batechno
[redacted] Venhorst

Locatie: [redacted] Venhorst

Datum: 20 maart 2024

In onderstaande beschrijving en tabellen is de dimensionering aangegeven voor bovengenoemde locatie.

Systeem:	**95% NET luchtwasser**	**BWL 2010.26.V5**	**95% ammoniakreductie**
			30% geurreductie
Type:	**Dwarsstroom**		**35% fijn stofreductie**

Werkingsproces	De ammoniakemissie wordt beperkt door de ventilatielucht te behandelen in een chemisch luchtwassysteem. Bij het beschreven systeem bestaat de installatie uit een filterunit van het type dwarsstroom of het type tegenstroom. De wassectie bestaat uit een kolom vulmateriaal dat continu wordt bevochtigd met een aangezuurde wasvloeistof. De gezuiverde lucht verlaat vervolgens via een druppelvanger de installatie. Bij passage van de ventilatielucht door het luchtwassysteem wordt de ammoniak opgevangen in de wasvloeistof, waarna de gereinigde ventilatielucht het systeem verlaat. Door toevoeging van zwavelzuur aan de wasvloeistof, wordt de ammoniak gebonden als ammoniumsulfaat, waarna deze stof met het spuiwater wordt afgevoerd.

Berekening ventilatiebehoefte conform richtlijnen / adviezen voor maximale ventilatie

aantal dieren	omschrijving	stal	m³/uur/ dierplaats	RAV categorie	totaal m³ ventilatie
420	Opfokzeugen	3	80	D 3.2.4	33.600
540	Biggen	3	25	D 1.1.14	13.500
Maximale ventilatiebehoefte				**m³/uur**	**47.100**

Gegevens per vak

Samenstelling filter	het filter is opgebouwd uit UV gestabiliseerde PP structuurpakking met een contactoppervlak van 125m²/m³		
Aanstroomoppervlak	910 x 2.200 mm	**2,0**	m²
Capaciteit luchtwasser	incl. bevestigingspunten	**7.500**	m³/m² aanstroomoppervlak
Afmeting filterpakket	910 x 2.200 x 450 mm	**0,90**	m³
Contactoppervlak filterpakket		**125**	m²/m³
Capaciteit filterpakket		**133**	m³/m² contactoppervlak
Afmeting opvang waswater	910 x 2.500 x 250 mm	**0,57**	m³
Capaciteit per vak		**15.000**	m³/uur

DIMENSIONERINGSPLAN

95% NET luchtwasser - BWL 2010.26.V3

Opdrachtgever: Batechno
Locatie: [redacted] Venhorst

Datum: 20 maart 2024

Totaal ventilatie behoefte			**per vak**	**47.100**	**m³/uur**
Aantal vakken				4	stuks
Afmeting luchtwasser (exclusief besturingsruimte 600mm)				3.800 x 2.500 x 2.900	mm (LxDxH)
Bedrijfsgewicht luchtwasser			1.138	4.550	kg.
Aanstroomoppervlak	4	x	2,0	8	m²
Maximale capaciteit luchtwasser	4	x	15.000	60.000	m³/uur
Overcapaciteit luchtwasser t.o.v. berekende maximale ventilatiebehoefte				12.900	m³/uur
Volume filterpakket	4	x	0,90	3,60	m³
Contactoppervlak filterpakket	4	x	113	450	m²
Opvang waswater	4	x	0,57	2,3	m³
Drukval over de luchtwasser				± 65	Pa
Maximaal vermogen spoelpomp(en)				2,2	kWh
Looptijd spoelpomp				24	uur/dag
Maximaal vermogen zuurpomp				0,03	kWh
Looptijd zuurpomp				1,5	uur/dag
Totaal opgenomen vermogen				19.307	kWh/jaar
Besturingskast				230/400	Volt
Totaal verbruik zuur				3.883	liter/jaar
Gemiddeld zuurverbruik				10,64	liter/dag
Totaal spuiwater				54	m³/jaar
Spuiwaterdebiet (gemiddeld - spuien op basis van geleidbaarheid waswater)				6,14	liter/uur
Totaal verbruik water (inclusief verdamping)				493	m³/jaar
Afmeting centraal kanaal				4,71	m²
Uitstroom oppervlak			3,367	0,903	m²
Diameter				1,072	m
Ventilatie volgens V-Stack normen				19.500	m³/uur
Uitstroom snelheid			6,00	6,00	m/sec

Opmerkingen:
De calculatie van zuur en spuiwater zijn gebaseerd op ammoniakemmissies zoals opgenomen in het Technisch Informatiedocument 'Luchtwassystemen voor de veehouderij'.
In de berekening is uitgegaan dat voor 1kg ammoniak 2,9kg zwavelzuur (soortelijk gewicht van 1,84) is benodigd.

Het daadwerkelijk zuurverbruik en de spuiwaterproductie kunnen in de praktijk afwijken, aangezien beide afhankelijk zijn van de hoeveelheid ammoniak in de stallucht.

DIMENSIONERINGSPLAN

BIOCOMBI - BWL 2009.12.V2

FarmAir luchtwassers
Grotestraat 11 +31(0)485 210 419
5841 AA Oploo info@farmair.com
www.farmair.com

Opdrachtgever: Batechno [redacted] Venhorst

Locatie: [redacted] Venhorst

Datum: 1 januari 2012

In onderstaande beschrijving en tabellen is de dimensionering aangegeven voor bovengenoemde locatie.

Systeem:	**Farm Air Biocombi luchtwasser**	**BWL 2009.12.V2**	**85% ammoniakreductie**
			45% geurreductie
Type:	**Waterwasser gelijkstroom en biowasser tegenstroom**		**80% fijn stofreductie**

Werkingsproces:	De ammoniakemissie (inclusief geur- en stofemissie) wordt beperkt door de ventilatielucht te behandelen in een gecombineerd luchtwassysteem. Dit is een installatie die is opgebouwd uit meerdere wassystemen. Bij het beschreven systeem bestaat de installatie uit een watergordijn (type gelijkstroom) met daarachter een biologische wasser. Het watergordijn is in de voorruimte aanwezig waarin de lucht optimaal wordt verdeeld over het gehele aanstroomoppervlak van de wassectie. De biologische wasser is opgebouwd uit een filterelement van het type tegenstroom. Het betreft een kolom met vulmateriaal, waarover continu wasvloeistof wordt gesproeid. De gezuiverde lucht verlaat vervolgens via een druppelvanger de installatie. Bij passage van de ventilatielucht door het luchtwassysteem wordt de ammoniak opgevangen in de wasvloeistof. Bacteriën die zich op het vulmateriaal en in de wasvloeistof bevinden zetten de ammoniak om in nitriet en/of nitraat, waarna deze stoffen met het spuiwater worden afgevoerd. De verwijdering van stof en geurcomponenten gebeurt in het watergordijn en de biologische wasser. De wasvloeistof uit het watergordijn en de biologische wasser wordt opgevangen in de wateropvangbak waarin zich filtermateriaal bevindt. Vanuit deze opvangbak wordt het water gerecirculeerd en teruggevoerd naar de sproeiers. Continu dan wel periodiek wordt een hoeveelheid water vanuit deze opvangbak gespuid en afgevoerd uit het systeem.

Berekening ventilatiebehoefte conform opgave Klimaatplatform Varkenshouderij

aantal dieren	omschrijving	stal	m³/uur/ dierplaats	RAV categorie	totaal m³ ventilatie
600	vleesvarkens	5-6-10	80	D 3.2.15.4	48.000
1.989	biggen	5-6-10	25	D 1.1.15.4	49.725
910	biggen	5-6-10	25	D 1.1.15.4	22.750
Maximale ventilatiebehoefte				**m³/uur**	**120.475**

Gegevens toegepast filterpakket

Samenstelling filter	het filter is opgebouwd uit UV gestabiliseerde PP structuurpakking met een contactoppervlak van 240m²/m³		
Specifieke oppervlakte pakket		**240**	m²/m³
Specifieke luchtbelasting	incl. bevestigingspunten	**4.080**	m³/m² aanstroomoppervlak
Hoogte filterpakket		**1,5**	m
Contactoppervlak filterpakket		**360**	m²/m² aanstroomoppervlak
Capaciteit filterpakket		**11,33**	m³/m² contactoppervlak
Afmeting opvang waswater	per m² aanstroomoppervlak	**612**	liter

DIMENSIONERINGSPLAN

BIOCOMBI - BWL 2009.12.V2

FarmAir luchtwassers
Grotestraat 11 +31(0)485 210 419
5841 AA Oploo info@farmair.com
www.farmair.com

Opdrachtgever: Batechno
Locatie: [redacted] Venhorst

Datum: 1 januari 2012

Totaal ventilatie behoefte	**Eenheid**	**120.475**	**m³/uur**
Minimaal vereist netto aanstroomoppervlak		29,53	m²
Diepte filterpakket (exclusief stofafvang)		2.400	mm.
Minimale lengte filterpakket		13.089	mm.
Toegepast aantal vakken		5,5	vak(ken)
Toegepaste lengte filterpakket		13.200	mm.
Toegepast bruto aanstroomoppervlak		29,78	m²
Netto aanstroomoppervlak (na correctie voor ondersteuningsprofielen)		27,99	m²
Maximale capaciteit luchtwasser		121.495	m³/u
Overcapaciteit luchtwasser t.o.v. berekende maximale ventilatiebehoefte		1.020	m³/u
Diepte luchtwasser inclusief stof afvang		3.400	mm.
Hoogte luchtwasser (uitstroomopening)		5.100	mm.
Inhoud waspakket		44,67	m³
Contactoppervlak waspakket		10.720,51	m²
Specifiek waswaterdebiet		0,75	m³/m²/uur
Aantal sproeiers per m² filterpakket	0,7	21	stuks
Aantal sproeiers stofafvang	1	11	stuks
Maximaal vermogen spoelpomp		3	kWh
Opvang waswater (waterbuffer)		18	m³
Drukval over de luchtwasser		± 50	Pa
Totaal opgenomen vermogen		26.280	kWh/jaar
Besturingskast		230/400	Volt
Theoretisch spuiwaterdebiet minimaal * Theoretisch spuiwaterdebiet maximaal *		1.031 4.195	m³/jaar m³/jaar
Totaal verbruik water minimaal * Totaal verbruik water maximaal *		1.443 5.874	m³/jaar m³/jaar
Afmeting centraal kanaal (minimaal)		12,05	m²
Uitstroomoppervlak ** Diameter Ventilatie volgens V-Stack normen		1,48 1,37 53.388	m² m³/u
Uitstroomsnelheid		10,02	m/sec

Dimensioneringsplan alleen geldig in combinatie met een Farm Air luchtwasser.

Versie 21.04.EK

DIMENSIONERINGSPLAN

BIOCOMBI - BWL 2009.12.V2

[redacted]
Grotestraat 11 +31(0)485 210 419
5841 AA Oploo info@farmair.com
www.farmair.com

Opdrachtgever: Batechno [redacted] Venhorst

Locatie: [redacted] Venhorst

Datum: 1 januari 2012

In onderstaande beschrijving en tabellen is de dimensionering aangegeven voor bovengenoemde locatie.

Systeem:	**Farm Air Biocombi luchtwasser** **BWL 2009.12.V2**	**85% ammoniakreductie**
		45% geurreductie
Type:	**Waterwasser gelijkstroom en biowasser tegenstroom**	**80% fijn stofreductie**

Werkingsproces:	De ammoniakemissie (inclusief geur- en stofemissie) wordt beperkt door de ventilatielucht te behandelen in een gecombineerd luchtwassysteem. Dit is een installatie die is opgebouwd uit meerdere wassystemen. Bij het beschreven systeem bestaat de installatie uit een watergordijn (type gelijkstroom) met daarachter een biologische wasser. Het watergordijn is in de voorruimte aanwezig waarin de lucht optimaal wordt verdeeld over het gehele aanstroomoppervlak van de wassectie. De biologische wasser is opgebouwd uit een filterelement van het type tegenstroom. Het betreft een kolom met vulmateriaal, waarover continu wasvloeistof wordt gesproeid. De gezuiverde lucht verlaat vervolgens via een druppelvanger de installatie. Bij passage van de ventilatielucht door het luchtwassysteem wordt de ammoniak opgevangen in de wasvloeistof. Bacteriën die zich op het vulmateriaal en in de wasvloeistof bevinden zetten de ammoniak om in nitriet en/of nitraat, waarna deze stoffen met het spuiwater worden afgevoerd. De verwijdering van stof en geurcomponenten gebeurt in het watergordijn en de biologische wasser. De wasvloeistof uit het watergordijn en de biologische wasser wordt opgevangen in de wateropvangbak waarin zich filtermateriaal bevindt. Vanuit deze opvangbak wordt het water gerecirculeerd en teruggevoerd naar de sproeiers. Continu dan wel periodiek wordt een hoeveelheid water vanuit deze opvangbak gespuid en afgevoerd uit het systeem.

Berekening ventilatiebehoefte conform opgave Klimaatplatform Varkenshouderij

aantal dieren	omschrijving	stal	m³/uur/ dierplaats	RAV categorie	totaal m³ ventilatie
40	opfokzeugen	8	80	D 3.2.15.4	3.200
1.150	vleesvarkens	8	80	D 3.2.15.4	92.000
Maximale ventilatiebehoefte				**m³/uur**	**95.200**

Gegevens toegepast filterpakket

Samenstelling filter	het filter is opgebouwd uit UV gestabiliseerde PP structuurpakking met een contactoppervlak van 240m²/m³		
Specifieke oppervlakte pakket		**240**	m²/m³
Specifieke luchtbelasting	incl. bevestigingspunten	**4.080**	m³/m² aanstroomoppervlak
Hoogte filterpakket		**1,5**	m
Contactoppervlak filterpakket		**360**	m²/m² aanstroomoppervlak
Capaciteit filterpakket		**11,33**	m³/m² contactoppervlak
Afmeting opvang waswater	per m² aanstroomoppervlak	**612**	liter

DIMENSIONERINGSPLAN

BIOCOMBI - BWL 2009.12.V2

[redacted]
Grotestraat 11 +31(0)485 210 419
5841 AA Oploo info@farmair.com
www.farmair.com

Opdrachtgever: Batechno
Locatie: [redacted] Venhorst

Datum: 1 januari 2012

Totaal ventilatie behoefte	**Eenheid**	**95.200**	**m³/uur**
Minimaal vereist netto aanstroomoppervlak		23,33	m²
Diepte filterpakket (exclusief stofafvang)		2.400	mm.
Minimale lengte filterpakket		10.343	mm.
Toegepast aantal vakken		4,5	vak(ken)
Toegepaste lengte filterpakket		10.800	mm.
Toegepast bruto aanstroomoppervlak		24,36	m²
Netto aanstroomoppervlak (na correctie voor ondersteuningsprofielen)		22,90	m²
Maximale capaciteit luchtwasser		99.405	m³/u
Overcapaciteit luchtwasser t.o.v. berekende maximale ventilatiebehoefte		4.205	m³/u
Diepte luchtwasser inclusief stof afvang		3.400	mm.
Hoogte luchtwasser (uitstroomopening)		5.100	mm.
Inhoud waspakket		36,55	m³
Contactoppervlak waspakket		8.771,33	m²
Specifiek waswaterdebiet		0,75	m³/m²/uur
Aantal sproeiers per m² filterpakket	0,7	18	stuks
Aantal sproeiers stofafvang	1	9	stuks
Maximaal vermogen spoelpomp		2,2	kWh
Opvang waswater (waterbuffer)		14	m³
Drukval over de luchtwasser		± 50	Pa
Totaal opgenomen vermogen		19.272	kWh/jaar
Besturingskast		230/400	Volt
Theoretisch spuiwaterdebiet minimaal *		1.188	m³/jaar
Theoretisch spuiwaterdebiet maximaal *		4.795	m³/jaar
Totaal verbruik water minimaal *		1.664	m³/jaar
Totaal verbruik water maximaal *		6.713	m³/jaar
Afmeting centraal kanaal (minimaal)		9,52	m²
Uitstroomoppervlak **		1,06	m²
Diameter		1,16	
Ventilatie volgens V-Stack normen		36.890	m³/u
Uitstroomsnelheid		9,70	m/sec

Opmerkingen:
** Spuiwaterdebiet conform Bijlage 2 van het Technisch Informatiedocument "Luchtwassystemen voor de veehouderij"*

Het werkelijke spuiwaterdebiet kan sterk afwijken van het maximale en minimale theoretische debiet. In de praktijk wordt het spuiwaterdebiet sterk beïnvloed door factoren als de hoeveelheid ammoniak in de stallucht, verdamping, temperatuur en zuurgraad van het waswater.

** De ventilatoren worden achter de luchtwasser geplaatst.
Aantal ventilatoren: **2** stuks
Diameter ventilatoren: **820** mm 0,5281 m² per ventilator

12 GEZONDHEID

12.1 BEDRIJFSHYGIËNE

Hygiënisch werken is van belang om de diergezondheid op het bedrijf zo goed mogelijk onder controle te houden. Een belangrijke factor voor een goede hygiëne is disciplinair werken. Op het bedrijf worden preventieve maatregelen worden genomen wanneer het bedrijf wordt bezocht door derden, zoals de veearts. Hierbij wordt gebruik gemaakt van bedrijfskleding en worden laarzen ontsmet, douches gebruikt en handen gewassen. Een bedrijfsregister wordt bijgehouden om de bezoekers aan de stal te registreren. Verder draagt de bouwkundige inrichting van de werkruimten bij aan een goede bedrijfshygiëne. Door het aanbrengen van gladde vloeren en wanden zonder kieren en richels, die gemakkelijk zijn schoon te maken, kan vuil zich niet ophopen waardoor groei van micro-organismen zoveel mogelijk wordt tegengegaan. De vloeren zijn tegelijkertijd wel voldoende stroef om niet uit te lijden.

12.2 ENDOTOXINEN

Tussen 2009 en 2011 is een verkennend onderzoek uitgevoerd naar intensieve veehouderij en gezondheid (IVG). In dit onderzoek zijn duidelijke aanwijzingen gevonden voor gezondheidseffecten bij omwonenden. Dit heeft geleid tot het advies van de Gezondheidsraad “Gezondheidsrisico’s bij veehouderijen” d.d. 30/11/2012. De raad adviseert daarin o.a.:

a. het uitvoeren van een aanvullend onderzoek veehouderij en gezondheid omwonenden (VGO);

b. een advieswaarde van 30 EU/m3 voor de maximale blootstelling aan endotoxine in de buitenlucht. De Gezondheidsraad gaat er vanuit dat met deze advieswaarde de gezondheid van omwonenden van veehouderijen tegen te veel aan endotoxine kan worden beschermd.

In de periode 2012-2016 is het VGO onderzoek uitgevoerd, gefinancierd door de Ministeries van Volksgezondheid, Welzijn en Sport (VWS) en Economische Zaken (EZ). De resultaten van het onderzoek zijn op 7 juli 2016 gepubliceerd en op diezelfde dag door de onderzoekers toegelicht op een symposium in ‘s-Hertogenbosch.

Over de advieswaarde voor endotoxine wordt in het kabinetsstandpunt uit 2013 aangegeven dat de Staatssecretaris van Infrastructuur en Milieu deze nader zal uitwerken zodat deze norm ter bescherming van de gezondheid van omwonenden van veehouderijen kan worden toegepast bij het verlenen van de omgevingsvergunning. Hiervoor moet een toetsingskader worden opgesteld. Met het oog op het ontwikkelen van een toetsingskader voor endotoxine hebben de Wageningen UR Livestock Research (WLR) en het IRAS instituut van de Universiteit Utrecht in 2014 de bestaande kennis over endotoxine uitstoot in een literatuurstudie samengevat1.

Als vervolg hierop zijn de emissies van endotoxine uit stallen gemeten, is de verspreiding naar de omgeving gemodelleerd en is bepaald of de advieswaarde in de omgeving wordt overschreden. Dit heeft plaats gevonden binnen het kader van het Beleidsondersteunend onderzoek van het Ministerie van Economische Zaken, met financiering van het Ministerie van Infrastructuur en Milieu, Provincie Noord-Brabant en Provincie Gelderland. Het onderzoek is uitgevoerd door een projectgroep van WLR, [redacted] Consult en IRAS.

Zoals bij geur en fijnstof, kan dan met modellering de verwachte blootstelling aan endotoxine in de omgeving worden bepaald. Vervolgens kan getoetst worden of de advieswaarde voor endotoxine in de omgeving overschreden zal worden en of er maatregelen op het bedrijf nodig zijn om de emissie te verminderen.

Op 7 juli 2016 zijn onderzoeksrapporten gepubliceerd waarin wordt aangetoond dat omwonenden rond veehouderijen gezondheidsrisico's lopen door de blootstelling aan emissies uit veehouderijen (zie paragraaf 2.2). Endotoxine is voor luchtwegklachten een relevante component in de (fijn)stof emissie uit veehouderijen. Ook zijn er technieken beschikbaar om de emissie te verminderen. De kennis uit de gepubliceerde onderzoeken (paragraaf 2.3; 2.3 en 2.4) moet bijdragen aan de bescherming en bevordering van de gezondheid van omwonenden van veehouderijbedrijven.

Sinds de publicatie van de onderzoeken buigt het Rijk zich met de veehouderijsectoren, in het bijzonder de pluimveesector, over maatregelen om de luchtkwaliteit rondom veehouderijen te verbeteren. Bekeken wordt hoe tot een plan van aanpak kan worden gekomen waarin deze maatregelen zijn ingebed. Op 17 juli 2017 is een aanvullend onderzoek (veehouderij en gezondheid omwonenden) gepubliceerd. Genoemd VGO-onderzoek geeft sterke aanwijzingen dat componenten afkomstig uit de veehouderij, zoals fijnstof en endotoxinen, mensen die in de buurt wonen van veehouderijen gevoeliger maken voor infecties, waardoor longontstekingen vaker voorkomen of een verminderde longfunctie optreedt. Uit het VGO-onderzoek blijkt verder dat pluimveebedrijven meer fijnstof uitstoten dan andere typen veehouderijbedrijven.

De ontwikkeling door het Rijk - op advies van de Gezondheidsraad – van een landelijk toetsingskader voor endotoxine (zie pagina 3 en paragraaf 2.4) is nog niet afgerond. Zolang dit niet beschikbaar is, kan bij de vergunningverlening de gezondheid van omwonenden onvoldoende bescherming worden geboden. De huidige toetsingskaders voor fijnstof en geur zijn in veel gevallen namelijk onvoldoende beperkend om een ongewenste toename van de gezondheidsrisico's te voorkomen.

De blootstelling aan stoffen uit de veehouderij kunnen leiden tot negatieve gezondheidseffecten.

Volgens de Gezondheidsraad is endotoxine een goede indicator voor de blootstelling van omwonenden van veehouderijen aan stoffen uit stallen die een negatieve invloed hebben op de luchtwegen. Door bestuurders van gemeenten in Brabant is de behoefte uitgesproken aan ondersteuning. Het Ondersteuningsteam heeft daarom de "Notitie Handelingsperspectieven Veehouderij en Volksgezondheid: endotoxine toetsingskader 1.0". opgesteld. Hierin is de blootstelling aan endotoxine en de advieswaarde van de Gezondheidsraad als insteek gekozen. Het endotoxine toetsingskader 1.0 biedt de mogelijkheid om bij de vergunningverlening aan veehouderijen uit voorzorg bescherming te bieden aan omwonenden. Het in deze notitie gepresenteerde Endotoxine toetsingskader 1.0 haakt in op de lopende ontwikkeling van het landelijke endotoxinetoetsingskader en maakt gebruik van de daaruit voortkomende onderzoeksresultaten. Op basis van de verkregen nieuwe kennis en wetenschappelijke inzichten is met het Endotoxine toetsingskader 1.0 per locatie en voor iedere individuele varkens- of pluimveehouderij in Nederland te bepalen of de endotoxineblootstelling naar de omgeving te hoog zal zijn of niet. Te hoog betekent in deze dat de blootstelling hoger is dan de advieswaarde van 30 EU/ m3 van de Gezondheidsraad.

Om bij een besluit, waar mogelijk endotoxine blootstelling een rol speelt, inzicht te krijgen in de endotoxine blootstelling is in de notitie een aantal keuzes gemaakt. Ten eerste is gekeken of er nog andere dan de diersoorten kippen en varkens in de beoordeling zouden moeten worden meegenomen. Op basis van de huidige inzichten is geconcludeerd dat dit niet nodig is.

Om de minimale afstand, op basis van de endotoxine advieswaarde van de Gezondheidsraad, te kunnen berekenen zijn voor vleesvarkens formules afgeleid uit het rapport van [redacted] (2016).

Vergelijkingen

Voor vleesvarkens geldt de volgende vergelijking.

- vleesvarkens (constante emissie) : p1= 60.0608184; p2= 231.712643; formule: y=p1*x^p2; XxXx (y=afstand (m); x = PM10 emissie (kg/jaar)

Op basis hiervan is de afstandsgrafieken tot stand gekomen:

Horizontaal de fijnstof emissie in kg per jaar, verticaal de afstand in meters

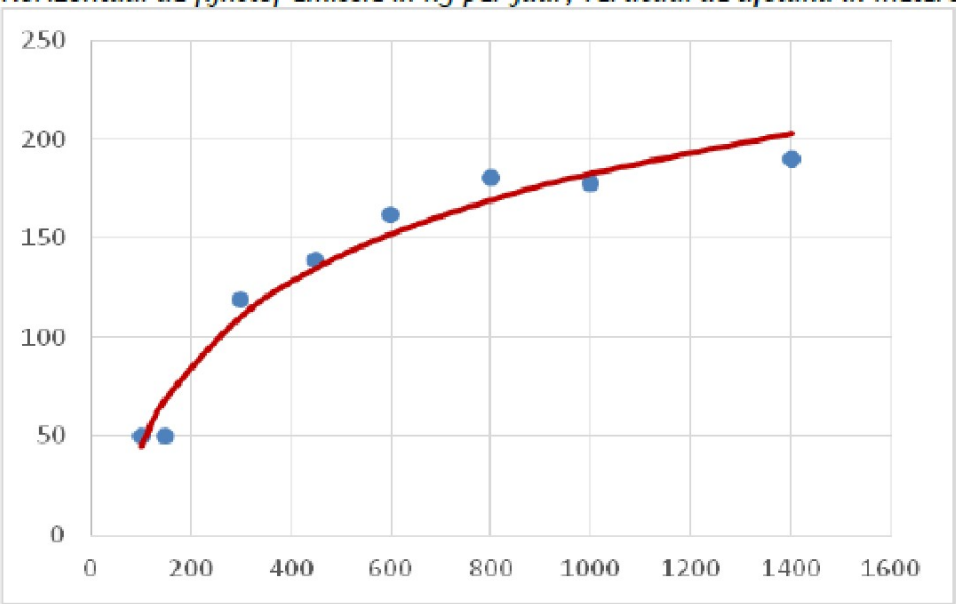

Varkens		
	log functie	
p1	[redacted]	
p2	[redacted]	
p3	0,208009059	
vleesvarkens constant		vlssev
PM10	afstand	afst
100	50	45
150	50	69
300	119	111
450	139	135
600	162	152
800	181	170
1000	178	183
1400	190	203
PM10 invullen (kg/jaar)		berekende afstand (m)
274	nvt.	105

De dichtstbijzijnde woningen zijn Lekerseweg 1a en Lekersweg 2. De emissiepunten op de quarantainestal en ziekenboeg zijn de dichtstbijzijnde emissiepunten. De dichtstbijzijnde afstanden tot de gevel van de woningen zijn respectievelijk 59 en 38 meter.

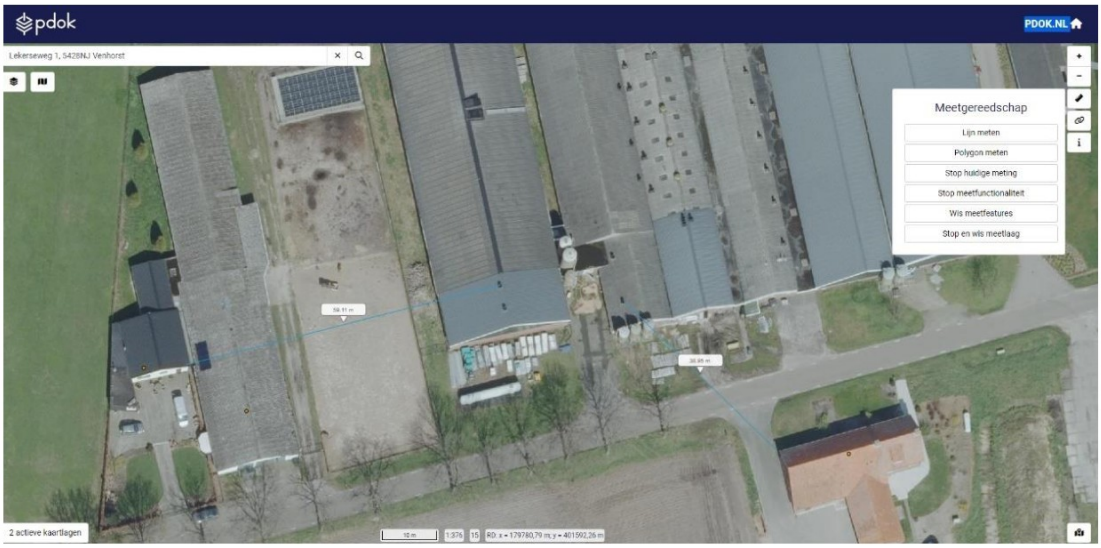

Echter neemt de fijnstofemissie af ten opzichte van de vigerende situatie. De fijnstofbelasting daalt in de beoogde situatie met 15.377 gram per jaar. De situatie omtrent endotoxine verbetert dus op de omliggende woningen.

13 RISICO

13.1 STROOMUITVAL

Tot de bijzondere risico's op varkenshouderijbedrijven hoort in de eerste plaats het uitvallen van de netspanning, en het daarmee stilvallen van de ventilatie in de stallen. Ingeval van uitvallen van een enkele ventilator of de gehele netspanning, treedt een alarmering in werking die de varkenshouder waarschuwt (doorschakeling naar semafoon). Om de gevolgen van de stroomuitval zo gering mogelijk te houden is een noodstroomaggregaat aanwezig op het bedrijf.

13.2 BRAND

Een tweede risico is het optreden van brand.
Om brand te voorkomen wordt uitsluitend met goedgekeurde installaties gewerkt en worden de bedrijfsgebouwen conform het Bouwbesluit gebouwd. Om de gevolgen van een eventuele brand zoveel mogelijk te beperken zijn alle gebouwen gecompartimenteerd middels branddeuren en brandmuren en zijn diverse brandblussers en nooduitgangen aanwezig.

13.3 VERVOERSVERBODEN BIJ VEEWETZIEKTEN

Bij het onverhoopt uitbreken van een veewetziekte zoals bijvoorbeeld varkenspest wordt het bedrijf van rechtswege tijdelijk afgesloten. Gedurende die periode mogen er geen dieren het bedrijf verlaten en zullen de hokken vol geraken, aangezien de jonge dieren groeien en er elke week weer biggen geboren worden. Door de ruime opzet van het bedrijf in relatie tot het te houden aantal dieren, en door alle dieren volgens de nieuwe welzijnseisen te huisvesten zijn de mogelijkheden tot het opschorten van het afleveren veel groter dan op veel vergelijkbare bedrijven.
Om dit soort risico's op het bedrijf zelf zoveel mogelijk te voorkomen is het bedrijf zo opgezet en uitgevoerd dat geen vreemden van buiten in de stallen hoeven en kunnen komen. Voor degenen die wel in de stallen gaan, gelden strikte hygiëneregels.

13.4 BEVI

Besluit externe veiligheid inrichtingen (Bevi)
Er is bij het voorgenomen plan geen sprake van de bouw van een (beperkt) kwetsbaar object noch is er sprake van het oprichten van een object binnen een plaatsgebonden risicocontour van een risicovolle inrichting. De voorgenomen activiteiten hebben geen invloed op het groepsrisico.

14 NATUUR

In het kader van de Wet Natuurbescherming is een losse aanvraag gedaan. Hieronder is een ontvangstbevestiging te vinden van deze aanvraag.

BIJLAGE TRANSPORTBEWIJS OPFOKZEUGEN

Varkensfokbedrijf LEKER b.v. , [redacted] Venhorst
Tel. [redacted] Mail: [redacted]@gmail.com
IBAN : [redacted]
KvK : [redacted]
BTW nr : [redacted]

FAKTUUR

Cafra b.v.,
[redacted]

Faktuurnummer: Le2207
Datum : 1-7-2022

20-4 = Leveren van 132 zeugen (451.46 incl. btw)	54672,22

Totaal gewicht = 37480 kg.

Subtotaal :	54672,22
BTW 21%:	
BTW 9 % :	4920,50
Te betalen :	59592,72

Betaling binnen 14 dagen na faktuurdatum

Transportdocument VVL

Naam aanvrager : Leker B[redacted]

Transportdatum :

Vertrektijd :

Transportduur (uren) :

Transportnummer : 15611507

Printdatum : 28-06-2022

Transport moet plaatsvinden uiterlijk op 05-07-2022

Herkomst bedrijf

UBN : 2239745

Houder : Leker B.V.

Adres : [redacted]

Postcode/Woonplaats : [redacted]VENHORST

Diercategorie : Zeugen en fokgelten

Aantal varkens : ~~80~~ 77

Andere UBN's dan herkomst UBN op oormerken :

Opmerkingen over dit transport :

Vervoerder

Relatienummer : [redacted]

Naam :

Kenteken voertuig :

[redacted]

Bestemming

UBN : 2113885

Houder : Cafra B.V.

Adres : [redacted]

Postcode/Woonplaats : [redacted] ELSENDORP

[redacted]rijf

[redacted]

Opdrachtformulier Asbest - Vergunningverlening en vervolgprocedures 2022

Gegevens inrichtinghouder		Gegevens gemeen	
(Bedrijfs)naam (KvK-B	Batechno B.V. 17136416	Gemeente	Bo
Contactpersoon	[redacted]	Contactpersoon	[redacted]
Adres locatie	[redacted]	E-mailadres	
Postcode en woonplaa	5428 NJ Venhorst		[redacted]@boekel.nl
Gevoelige situatie		Volledig Mandaat	

odbn ngsdienst Brabant Noord

Opdracht

Ontvangst gemeente 20-03-24

Kenmerk gemeente/OLO Z/051858

Soort opdracht

- Vooroverleg
- Nieuwe aanvraag / melding
- Aanvullende documenten
- Zienswijze
- Bezwaar
- ☐ Beroep
- ☐ Hoger beroep
- ☑ Inspectie
- ☐
- ☐

Zaaknummer ODBN van lopende procedure en/of ee

Z/203925

Soort vergunning Behandelwijze

Soort procedure

- ☐ Omgevingsvergunning
- ☐ Omgevingsvergunning milieu neutraal ver
- Omgevingsvergunning beperkte milieutoe
- M.e.r. aanmeldnotitie
- Ambtshalve intrekking
- ☑ Intrekking op verzoek
- ☐ Melding Activiteitenbesluit
- ☐ Melding Besluit bodemkwaliteit
- ☐ Melding Besluit gesloten bodem energiesys
- ☐ Melding Besluit lozingen buiten inrichting (
- ☐ Melding Besluit mobiel breken
- ☐ Startmelding Asbest (Inspectie)
- ☐ Beoordelen volledige sloopmelding (Asbestinventarisatierapport en sloopveiligheidsplan)
- ☐ Beoordelen Asbestinventaristie-rapport verkort (3-dagen)
- ☐ Beoordelen Asbestinventaristie-rapport regulier (14-dagen)
- ☐ Advies Gemeente Asbest (Bijv. vooroverleg over een groot of bijzc
- ☐ BZV Brabantse Zorgvuldigheidsscore Veehoud
- ☐ Overig

Type procedure vergunningverlening

Regulier ZT 1.3 (8		Uitgebreid ZT 1.4 (26 weken)	
Regulier ZT 1.3 (8		Uitgebreid ZT 1.4 (26 weken)	
Regulier ZT 1.3 (8		Uitgebreid ZT 1.4 (26 weken)	
Regulier ZT 1.3 (8		Uitgebreid ZT 1.4 (26 weken)	
Regulier ZT 1.3 (8		Uitgebreid ZT 1.4 (26 weken)	
Regulier ZT 1.3 (8	☑	Uitgebreid ZT 1.4 (26 weken)	
	☐		☐
	☐		☐
	☐		☐
	☐		☐
	☐		☐

Aanhaking Wet natuurbescherming (vvgb Soorten of G

Aangevraagd?

- ☐ Niet van toepassing
- ☐ Ja
- ☐ Nog niet

Wie vraagt vvgb aan?

Toelichting (bijvoorbeeld Gevoelige situatie)

Fase 1 milieu revisie aangevraagd. Fase 2 bouwen nog niet aangevraagd.

Afschriften

Toelichting Opdrachtformulier ODBN Vergunningverlening en vervolgprocedures

Het formulier wordt gebuikt bij **elke** formele handeling in een procedure, waaronder

- Verstrekken initiële opdracht
- Toesturen aanvullende documenten
- Instellen opschortingstermijn
- Toe- of doorsturen van formele correspondentie met aanvrager/melder/adviesbureau, etc.

Nb. Na de initiële opdracht kan hetzelfde opdrachtformulier gebuikt worden voor de vervolg mails en hoeven niet alle gegevens telkens opnieuw ingevuld te worden.

Let op! Het formulier bevat velden met vooraf ingevulde keuzemenu's. Deze worden zichtbaar als de cursor in het groene veld achter de omschrijving wordt geplaatst.

Gegevens inrichtinghouder			
(Bedrijfs)naam (KvK-BSN)	Bedrijfsnaam volgens Kamer van Koophandel Of BSN nummer van ee		
Contactpersoon	Contactpersoon van het bedrijf indie		
Adres locatie	Locatie waar inrichting zich bevindt		
Postcode en woonplaats	Postcode en woonplaats van de inri		
Gevoelige situatie	Betreft het een Gevoelige locatie/Bestuurlijk gevoelig? Spelen *Eventuele **toelichting** vermelden on*	Keuze:	Ja Nee
Gegevens gemeente			
Gemeente	Selecteer de gemeente via het keuzemenu.		
Contactpersoon	Vermeld hier de naam van de contactpersoon van de gemeente voor e		
E-mailadres	Vermeld hier het e-mailadres van de contactpersoon.		
	Volledig Mandaat	Keuze:	Ja Nee
Opdracht			
Ontvangst datum gemeente	Vermeld de datum waarop de gemeente de opd		
Kenmerk gemeente	Vermeld hier het kenmerk van de gemeente.		
Soort opdracht			
Plaats een **"Vinkje"** bij de juiste opdracht die van toep			
Zaaknummer ODBN van lopende procedure en/of	Z/		
Vermeld hier het ODBN zaaknummer van de lopende opdracht die bij de ODBN in behand			
Vermeld hier het ODBN zaaknummer van de afgeronde opdracht waar de vervolgprocedur			
Soort procedure	**Soort vergunning**		
Plaats een **"Vinkje"** bij de procedure die van toepassi	Indien Omgevingsvergunning is aan	Keuze:	Oprichting Verandering Revisie
	Kies de juiste vergunningsoort via he		
	Behandelwijze		
	Indien Omgevingsvergunning is aan	Keuze:	Gefaseerd Enkelvoudig Meervoudig
	Kies de juiste behandelwijze via het		
Overig			
Als de opdracht niet voorkomt in de opsomming, hier graag een toelichting geven van de opdracht voo			
Bijvoorbeeld: Intrekking in verband met Subsidieregeling Sanering Varkenshouderijen			
Type procedure vergunningverlening			
Plaats een **"Vinkje"** bij de procedure die van toepassing is voor de	Regulier ZT 1.3		
	Uitgebreid ZT 1.4		
	Kies de juiste procedure via het ke		
Aanhaking Wet natuurbescherming (vv			
Aangevraagd?	Niet van toepassing		
	Ja		
	Nog niet		
Plaats een **"Vinkje"** bij het antwoord dat van toepassing is.			
Wie vraagt Vvgb aan?	Keuze:	Gemeente via het OLO	
		Medewerker ODBN regelt Vvgb adviesverzoek	
		Maak de juiste keuze via het keuzemenu	

* Indien een aanvrager heeft aangegeven dat de Wet natuurbescherming aanhaakt bij de procedure van de gemeente, dient deze een verzoek om (vvgb) aan te vragen bij de Provincie. Via het OLO kan een verzoek om advies worden ingediend bij de Provincie voor Soorten- en/of Gebiedsbescherming. In het formulier wordt de vraag gesteld wie dat gaat regelen. De gemeente zelf of de behandelaar bij de ODBN.	
Opmerkingen/Toelichting	Licht hier de opdracht toe of vermeld voor de uitvoering van de opdrac
Afschriften	Vermeld hier de e-mailadressen of postadressen waar afschriften naa