Middelweg

Boring concentraatleidingen

Intredepunt HDD1

Uittredepunt HDD1

Intredepunt HDD2

Boorstelling

Tv1

Tv2

Th1

Th2

Tv3

Tv4

Uittredepunt HDD2

Intrede HDD Stedin

Uittrede HDD Stedin

Peilgebied NDW043
Zomerpeil = -2,12 m NAP
Winterpeil = -2,22 m NAP

Peilgebied OVW200
streefpeil = -0,75 m NAP
min. peil = -1,00 m NAP
max.peil = -0,25 m NAP

Peilgebied NDW033
Zomerpeil = -2,35 m NAP
Winterpeil = -2,45 m NAP

R620

673,90

286,80

436,60

Bovengrondse HS Tennet 380 KV belemmerende zone

Oude watering

Elzenweg

Groote- of Achterwaterschap

Het Nieuwe Waterschap

Nederwaard

Alblasserdam

Kortland

De Alblas

Kooiwijk

Bovenaanzicht, schaal: 1:3000

LEGENDA

- TRACÉ BESTAANDE TL (HANDHAVEN)
- TRACÉ BESTAANDE TL (TE VERWIJDEREN)
- TRACÉ BESTAANDE TL (TE VERLATEN)
- TRACÉ NIEUW TL: AANLEG IN OPEN SLEUF
- TRACÉ NIEUWE TL: AANLEG HDD
- TRACÉ NIEUWE TL: AANLEG PERSING
- KADASTRALE GRENS
- KERNZONE - WATERKERING
- BESCHERMINGSZONE - WATERKERING
- WERKSTROOK
- WERKTERREIN
- WERKWEG LICHT
- WERKWEG ZWAAR
- UITLEGSTROOK
- NNN GEBIED (NATUUR NETWERK NEDERLAND)
- BELANGRIJK WEIDEVOGELGEBIED
- NATURA2000

VOORLOPIG ONTWERP

Wijz.	Datum	Getekend	Gezien	Omschrijving wijziging
H	29-8-2023	ADN	JBU	Voor vergunning
G	02-03-2023	DJB	JBU	Opmerkingen Oasen verwerkt (HDD1 toegevoegd, werkterrein D aangepast)
F	03-02-2023	DJB	JBU	Nahuurgebieden toegevoegd
E	09-11-2022	DJB	JBU	Optimalisatie i.v.m. uitlegstrook en kruising HS-Tennet
D	16-09-2022	DJB	JBU	Tracé wijziging
C	02-06-2022	DJB	JBU	Ten behoeve van ZRO

Aanleg drinkwatertransportleiding OASEN

Back Up Slagader - deelproject 1

DN600 sfaal Nieuw-Lekkerland

In opdracht van: oasen drinkwater

Opgesteld door: BURØNDERGRONDS

Schaal: 1:3000

Tekening: B022-003-DT

Blad 1

Aantal 3

Formaat: A0

Proj. Nr: B022-003

Ext. REF:

Datum: 11-01-2022

Get. [redacted]

Get. [redacted]

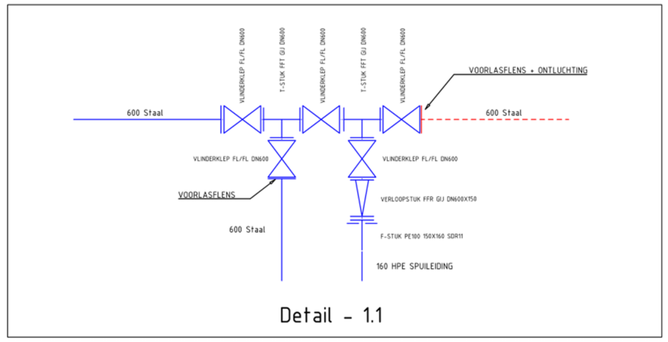

Detail - 1.1

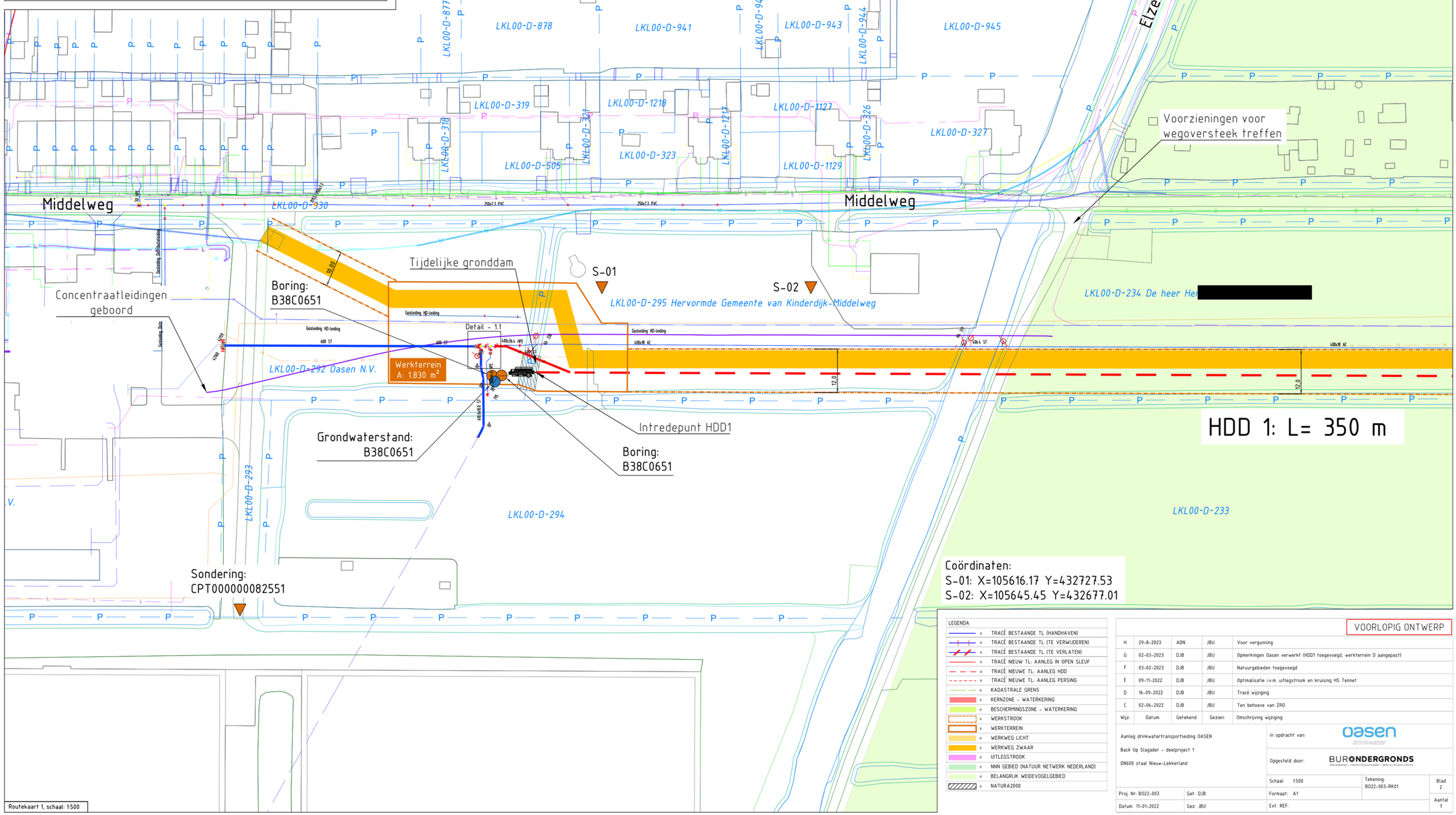

LEGENDA

- = TRACÉ BESTAANDE TL (HANDHAVEN)
- = TRACÉ BESTAANDE TL (TE VERWIJDEREN)
- = TRACÉ BESTAANDE TL (TE VERLATEN)
- = TRACÉ NIEUW TL: AANLEG IN OPEN SLEUF
- = TRACÉ NIEUWE TL: AANLEG HDD
- = TRACÉ NIEUWE TL: AANLEG PERSING
- = KADASTRALE GRENS
- = KERNZONE - WATERKERING
- = BESCHERMINGSZONE - WATERKERING
- = WERKSTROOK
- = WERKTERREIN
- = WERKWEG LICHT
- = WERKWEG ZWAAR
- = UITLEGSTROOK
- = NNN GEBIED (NATUUR NETWERK NEDERLAND)
- = BELANGRIJK WEIDEVOGELGEBIED
- = NATURA2000

VOORLOPIG ONTWERP

Wijz:	Datum:	Getekend:	Gezien:	Omschrijving wijziging:
H	29-8-2023	ADN	JBU	Voor vergunning
G	02-03-2023	DJB	JBU	Opmerkingen Oasen verwerkt (HDD1 toegevoegd, werkterrein D aangepast)
F	03-02-2023	DJB	JBU	Natuurgebieden toegevoegd
E	09-11-2022	DJB	JBU	Optimalisatie i.v.m. uitlegstrook en kruising HS Tennet
D	16-09-2022	DJB	JBU	Tracé wijziging
C	02-06-2022	DJB	JBU	Ten behoeve van ZRO

Aanleg drinkwatertransportleiding OASEN

Back Up Slagader - deelproject 1

DN600 staal Nieuw-Lekkerland

In opdracht van: oasen drinkwater

Opgesteld door: BURONDERGRONDS

Schaal: 1:500	Tekening: B022-003-RK01	Blad 2	
Formaat: A1		Aantal 7	
Ext. REF:			
Proj. Nr: B022-003	Get: DJB		
Datum: 11-01-2022	Gez: JBU		

Uittredepunt HDD1

Intredepunt HDD2

LKL00-D-266

Middelweg

LKL00-D-221

Mudretourleiding PE ø110-250 op maaiveld (tijdelijk ca. 2 weken)

Middelweg

Mudretourleiding PE ø110-250 op maaiveld (tijdelijk ca. 2 weken)

Werkterrein B: 1.600 m²

LKL00-D-234 [redacted] S-03

Boorstelling

S-04

S-05

LKL00-D-235 [redacted]

Tv1

Tv2

Uittredepunt HDD1

Intredepunt HDD2

HDD 2: L= 1.380 m

LKL00-D-233

Boorstelling

Tv1

Tv2

LKL00-D-1267

Coördinaten:
S-03: X=105749.85 Y=432499.26
S-04: X=105789.89 Y=432430.00
S-05: X=105822.37 Y=432373.82

Routekaart 1, schaal: 1:500

LEGENDA

=	TRACÉ BESTAANDE TL (HANDHAVEN)
=	TRACÉ BESTAANDE TL (TE VERWIJDEREN)
=	TRACÉ BESTAANDE TL (TE VERLATEN)
=	TRACÉ NIEUW TL: AANLEG IN OPEN SLEUF
=	TRACÉ NIEUWE TL: AANLEG HDD
=	TRACÉ NIEUWE TL: AANLEG PERSING
=	KADASTRALE GRENS
=	KERNZONE - WATERKERING
=	BESCHERMINGSZONE - WATERKERING
=	WERKSTROOK
=	WERKTERREIN
=	WERKWEG LICHT
=	WERKWEG ZWAAR
=	UITLEGSTROOK
=	NNN GEBIED (NATUUR NETWERK NEDERLAND)
=	BELANGRIJK WEIDEVOGELGEBIED
=	NATURA2000

VOORLOPIG ONTWERP

Wijz:	Datum:	Getekend:	Gezien:	Omschrijving wijziging:
H	29-8-2023	ADN	JBU	Voor vergunning
G	02-03-2023	DJB	JBU	Opmerkingen Oasen verwerkt (HDD1 toegevoegd, werkterrein D aangepast)
F	03-02-2023	DJB	JBU	Natuurgebieden toegevoegd
E	09-11-2022	DJB	JBU	Optimalisatie i.v.m. uitlegstrook en kruising HS Tennet
D	16-09-2022	DJB	JBU	Tracé wijziging
C	02-06-2022	DJB	JBU	Ten behoeve van ZRO

Aanleg drinkwatertransportleiding OASEN

Back Up Slagader - deelproject 1

DN600 staal Nieuw-Lekkerland

In opdracht van: oasen drinkwater

Opgesteld door: BURONDERGRONDS ENGINEERING | PROJECTMANAGEMENT | SPECIALISTISCH ADVIES

Schaal: 1:500

Tekening: BO22-003-RK02

Blad 3

Aantal 7

Proj. Nr: BO22-003

Get: DJB

Formaat: A1

Datum: 11-01-2022

Gez: JBU

Ext. REF:

Grondwaterstand:
B38C0400

Boring:
B38C2024

Uittrede HDD stedin
HD gas

Mudretourleiding PE ø110-250 op
maaiveld (tijdelijk ca. 2 weken)

Mudretourleiding PE ø110-250 op
maaiveld (tijdelijk ca. 2 weken)

Boring:
B38C0003

LKL00-D-236

LKL00-D-235 De heer Herbert Marinus Jan Boer

Th1

HDD 2: L= 1.380 m

R=620 m

Sondering:
CPT000000117350

Boring:
B38C0595

Sondering:
CPT000000116414

ABS01-D-380 Teus Dekker Vastgoed B.V.

ABS01-D-150 Teus Dekker Vastgoed B.V.

ABS01-D-99 Teus Dekker Vastgoed B.V.

ABS01-D-93 Waterschap Rivierenland

ABS01-D-88 Waterschap Rivierenland

ABS01-D-486 Teus Dekker Vastgoed B.V.

LKL00-D-237 Waterschap Rivierenland

LKL00-D-227 Waterschap Rivierenland

ABS01-D-95 Waterschap Rivierenland

ABS01-D-89 Waterschap Rivierenland

Boring:
B38C3345

Sondering:
CPT000000072896

Boring:
B38C3346

Routekaart 1, schaal: 1:500

LEGENDA

- = TRACÉ BESTAANDE TL (HANDHAVEN)
- = TRACÉ BESTAANDE TL (TE VERWIJDEREN)
- = TRACÉ BESTAANDE TL (TE VERLATEN)
- = TRACÉ NIEUW TL: AANLEG IN OPEN SLEUF
- = TRACÉ NIEUWE TL: AANLEG HDD
- = TRACÉ NIEUWE TL: AANLEG PERSING
- = KADASTRALE GRENS
- = KERNZONE - WATERKERING
- = BESCHERMINGSZONE - WATERKERING
- = WERKSTROOK
- = WERKTERREIN
- = WERKWEG LICHT
- = WERKWEG ZWAAR
- = UITLEGSTROOK
- = NNN GEBIED (NATUUR NETWERK NEDERLAND)
- = BELANGRIJK WEIDEVOGELGEBIED
- = NATURA2000

VOORLOPIG ONTWERP

Wijz:	Datum:	Getekend:	Gezien:	Omschrijving wijziging:
H	29-8-2023	ADN	JBU	Voor vergunning
G	02-03-2023	DJB	JBU	Opmerkingen Oasen verwerkt (HDD1 toegevoegd, werkterrein D aangepast)
F	03-02-2023	DJB	JBU	Natuurgebieden toegevoegd
E	09-11-2022	DJB	JBU	Optimalisatie i.v.m. uitlegstrook en kruising HS Tennet
D	16-09-2022	DJB	JBU	Tracé wijziging
C	02-06-2022	DJB	JBU	Ten behoeve van ZRO

Aanleg drinkwatertransportleiding OASEN

Back Up Slagader - deelproject 1

DN600 staal Nieuw-Lekkerland

In opdracht van: oasen drinkwater

Opgesteld door: BURONDERGRONDS ENGINEERING | PROJECTMANAGEMENT | SPECIALISTISCH ADVIES

Schaal: 1:500		Tekening: B022-003-RK03	Blad 4
Proj. Nr: B022-003	Get: DJB	Formaat: A1	Aantal 7
Datum: 11-01-2022	Gez: JBU	Ext. REF:	

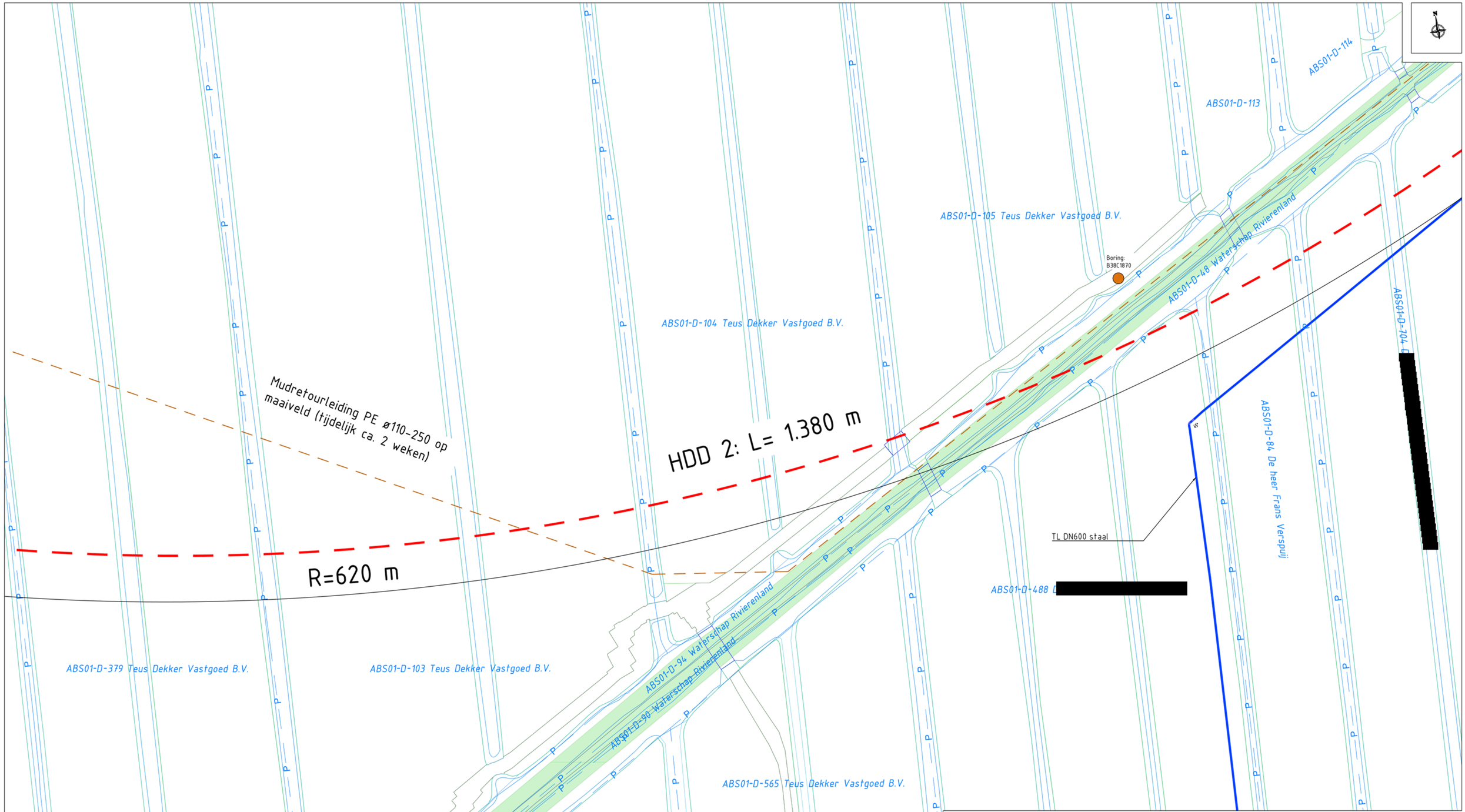

Routekaart 1, schaal: 1:500

LEGENDA

=	TRACÉ BESTAANDE TL (HANDHAVEN)
=	TRACÉ BESTAANDE TL (TE VERWIJDEREN)
=	TRACÉ BESTAANDE TL (TE VERLATEN)
=	TRACÉ NIEUW TL: AANLEG IN OPEN SLEUF
=	TRACÉ NIEUWE TL: AANLEG HDD
=	TRACÉ NIEUWE TL: AANLEG PERSING
=	KADASTRALE GRENS
=	KERNZONE - WATERKERING
=	BESCHERMINGSZONE - WATERKERING
=	WERKSTROOK
=	WERKTERREIN
=	WERKWEG LICHT
=	WERKWEG ZWAAR
=	UITLEGSTROOK
=	NNN GEBIED (NATUUR NETWERK NEDERLAND)
=	BELANGRIJK WEIDEVOGELGEBIED
=	NATURA2000

VOORLOPIG ONTWERP

Wijz:	Datum:	Getekend:	Gezien:	Omschrijving wijziging:
H	29-8-2023	ADN	JBU	Voor vergunning
G	02-03-2023	DJB	JBU	Opmerkingen Oasen verwerkt (HDD1 toegevoegd, werkterrein D aangepast)
F	03-02-2023	DJB	JBU	Natuurgebieden toegevoegd
E	09-11-2022	DJB	JBU	Optimalisatie i.v.m. uitlegstrook en kruising HS Tennet
D	16-09-2022	DJB	JBU	Tracé wijziging
C	02-06-2022	DJB	JBU	Ten behoeve van ZRO

Aanleg drinkwatertransportleiding OASEN

Back Up Slagader - deelproject 1

DN600 staal Nieuw-Lekkerland

In opdracht van: oasen drinkwater

Opgesteld door: BURONDERGRONDS ENGINEERING | PROJECTMANAGEMENT | SPECIALISTISCH ADVIES

Proj. Nr: B022-003	Get: DJB	Schaal: 1:500	Tekening: B022-003-RK04
Datum: 11-01-2022	Gez: JBU	Formaat: A1	Blad 5
		Ext. REF:	Aantal 7

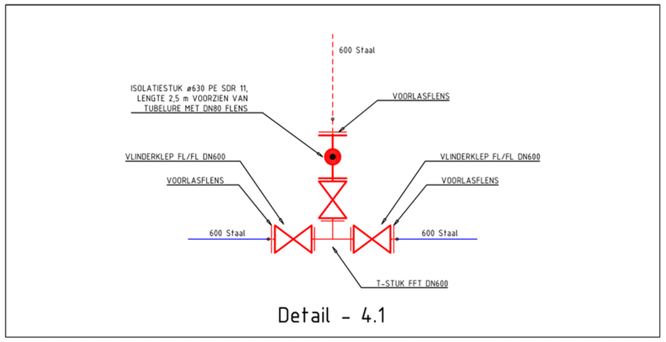

Detail - 4.1

ABS01-D-106

ABS01-D-114

ABS01-D-94 Waterschap Rivierenland

ABS01-D-90 Waterschap Rivierenland

Uittredepunt HDD2

Werkterrein C:
4.814 m²

Th2

Tv3

Tv4

HDD 2: L= 1.380 m

609x63 ST

S-06

S-07

Detail - 4.1

TL DN600 staal

TL DN600 staal

ABS01-D-702 De heer Arjan Otte Gerhard Jansen

[redacted] 703 D [redacted]

ABS01-D-704 [redacted] rd Jansen

[redacted] 644 D [redacted]

Coördinaten:
S-06: X=106671.49 Y=431724.06
S-07: X=106805.67 Y=431741.69

Routekaart 1, schaal: 1:500

LEGENDA

=	TRACÉ BESTAANDE TL (HANDHAVEN)
=	TRACÉ BESTAANDE TL (TE VERWIJDEREN)
=	TRACÉ BESTAANDE TL (TE VERLATEN)
=	TRACÉ NIEUW TL: AANLEG IN OPEN SLEUF
=	TRACÉ NIEUWE TL: AANLEG HDD
=	TRACÉ NIEUWE TL: AANLEG PERSING
=	KADASTRALE GRENS
=	KERNZONE - WATERKERING
=	BESCHERMINGSZONE - WATERKERING
=	WERKSTROOK
=	WERKTERREIN
=	WERKWEG LICHT
=	WERKWEG ZWAAR
=	UITLEGSTROOK
=	NNN GEBIED (NATUUR NETWERK NEDERLAND)
=	BELANGRIJK WEIDEVOGELGEBIED
=	NATURA2000

VOORLOPIG ONTWERP

Wijz:	Datum:	Getekend:	Gezien:	Omschrijving wijziging:
H	29-8-2023	ADN	JBU	Voor vergunning
G	02-03-2023	DJB	JBU	Opmerkingen Oasen verwerkt (HDD1 toegevoegd, werkterrein D aangepast)
F	03-02-2023	DJB	JBU	Natuurgebieden toegevoegd
E	09-11-2022	DJB	JBU	Optimalisatie i.v.m. uitlegstrook en kruising HS Tennet
D	16-09-2022	DJB	JBU	Tracé wijziging
C	02-06-2022	DJB	JBU	Ten behoeve van ZRO

Aanleg drinkwatertransportleiding OASEN

Back Up Slagader - deelproject 1

DN600 staal Nieuw-Lekkerland

In opdracht van: oasen drinkwater

Opgesteld door: BURONDERGRONDS ENGINEERING | PROJECTMANAGEMENT | SPECIALISTISCH ADVIES

Schaal: 1:500

Tekening: B022-003-RK05

Blad 6

Aantal 7

Formaat: A1

Ext. REF:

Proj. Nr: B022-003

Get: DJB

Datum: 11-01-2022

Gez: JBU

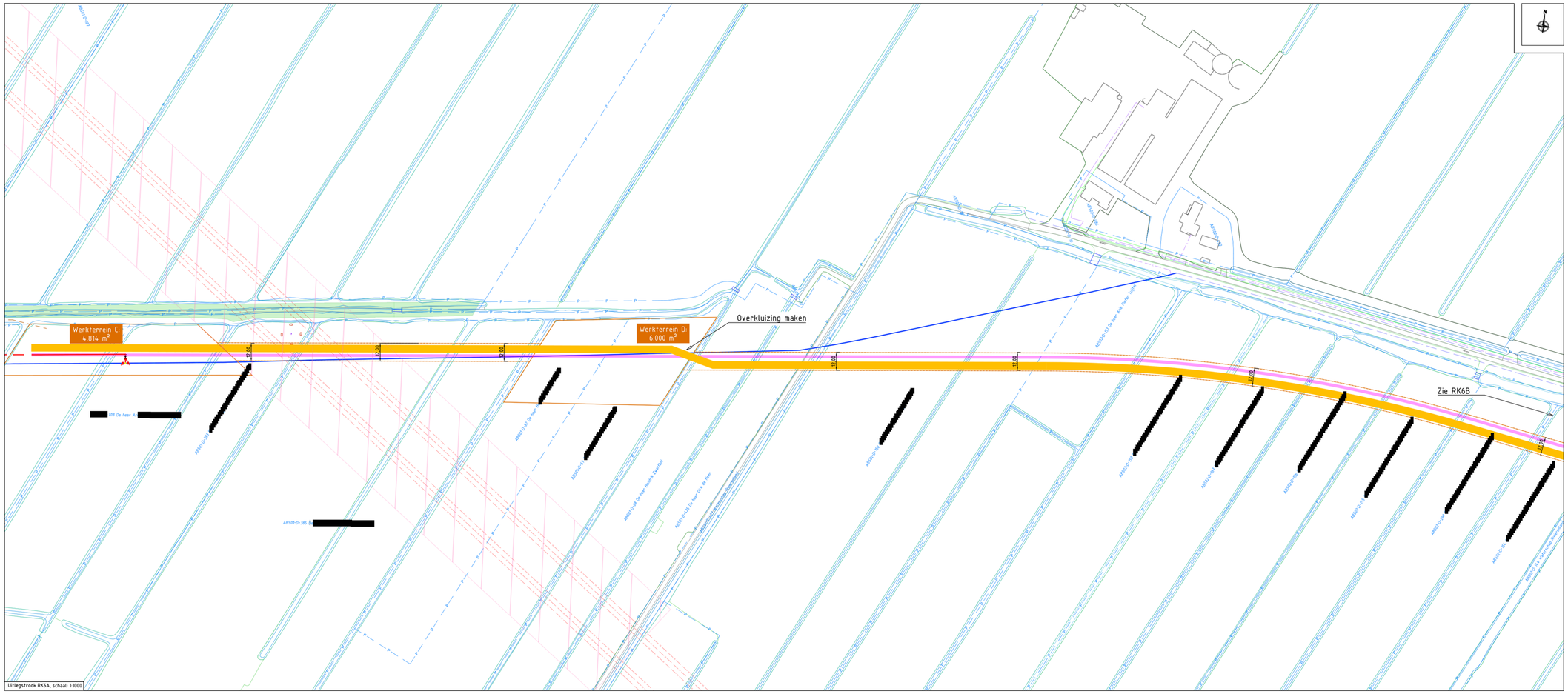

Uitlegstrook RK6A, schaal: 1:1000

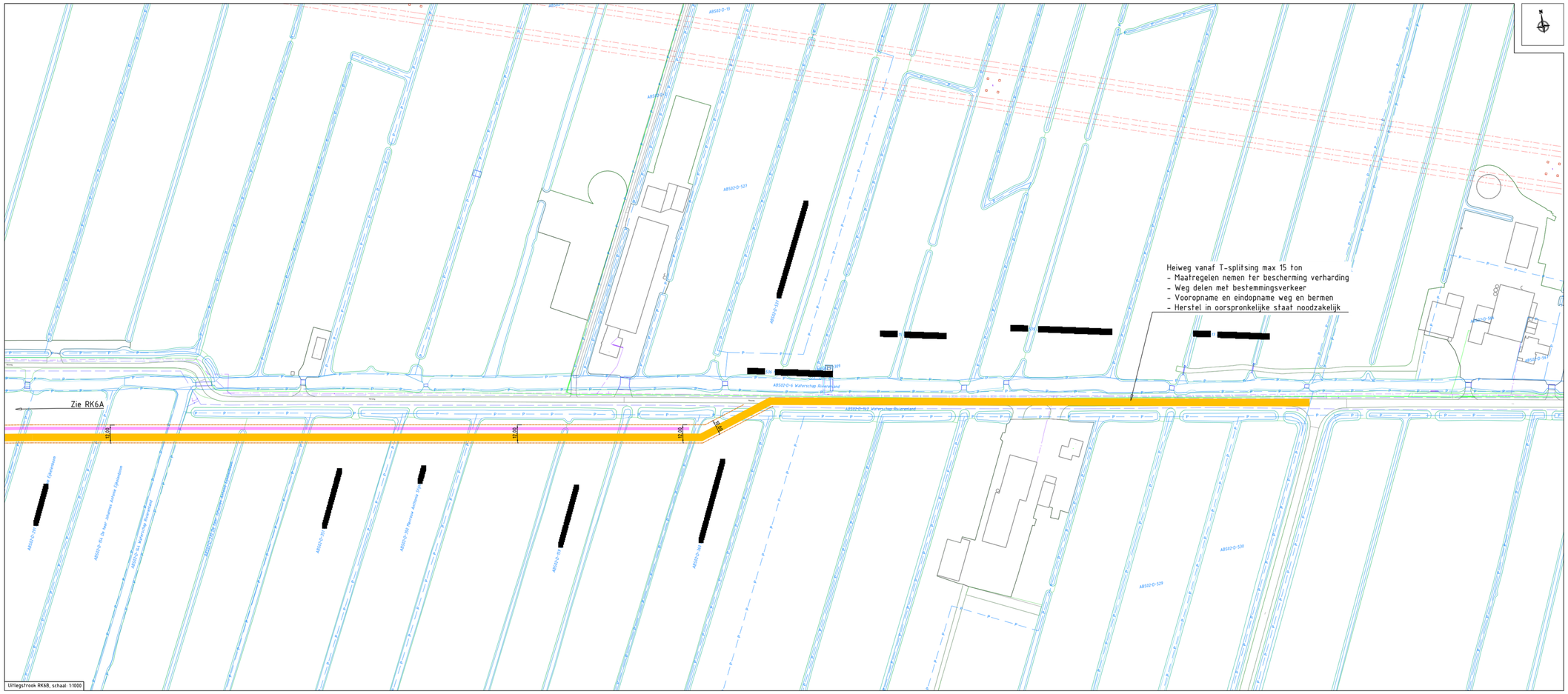

Uitlegstrook RK6B, schaal: 1:1000

LEGENDA

- TRACÉ BESTAANDE TL (HANDHAVEN)
- TRACÉ BESTAANDE TL (TE VERWIJDEREN)
- TRACÉ BESTAANDE TL (TE VERLATEN)
- TRACÉ NIEUW TL: AANLEG IN OPEN SLEUF
- TRACÉ NIEUWE TL: AANLEG HDD
- TRACÉ NIEUWE TL: AANLEG PERSING
- KADASTRALE GRENS
- KERNZONE - WATERKERING
- BESCHERMINGSZONE - WATERKERING
- WERKSTROOK
- WERKTERREIN
- WERKWEG LICHT
- WERKWEG ZWAAR
- UITLEGSTROOK
- NNN (GEBIED (NATUUR NETWERK NEDERLAND)
- BELANGRIJK WEIDEVOGELGEBIED
- NATURA2000

VOORLOPIG ONTWERP

Wijz.	Datum:	Getekend:	Gezien:	Omschrijving wijziging:
H	29-8-2023	[redacted]		Voor vergunning
G	02-03-2023			Opmerkingen Oasen verwerkt (HDD1 toegevoegd, werkterrein D aangepast)
F	03-02-2023			Nahuurgebieden toegevoegd
E	09-11-2022			Optimalisatie i.v.m. uitlegstrook en kruising HS Tennet
D	16-09-2022			Tracé wijziging
C	02-06-2022			Ten behoeve van ZRO

Aanleg drinkwatertransportleiding OASEN

Back Up Slagader - deelproject 1

DN600 staal Nieuw-Lekkerland

In opdracht van: oasen drinkwater

Opgesteld door: BURONDERGRONDS

Schaal: 1:1000

Tekening: B022-003-RK06

Blad: 7

Proj. Nr: B022-003

Get: DJB

Formaat: A0 aangepast

Aantal: 7

Datum: 11-01-2022

Gez: JBU

Ext. REF: