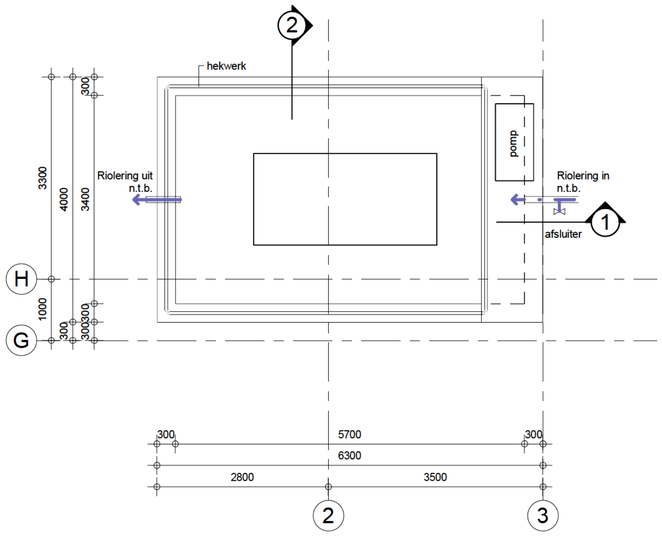

Tankpit G
1 : 50

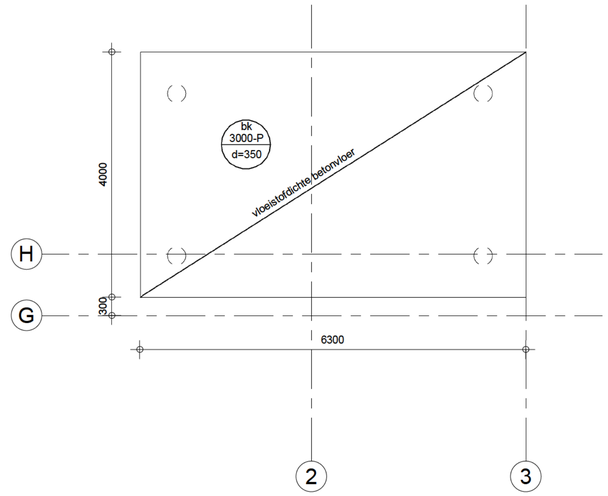

Keldervloer
1 : 50

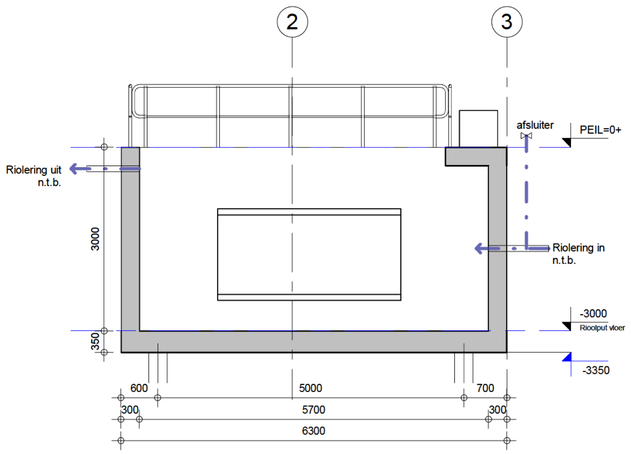

Doorsnede 1
1 : 50

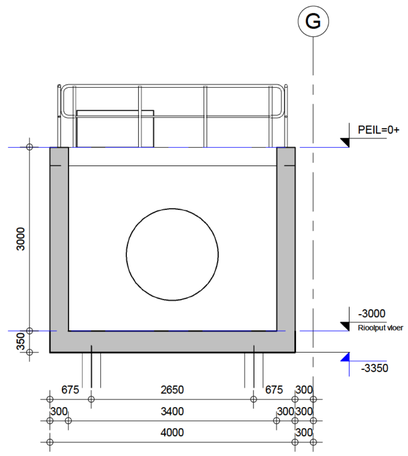

Doorsnede 2
1 : 50

B - vloer vloeistofdicht

BETONWERK

NEN-EN 1992

Milieuklasse / betondekking (mm) constructiedeel	sterkteklasse	onder milieuklasse	onder dekking	boven milieuklasse	boven dekking	zijkant milieuklasse	zijkant dekking
betonvloer	C30/37	XC2	30	XC2/XD2	40	XC2/XD2	40
opstaande rand	C30/37	XC2	30	XC2/XD2	40	XC2/XD2	40
betonwanden	C30/37	XC2/XD2	40	XC2/XD2	40	XC2/XD2	40

Staalkwaliteit ø
NEN-6008 : 2008
B500B
B500A/B

bovenwapening
in 1e laag van buitenaf
in 2e laag van buitenaf
in 3e laag van buitenaf
in 3e laag van buitenaf
in 2e laag van buitenaf
in 1e laag van buitenaf
onderwapening

Overlappings- en Verankeringslengten (mm) vlgs GTB 2013

	goede aanhechtingsomstandigheden ø 6	ø 8	ø 10	ø 12	ø 16	ø 20	ø 25	ø 32	ø 40	slechte aanhechtingsomstandigheden ø 6	ø 8	ø 10	ø 12	ø 16	ø 20	ø 25	ø 32	ø 40
C20/25	300	400	500	600	750	950	1200	1500	2050	400	550	700	800	1100	1350	1700	2150	2950
C25/30	250	350	400	500	650	850	1050	1300	1750	350	500	600	700	950	1150	1450	1850	2550
C30/37	250	300	400	450	600	750	900	1150	1550	350	450	550	650	850	1050	1300	1650	2250
C35/45	200	300	350	400	550	650	850	1050	1400	300	400	500	550	750	950	1150	1500	2000
C45/55	200	250	300	350	450	550	700	900	1200	250	350	400	500	650	800	1000	1250	1700

OVERZICHT TANKPITS (schaal 1:500)

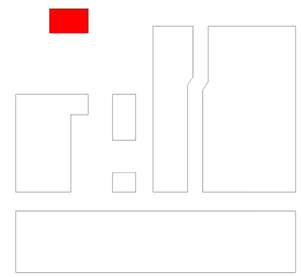

project :
Nieuwbouw Itero
Brightlands Plant te Geleen

ITERO

Opdrachtgever :
Itero Technologies
Netherlands B.V.
Sittard-Geleen

wijz.	datum	tek.
A	14-09-2023	
B	23-01-2024	

onderwerp :
Tankpit G

STEP ENGINEERING
Dordsestraat 20
7822 JR Emmen
Tel +31(0)591 - 646246
www.step-engineering.nl
info@step-engineering.nl

fase: technisch ontwerp
status: definitief

projectnummer :	tekenaar :	schaal :	formaat :	dimensie :	datum :	tekeningnummer :
23.3667		1:50	A1	mm	01-08-2023	3667.2106